Saunier Duval
Zawsze po Twojej stronie

Instrukcja instalacji

MiPro R

0020231583

PL

Spis treści

1 Bezpieczeństwo ... 4
1.1 Użytkowanie zgodne z przeznaczeniem ... 4
1.2 Ogólne wskazówki bezpieczeństwa ... 4
1.3 Przepisy (dyrektywy, ustawy, normy) ... 5
2 Wskazówki dotyczące dokumentacji ... 6
2.1 Przestrzegać dokumentacji dodatkowej ... 6
2.2 Przechowywanie dokumentów ... 6
2.3 Zakres stosowalności instrukcji ... 6
2.4 Nazewnictwo ... 6
3 Opis produktu ... 6
3.1 Tabliczka znamionowa ... 6
3.2 Znak CE ... 6
4 Montaż ... 6
4.1 Sprawdzanie zakresu dostawy ... 6
4.2 Wybór przewodów ... 6
4.3 Montaż odbiornika na ścianie ... 7
4.4 Montaż czujnika temperatury zewnętrznej ... 7
4.5 Montaż regulatora systemu ... 8
5 Instalacja elektryczna ... 9
5.1 Biegunowość ... 10
5.2 Podłączanie odbiornika do urządzenia grzewczego ... 10
6 Uruchomienie ... 10
6.1 Czynności wstępne uruchomienia ... 10
6.2 Uruchamianie instalacji grzewczej ... 10
6.3 Późniejsza zmiana ustawień ... 11
7 Funkcje obsługowe i informacyjne ... 11
7.1 Przywracanie nastaw fabrycznych ... 11
7.2 System ... 11
7.3 Konfiguracja adresów **RED-3** ... 15
7.4 Konfiguracja adresów **RED-5** ... 15
7.5 Moduł dodatkowy ... 15
7.6 Obieg ciepłej wody użytkowej ... 16
7.7 Zasobnik buforowy ... 16
7.8 OBIEG 1 ... 17
7.9 STREFA1 ... 20
7.10 **Urządz. grzewcze 1**, **Pompa ciepła 1** lub **Moduł dodatkowy PC** ... 20
7.11 Obieg solarny ... 20
7.12 Zasobnik solarny 1 ... 21
7.13 2. Regulacja różnicy temperatury ... 22
7.14 Wybór modułu rozszerzającego dla testu czujników i podzespołów ... 22
7.15 Połączenie radiowe ... 22
8 Przekazanie użytkownikowi ... 23
8.1 Przekazanie produktu użytkownikowi ... 23
9 Usuwanie usterek ... 23
9.1 Rozwiązywanie problemów i usterek ... 23
9.2 Komunikaty konserwacyjne ... 23
10 Części zamienne ... 23
10.1 Zamawianie części zamiennych ... 23
10.2 Wymienić baterię ... 23
10.3 Wymiana czujnika temperatury zewnętrznej ... 24
10.4 Zniszczenie czujnika temperatury zewnętrznej ... 24
11 Wycofanie z eksploatacji ... 24
11.1 Wyłączenie instalacji grzewczej z eksploatacji ... 24
12 Recykling i usuwanie odpadów ... 25
13 Serwis techniczny ... 25
14 Dane techniczne ... 25
14.1 Regulator systemu ... 25
14.2 Odbiornik sygnału radiowego ... 25
14.3 Czujnik temperatury zewnętrznej ... 25
Załącznik ... 26
A Przegląd możliwości ustawień ... 26
A.1 Poziom instalatora ... 26
B Wartości nastawcze dla schematu systemu, RED-3 i RED-5 ... 29
B.1 Gazowe urządzenie kondensacyjne (eBUS) ... 29
B.2 Gazowe urządzenie kondensacyjne (eBUS) i solarne wspomaganie ciepłej wody ... 29
B.3 **GeniaAir** ... 29
B.4 **GeniaAir** i zasobnik c.w.u. za sprzęgłem hydraulicznym ... 30
B.5 **GeniaAir** i solarne wspomaganie ciepłej wody ... 30
B.6 **GeniaAir** z systemem separacji ... 30
B.7 **GeniaAir** z dodatkowym kotłem grzewczym i systemem separacji ... 30
B.8 **GeniaAir** z systemem separacji i solarne wspomaganie ciepłej wody ... 31
B.9 **GeniaAir**, podgrzewanie ciepłej wody przez gazowe urządzenie kondensacyjne (eBUS) ... 31
B.10 **GeniaAir** z systemem separacji, podgrzewanie ciepłej wody przez gazowe urządzenie kondensacyjne (eBUS) ... 31
B.11 **GeniaAir**, podgrzewanie ciepłej wody przez pompę ciepła i gazowe urządzenie kondensacyjne (eBUS) ... 32
B.12 **GeniaAir** z systemem separacji, podgrzewanie ciepłej wody przez pompę ciepła i gazowe urządzenie kondensacyjne (eBUS) ... 32
B.13 **GeniaAir** i gazowe urządzenie kondensacyjne (eBUS), opcja kaskady pompy ciepła ... 32
C Podłączanie podzespołów i czujników do RED-3 i RED-5 ... 32
C.1 Legenda podłączania podzespołów i czujników ... 32
C.2 Podłączanie podzespołów i czujników do **RED-3** ... 33
C.3 Podłączenie podzespołów do **RED-5** ... 33
C.4 Podłączenie czujników do **RED-5** ... 33
C.5 Przyporządkowanie czujników **RED-3** ... 34
C.6 Przyporządkowanie czujników **RED-5** ... 34
D Funkcja dla obiegu grzewczego ... 34

E Przegląd komunikatów o błędzie i zakłóceń działania 35
E.1 Komunikaty usterek 35
E.2 Usterki..... 36
Indeks 37

1 Bezpieczeństwo

1.1 Użytkowanie zgodne z przeznaczeniem

Niefachowe lub niezgodne z przeznaczeniem zastosowanie produktu może spowodować zakłócenie działania produktu lub inne szkody materialne.

Produkt jest przeznaczony do regulacji instalacji grzewczej z urządzeniami grzewczymi tego samego producenta z interfejsem eBUS.

Regulator radiowy, odbiornik i radiowy czujnik temperatury zewnętrznej muszą być zamocowane w miejscu, które zapewnia odpowiedni odbiór. Regulator radiowy nie jest przeznaczony do użytku mobilnego.

Użytkowanie zgodne z przeznaczeniem obejmuje:

- przestrzeganie dołączonych instrukcji obsługi, instalacji i konserwacji produktu oraz wszystkich innych podzespołów układu
- instalację i montaż w sposób zgodny z dopuszczeniem do eksploatacji produktu i systemu
- przestrzeganie wszystkich warunków przeglądów i konserwacji wyszczególnionych w instrukcjach.

Zastosowanie zgodne z przeznaczeniem obejmuje ponadto instalację zgodnie z kodem IP.

Zastosowanie inne od opisanego w niniejszej instrukcji lub wykraczające poza opisany zakres jest niezgodne z przeznaczeniem. Niezgodne z przeznaczeniem jest również każde bezpośrednie zastosowanie w celach komercyjnych lub przemysłowych.

Uwaga!

Zabrania się wszelkiego użytkowania niezgodnego z przeznaczeniem.

1.2 Ogólne wskazówki bezpieczeństwa

1.2.1 Niebezpieczeństwo związane z niewystarczającymi kwalifikacjami

Poniższe prace mogą wykonywać tylko instalatorzy posiadające odpowiednie kwalifikacje:

- Montaż
- Demontaż
- Instalacja
- Uruchomienie
- Przegląd i konserwacja
- Naprawa
- Wycofanie z eksploatacji

▸ Postępować zgodnie z aktualnym stanem techniki.

1.2.2 Ryzyko szkód materialnych spowodowane przez mróz

▸ Instalować produkt w pomieszczeniach w których zawsze panują dodatnie temperatury.

1.2.3 Niebezpieczeństwo związane z zakłóceniami działania

▸ Zainstalować regulator systemu w takim miejscu, aby nie był zakryty przez meble, zasłony lub inne przedmioty.

▸ Jeżeli jest aktywna funkcja regulacji temperatury pokojowej, należy poinformować użytkownika, że w pomieszczeniu, w którym jest zainstalowany regulator systemu, muszą być otwarte grzejnikowe zawory termostatyczne.

▸ Przewody napięcia sieciowego oraz przewody czujnika lub magistrali o długości powyżej 10 m należy poprowadzić oddzielnie.

1.2.4 Ryzyko szkód materialnych spowodowane stosowaniem niewłaściwych narzędzi.

▸ Stosować prawidłowe narzędzie.

1.3 Przepisy (dyrektywy, ustawy, normy)

- Przestrzegać krajowych przepisów, norm, dyrektyw i ustaw.

2 Wskazówki dotyczące dokumentacji

2.1 Przestrzegać dokumentacji dodatkowej

- Bezwzględnie przestrzegać wszystkich instrukcji obsługi i instalacji dołączonych do podzespołów układu.

2.2 Przechowywanie dokumentów

- Należy przekazać niniejszą instrukcję oraz wszystkie dołączone dokumenty użytkownikowi instalacji.

2.3 Zakres stosowalności instrukcji

Niniejsza instrukcja dotyczy wyłącznie:

MiPro R – numer artykułu

Polska	0020231583

2.4 Nazewnictwo

Dla uproszczenia zastosowano poniższe terminy:

- Regulator systemu: jeżeli mowa jest o regulatorze radiowym **MiPro R**.
- Moduł zdalnego sterowania: jeżeli mowa jest o radiowym module zdalnego sterowania **MiPro remote R**.
- Czujnik temperatury zewnętrznej: jeżeli mowa jest o radiowym czujniku temperatury zewnętrznej.

3 Opis produktu

3.1 Tabliczka znamionowa

Tabliczka znamionowa znajduje się z tyłu regulatora systemu pod wieszakiem urządzenia.

Na tabliczce znamionowej znajdują się następujące dane:

Dane na tabliczce znamionowej	Znaczenie
Numer seryjny	dla celów identyfikacyjnych; cyfry od 7 do 16 = numer artykułu produktu
MiPro R	Nazwa produktu
V	Napięcie znamionowe
mA	Prąd znamionowy
	Przeczytać instrukcję
LR06	oznaczenie typu baterii
T60	maks. dozwolona temperatura otoczenia: 0 … 60°C

3.2 Znak CE

Znak CE stanowi potwierdzenie, że produkty zgodne z danymi podanymi na tabliczce znamionowej spełniają zasadnicze wymagania odnośnych dyrektyw.

Producent niniejszym oświadcza, że urządzenie radiowe o typie opisanym w niniejszej instrukcji jest zgodne z dyrektywą 2014/53/EU. Pełny tekst deklaracji zgodności UE jest dostępny na stronie: http://www.vaillant-group.com/doc/doc-radio-equipment-directive/.

4 Montaż

Przeszkody osłabiają siłę odbioru między odbiornikiem a regulatorem systemu lub czujnikiem temperatury zewnętrznej.

4.1 Sprawdzanie zakresu dostawy

Liczba	Spis treści
1	Regulator systemu
1	Odbiornik sygnału radiowego
1	Czujnik temperatury zewnętrznej
1	Materiały montażowe
4	Baterie, typ LR06
1	Dokumentacja

- Sprawdzić kompletność zakresu dostawy.

4.2 Wybór przewodów

- Do podłączenia elektrycznego stosować dostępne w handlu przewody.
- Przewody napięcia sieciowego nie mogą być elastyczne.
- Przewody napięcia sieciowego powinny być przewodami w powłoce (np. NYM 3x1,5).

Przekrój przewodu

Przewód eBUS (niskie napięcie)	≥ 0,75 mm²
Przewód czujnika (niskie napięcie)	≥ 0,75 mm²

Długość przewodu

Przewody czujników	≤ 50 m
Przewody magistrali	≤ 125 m

4.3 Montaż odbiornika na ścianie

1. Wywiercić otwór w ścianie.
   – Otwór wiercony: 6 mm
2. Przykręcić odbiornik z odpowiednim materiałem mocującym do ściany.
3. Podłączyć przewód eBUS. (→ strona 10)

4.4 Montaż czujnika temperatury zewnętrznej

4.4.1 Ustalanie miejsca ustawienia czujnika temperatury zewnętrznej na budynku

► Ustalić miejsce ustawienia, które w znacznym stopniu odpowiada wymienionym wymaganiom:
  – nie może być nadmiernie chronione przed wiatrem
  – nie może znajdować się w miejscu silnego przeciągu
  – nie może być bezpośrednio nasłonecznione
  – nie może znajdować się w pobliżu źródeł ciepła
  – musi znajdować się na elewacji od strony północnej lub północno-zachodniej
  – w budynkach o maks. 3 kondygnacjach, na 2/3 wysokości elewacji
  – w budynkach o ponad 3 kondygnacjach, między 2 a 3 kondygnacją

4.4.2 Warunek ustalenia siły odbioru czujnika temperatury zewnętrznej

– Montaż i instalacja wszystkich elementów składowych układu oraz odbiornika (oprócz regulatora systemu i czujnika temperatury zewnętrznej) są zakończone.
– Zasilanie dla całej instalacji grzewczej jest włączone.
– Elementy składowe układu są włączone.
– Poszczególne asystenty instalacji elementów składowych układu zostały pomyślnie zakończone.

4.4.3 Ustalanie siły odbioru czujnika temperatury zewnętrznej w wybranym miejscu ustawienia

1. Przestrzegać wszystkich punktów z podrozdziału Warunki ustalenia siły odbioru czujnika temperatury zewnętrznej (→ strona 7).
2. Przeczytać koncepcję obsługi oraz przykład obsługi opisany w instrukcji obsługi regulatora systemu.
3. Stanąć obok odbiornika.

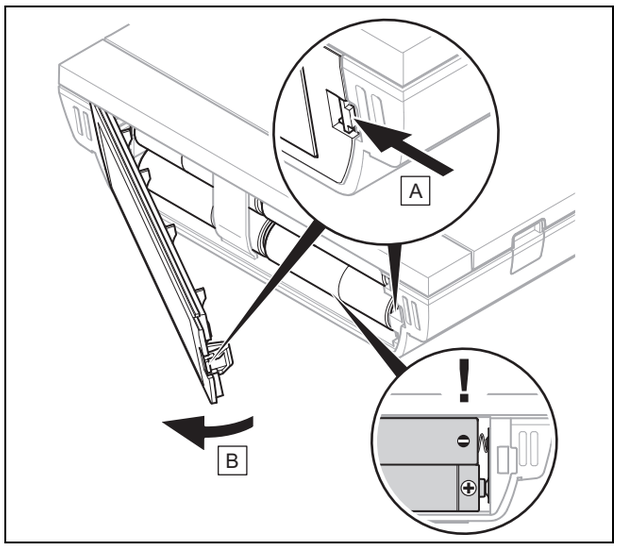

4. Otworzyć komorę baterii regulatora systemu zgodnie z rysunkiem.
5. Włożyć baterie z prawidłową biegunowością.
   ◁ Uruchamia się asystent instalacji.
6. Zamknąć komorę baterii.
7. Wybrać język.
8. Ustawić datę.
9. Ustawić godzinę.
   ◁ Asystent instalacji przechodzi do funkcji **odbiór regulatora**.
10. Przejść z regulatorem systemu do wybranego miejsca ustawienia czujnika temperatury zewnętrznej.
11. W drodze do miejsca ustawienia czujnika temperatury zewnętrznej zamknąć wszystkie drzwi i okna.
12. Nacisnąć przycisk, jeżeli zamiast wartości na ekranie wyświetlają się kreski (--) i podświetlenie tła jest wygaszone.

Warunki: Podświetlenie tła świeci, Na ekranie wyświetlają się kreski (--)

► Upewnić się, że zasilanie jest włączone.

Warunki: Podświetlenie tła świeci, Na ekranie wyświetlają się kreski (--), Siła odbioru wynosi < 4

► Znaleźć miejsce ustawienia czujnika temperatury zewnętrznej, znajdujące się w zasięgu odbioru.
► Znaleźć nowe miejsce ustawienia odbiornika, znajdujące się bliżej czujnika temperatury zewnętrznej i w zasięgu odbioru.

Warunki: Podświetlenie tła świeci, Siła odbioru wynosi ≥ 4

► Zaznaczyć miejsce na ścianie, na której siła odbioru jet dostateczna.

4.4.4 Montaż gniazda ściennego na ścianie

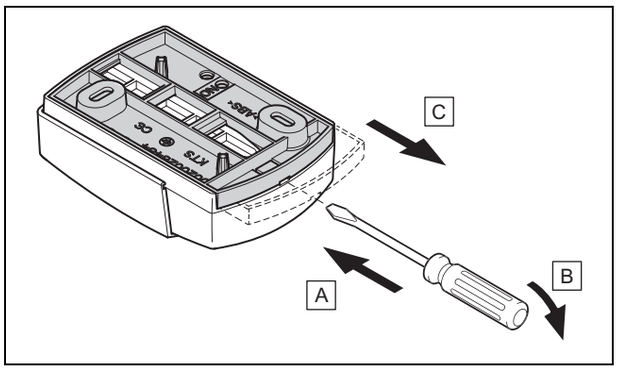

1. Zdjąć gniazdo ścienne zgodnie z rysunkiem.

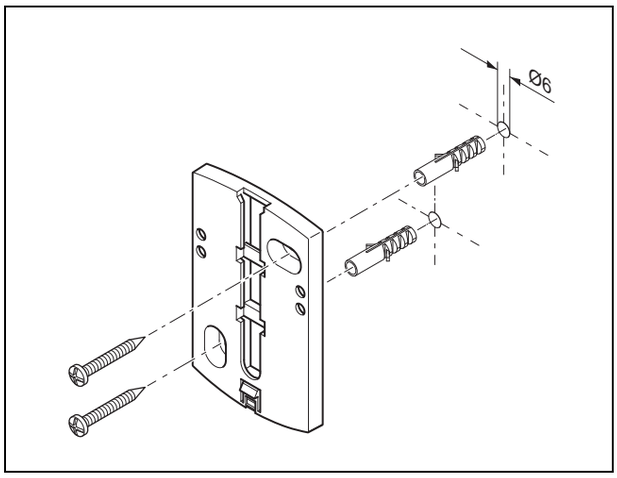

2. Przykręcić gniazdo ścienne zgodnie z rysunkiem.

4.4.5 Uruchamianie i wkładanie czujnika temperatury zewnętrznej

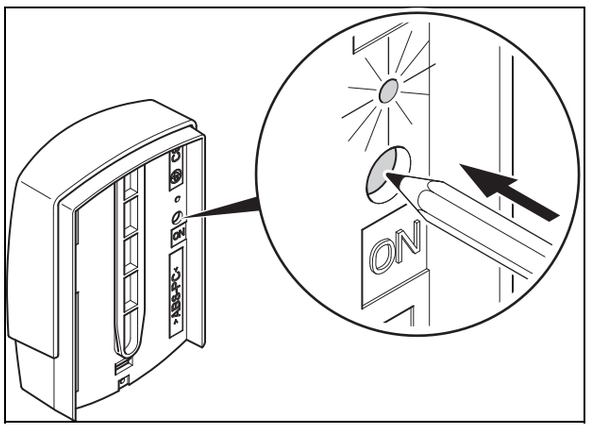

1. Uruchomić czujnik temperatury zewnętrznej zgodnie z rysunkiem.
   ◁ Dioda świecąca miga przez jakiś czas.

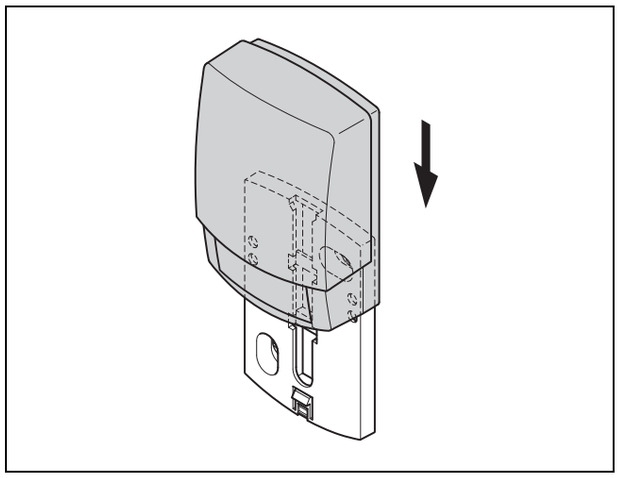

2. Założyć czujnik temperatury zewnętrznej na gniazdo ścienne zgodnie z rysunkiem.

4.4.6 Sprawdzenie siły odbioru czujnika temperatury zewnętrznej

1. Nacisnąć przycisk OK regulatora systemu.
   ◁ Asystent instalacji przechodzi do funkcji **odbiór czujnika AT**.

Warunki: **odbiór czujnika AT** < 4

► Ustalić nowe miejsce ustawienia dla czujnika temperatury zewnętrznej z siłą odbioru ≥ 5.

► Należy przy tym postępować zgodnie z opisem w podrozdziale Ustalanie siły odbioru czujnika temperatury zewnętrznej w wybranym miejscu ustawienia (→ strona 7).

4.5 Montaż regulatora systemu

Ustalanie miejsca ustawienia regulatora systemu w budynku

1. Ustalić miejsce ustawienia, które odpowiada wymienionym wymaganiom.
   – Ściana wewnętrzna głównego pomieszczenia mieszkalnego
   – Wysokość montażowa: 1.5 m
   – nie może być bezpośrednio nasłonecznione
   – nie może znajdować się w pobliżu źródeł ciepła

Ustalanie siły odbioru regulatora systemu w wybranym miejscu ustawienia

2. Nacisnąć przycisk cofnięcia.
   ◁ Asystent instalacji przechodzi do funkcji **odbiór regulatora**.
3. Przejść do wybranego miejsca ustawienia regulatora systemu.
4. W drodze do miejsca ustawienia zamknąć wszystkie drzwi.
5. Nacisnąć przycisk, jeżeli zamiast wartości na ekranie wyświetlają się kreski (--) i podświetlenie tła jest wygaszone.

Warunki: Podświetlenie tła świeci, Na ekranie wyświetlają się kreski (--)

► Upewnić się, że zasilanie jest włączone.

Warunki: Podświetlenie tła świeci, Na ekranie wyświetlają się kreski (--), Siła odbioru wynosi < 4

► Znaleźć miejsce ustawienia regulatora systemu, znajdujące się w zasięgu odbioru.

Warunki: Podświetlenie tła świeci, Siła odbioru wynosi ≥ 4

► Zaznaczyć miejsce na ścianie, na której siła odbioru jet dostateczna.

Montaż wieszaka urządzenia na ścianie

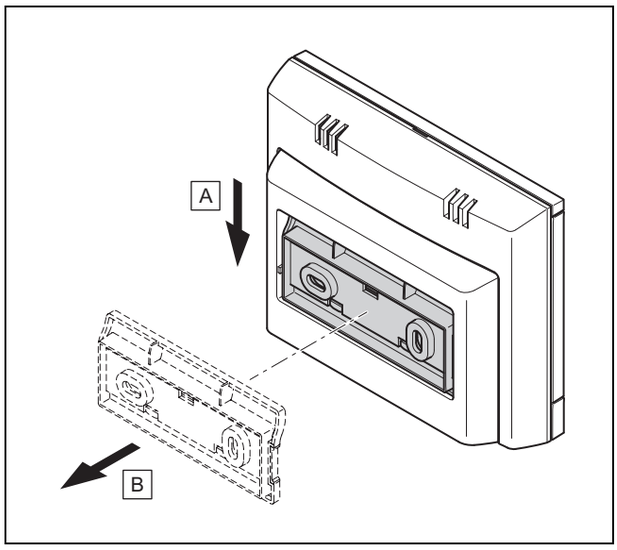

6. Zdjąć wieszak urządzenia z regulatora systemu zgodnie z rysunkiem.

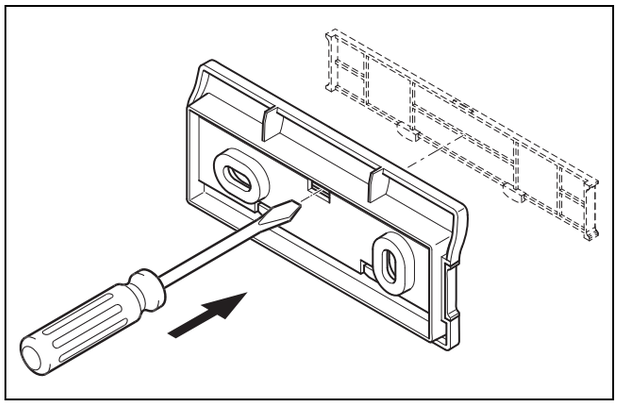

7. Zdjąć pokrycie wieszaka urządzenia zgodnie z rysunkiem.

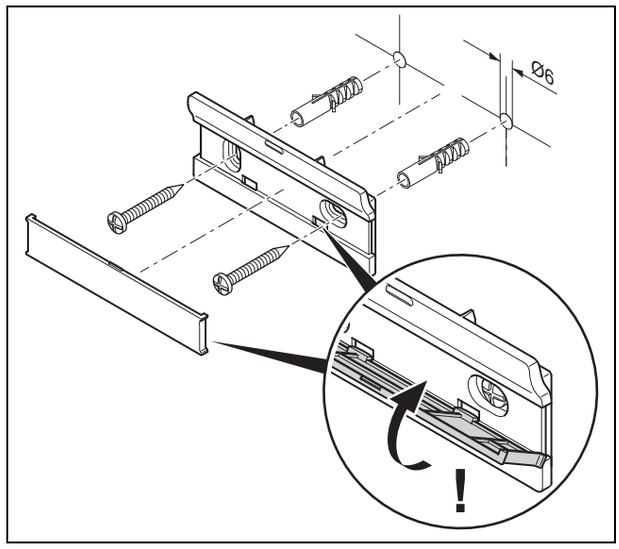

8. Zamocować wieszak urządzenia z pokryciem zgodnie z rysunkiem.

Zakładanie regulatora systemu

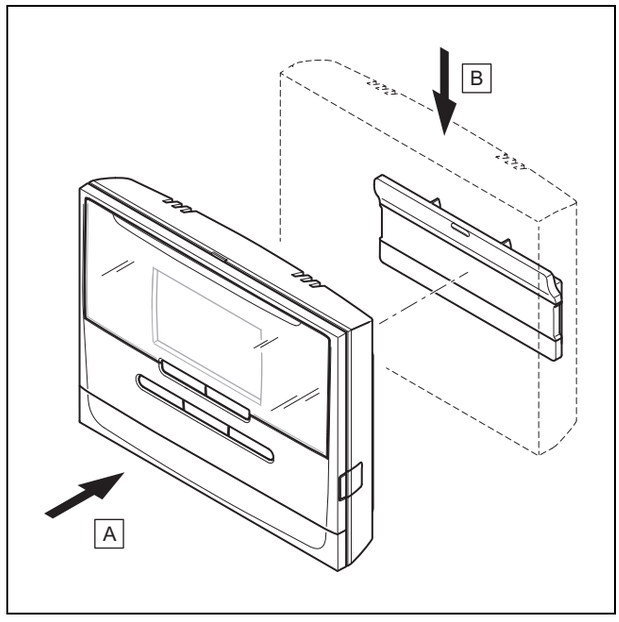

9. Założyć regulator systemu zgodnie z rysunkiem na wieszaku urządzenia, aż się zatrzaśnie.

5 Instalacja elektryczna

Instalację elektryczną może wykonywać tylko elektryk ze specjalnymi uprawnieniami i doświadczeniem.

5.1 Biegunowość

Podczas podłączania przewodu eBUS, kolejność żył nie ma znaczenia. Zamiana przewodów przyłączeniowych nie utrudnia komunikacji.

5.2 Podłączanie odbiornika do urządzenia grzewczego

1. Podczas otwierania skrzynki elektronicznej urządzenia grzewczego należy postępować zgodnie z opisem w instrukcji instalacji urządzenia grzewczego.
2. Podłączyć przewód eBUS do zacisków eBUS odbiornika.
3. Podłączyć przewód eBUS do zacisków eBUS urządzenia grzewczego.

6 Uruchomienie

6.1 Czynności wstępne uruchomienia

Wszystkie poniższe czynności wstępne dotyczące uruchomienia instalacji grzewczej zostały wykonane:

– Montaż i instalacja elektryczna regulatora systemu, odbiornika i czujnika temperatury zewnętrznej zostały zakończone.
– Siła odbioru regulatora systemu i czujnika temperatury zewnętrznej wynosi ≥ 4.
– Użytkownik znajduje się w asystencie instalacji w momencie sprawdzania **pilot**.

6.2 Uruchamianie instalacji grzewczej

Asystent instalacji regulatora systemu prowadzi przez listę funkcji. W każdej funkcji należy wybrać wartość nastawczą, pasującą do zainstalowanej instalacji grzewczej.

Wymienionych poniżej funkcji nie trzeba ustawiać samemu. Asystent instalacji konfiguruje te funkcje odpowiednio do podanych wytycznych.

6.2.1 pilot

Ta funkcja potwierdza, że w instalacji grzewczej zainstalowano jeden lub kilka modułów zdalnego sterowania.

6.2.2 Czy instalacja wszystkich pilotów zakończyła się?

Istnieje możliwość uruchomienia pilotów, które dotychczas nie były uruchomione. Dopóki moduł zdalnego sterowania nie został uruchomiony, regulator systemu nie będzie w stanie go zidentyfikować i nie będzie w stanie się z nim komunikować.

6.2.3 Wyszkiwanie komponentów eBUS…

Regulator systemu wyszukuje elementy składowe układu komunikujące się przez eBUS. W opcji **Komponenty** pojawiają się elementy składowe układu, które regulator systemu rozpoznaje. Regulator systemu wskazuje nie wszystkie elementy składowe układu podłączone do eBUS.

6.2.4 Krzywa grzewcza

W instalacjach grzewczych z pompą ciepła krzywa grzewcza otrzymuje wartość 0,6 dla wszystkich obiegów grzewczych.

We wszystkich mieszanych obiegach grzewczych z kotłami grzewczymi krzywa grzewcza otrzymuje wartość 0,6.

We wszystkich bezpośrednich obiegach grzewczych z kotłami grzewczymi krzywa grzewcza otrzymuje wartość 1,2.

Nastawianie krzywej grzewczej (→ strona 18)

6.2.5 Ciepła woda

W instalacjach grzewczych z pompami ciepła żądana temperatura ciepłej wody wynosi 55°C.

W instalacjach grzewczych z urządzeniami grzewczymi żądana temperatura ciepłej wody wynosi 60°C.

Ustawianie temperatury zadanej zasobnika (ciepła woda) (→ strona 16)

6.2.6 Przyporz.strefy

Asystent instalacji przydziela strefy regulatorowi systemu i podłączonym modułom zdalnego sterowania.

Przykłady przydzielenia stref:

Brak modułu zdalnego sterowania: regulatorowi systemu przydzielona jest zawsze strefa 1.

1 moduł zdalnego sterowania: modułowi zdalnego sterowania przydzielona jest strefa 1, a regulatorowi systemu strefa 2.

2 moduły zdalnego sterowania: modułowi zdalnego sterowania 1 przydzielona jest strefa 1, modułowi zdalnego sterowania 2 przydzielona jest strefa 2, a regulatorowi systemu przydzielona jest strefa 3.

Regulatorowi systemu zawsze przydzielona jest następna najwyższa strefa za modułami zdalnego sterowania.

Przyporządkowanie strefy (→ strona 20)

6.2.7 Konfiguracja

Asystent instalacji skonfigurował wejścia i wyjścia **RED-3**.

Konfiguracja wejść i wyjść **RED-3** (→ strona 15)

6.2.8 Konfiguracja

Asystent instalacji skonfigurował wejścia i wyjścia **RED-5**.

Konfiguracja wejść i wyjść **RED-5** (→ strona 15)

6.2.9 Strefa aktywna

Asystent instalacji aktywował strefy lub wyłączył niepotrzebne strefy.

Wyłączenie strefy (→ strona 20)

6.2.10 Rodzaj obiegu

Asystent instalacji ustala, jaką funkcjonalność (nieaktywny lub ogrzewanie) otrzymują obiegi grzewcze. Jeżeli dla obiegu grzewczego potrzebne są inne ustawienia, to dla tego obiegu grzewczego należy później zmienić funkcjonalność. Należy sprawdzić, czy trzeba dostosować automatyczne przyporządkowanie stref.

Ustawianie **Rodzaj obiegu** (→ strona 17)

6.2.11 Sprawdzenie podzespołów i czujników

Jeżeli zainstalowany jest moduł rozszerzenia **RED-3** lub **RED-5**, to na końcu konfiguracji pojawia się lista, w której można sprawdzić wpisy.

Ponadto wymienione są wszystkie czujniki i podzespoły, które muszą znajdować się w tej instalacji grzewczej lub mogą zostać zainstalowane opcjonalnie. Na podstawie listy można sprawdzić, czy zainstalowane są wszystkie czujniki i podzespoły.

Przy czujnikach mogą znajdować się różne wpisy.

- **OK**: regulator systemu rozpoznał czujnik.
- **??**: regulator systemu oczekuje na czujnik, który nie jest zainstalowany.
- **--**: czujnik nie jest zainstalowany.
- (brak wpisu): regulator systemu nie może sprawdzić, czy czujnik jest prawidłowo zainstalowany.
- **wl.**: wejście na zaciskach zewnętrznego zapotrzebowania na ciepło jest otwarte.
- **wył.**: wejście na zaciskach zewnętrznego zapotrzebowania na ciepło jest zwarte.

6.2.12 Zakończenie asystenta instalacji

Po wykonaniu asystentów instalacji na ekranie pojawia się **Prog. inst. zakończony**.

Optymalizacja systemu: asystent instalacji przechodzi do konfiguracji systemu menu dla instalatora, w którym można dalej zoptymalizować instalację grzewczą.

Uruchomienie systemu: asystent instalacji przechodzi do ekranu podstawowego, a instalacja grzewcza działa z ustawionymi wartościami.

Test czujn./podz.: asystent instalacji przechodzi do funkcji test czujników i podzespołów. Tutaj można testować czujniki i podzespoły Wybór modułu rozszerzenia dla testu czujników i podzespołów (→ strona 22).

6.3 Późniejsza zmiana ustawień

Wszystkie ustawienia dokonane przez asystenta instalacji można później zmieniać przez poziom obsługi użytkownika lub menu dla instalatora.

Poziom instalatora (→ strona 26)

Przegląd funkcji obsługowych i informacyjnych (→ Instrukcja obsługi, załącznik A)

7 Funkcje obsługowe i informacyjne

Wskazówka
Funkcje opisane w tym rozdziale nie są dostępne dla wszystkich konfiguracji systemu.

Regulator systemu posiada poziom dla użytkownika i poziom dla instalatora.

Możliwości ustawień i odczytu dla użytkownika, koncepcja obsługi oraz przykład obsługi zostały opisane w instrukcji obsługi regulatora systemu.

Możliwości ustawień i odczytu dla instalatora można zobaczyć po naciśnięciu przycisku menu (min. 5 s) → **Wprowadź kod** (96) → naciśnięciu przycisku OK → **Poziom instalatora**.

Jeżeli kod nie jest znany, można go skasować przy pomocy funkcji **Nastawy fabryczne** (→ strona 11). Wszystkie wartości nastawcze zostaną utracone.

Poziom instalatora (→ strona 26)

Do ekranu podstawowego menu dla instalatora przechodzi się z każdego dowolnego poziomu po krótkim naciśnięciu przycisku menu.

Do ekranu podstawowego w menu dla użytkownika przechodzi się ponownie po naciśnięciu przycisku menu (min. 5 s) lub jeżeli przez 5 minut nie jest wykonywane żadne działanie.

Ścieżka dostępu podana na początku opisu funkcji informuje, w jaki sposób można przejść do tej funkcji w strukturze menu.

Opis funkcji dla **STREFA1**, **OBIEG1** i **Urządz. grzewcze 1** obowiązuje odpowiednio dla wszystkich dostępnych stref, obiegów grzewczych i urządzeń grzewczych. Jeśli funkcja obowiązuje tylko dla określonych stref, obiegów grzewczych lub urządzeń grzewczych, zostało to specjalnie oznaczone wraz z funkcją.

7.1 Przywracanie nastaw fabrycznych

Za pomocą tej funkcji można zresetować wszystkie wartości nastawcze.

Opis funkcji **Nastawy fabryczne** znajduje się w instrukcji obsługi.

Komunikacja między regulatorem systemu a odbiornikiem nie może być przerwana ani zakłócona.

- W menu dla użytkownika do funkcji przechodzi się przez **Nastawy podstawowe** → **Przywróć nast. fabr.**.
- Do funkcji **Nastawy fabryczne** można przejść bezpośrednio, aktywując moduł zdalnego sterowania przyciskiem, a następnie przytrzymując jednocześnie wciśnięte obydwa przyciski oznaczone strzałką przez co najmniej 10 sekund.

7.2 System

7.2.1 Odczyt stanu systemu

Poziom instalatora → Konfig. Systemu → System → Status systemu

- Za pomocą tej funkcji można odczytać, w jakim trybie pracy znajduje się instalacja grzewcza.

Gotow.: instalacja grzewcza nie zgłasza zapotrzebowania na ciepło.

Tryb og.: instalacja grzewcza znajduje się w trybie ogrzewania dla obiegów grzewczych.

Chłodz.: instalacja grzewcza znajduje się w trybie chłodzenia.

C. woda: instalacja grzewcza znajduje się w trybie ogrzewania dla ciepłej wody w zasobniku.

7.2.2 Nastawianie opóźnienia ochrony przed zamarzaniem

Poziom instalatora → Konfig. Systemu → System → Opóźn. ochr. zamarz.

- Za pomocą tej funkcji można opóźnić aktywację funkcji ochrony przed zamarzaniem, ustawiając czas opóźnienia.

7.2.3 Odczyt wersji oprogramowania

Poziom instalatora → Konfig. Systemu → System → Moduły regulatora

– Za pomocą tej funkcji można odczytać wersję oprogramowania wyświetlacza, urządzenia grzewczego i modułów rozszerzeń.

7.2.4 Aktywacja adaptacyjnej krzywej grzewczej

Poziom instalatora → Konfig. Systemu → System → adapt. krzywa grz.

– Za pomocą tej funkcji można aktywować adaptacyjną krzywą grzewczą.

Jeżeli funkcja ta została aktywowana poprzez wprowadzenie **Tak**, regulator systemu automatycznie reguluje precyzyjnie krzywą grzewczą. Automatyczne dopasowanie krzywej grzewczej następuje stopniowo. Nastawić krzywą grzewczą w funkcji **Krzywa grzewcza** w sposób dostosowany do budynku, aby funkcja **adapt. krzywa grz.** mogła dokonać bardziej precyzyjnego dopasowania.

Warunek:

– Ewentualnie dostępny moduł zdalnego sterowania jest zamontowany w pomieszczeniu mieszkalnym
– Regulator systemu lub ewentualnie moduł zdalnego sterowania jest przyporządkowany w funkcji **Przyporz.strefy** do prawidłowej strefy.
– W funkcji **Korekta t. pokoj.** wybrana jest wartość **Termost.** lub **Korekta**.

7.2.5 Odczyt aktualnej wilgotności powietrza w pomieszczeniu

Poziom instalatora → Konfig. Systemu → System → Akt. wilgotność pom.

– Za pomocą tej funkcji można odczytać aktualną wilgotność powietrza w pomieszczeniu. Czujnik wilgotności powietrza w pomieszczeniu jest zamontowany w regulatorze systemu.

7.2.6 Odczyt aktualnej temperatury kondensacji

Poziom instalatora → Konfig. Systemu → System → Akt. temp. kondens.

– Za pomocą tej funkcji można odczytać aktualną temperaturę kondensacji.

Aktualna temperatura kondensacji zależy od aktualnej temperatury pokojowej oraz aktualnej wilgotności powietrza w pomieszczeniu. Wartości potrzebne do obliczenia aktualnego punktu rosy regulator systemu otrzymuje od czujnika temperatury w pomieszczeniu oraz czujnika wilgotności powietrza w pomieszczeniu.

W tym celu regulator systemu musi być przyporządkowany do strefy. Musi być aktywna funkcja termostatu.

7.2.7 Ustalanie regulatora hybrydowego

Poziom instalatora → Konfig. Systemu → System → Regulator hybr.

– Za pomocą tej funkcji można ustalić, za pomocą którego regulatora hybrydowego ma być sterowana instalacja grzewcza.

T. triwal.: zorientowany na koszty energii regulator hybrydowy wyszukuje urządzenie grzewcze, opierając się na ustawionych taryfach oraz aktualnym zapotrzebowaniu na ciepło.

TB: regulator hybrydowy pracujący na zasadzie temperatury biwalentnej wyszukuje urządzenie grzewcze na podstawie temperatury zewnętrznej.

7.2.8 Aktywacja chłodzenia automatycznego

Poziom instalatora → Konfig. Systemu → System → Chłodzenie autom.

– Za pomocą tej funkcji można aktywować lub dezaktywować chłodzenie automatyczne.

Jeżeli podłączona jest pompa ciepła i aktywowano funkcję **Chłodzenie autom.**, regulator systemu automatycznie przełącza się między trybem ogrzewania a chłodzenia.

7.2.9 Odczyt wartości średniej temperatury zewnętrznej

Poziom instalatora → Konfig. Systemu → System → W. śr. t. zewn.

– Za pomocą tej funkcji można odczytać wartość średnią temperatury zewnętrznej. Regulator systemu przez 24 godziny mierzy temperaturę zewnętrzną i na tej podstawie oblicza wartość średnią.

7.2.10 Nastawianie temperatury biwalentnej ogrzewania

Poziom instalatora → Konfig. Systemu → System → Temp.biw.grz.

– Jeśli w funkcji **Regulator hybr.** wybrano temperaturę biwalentną, można korzystać z funkcji **Temp.biw.grz.**.

Przy niskich temperaturach zewnętrznych, dodatkowy kocioł grzewczy wspomaga pompę ciepła w zaspokajaniu zapotrzebowania na ciepło. Za pomocą tej funkcji można ustawić, powyżej jakiej temperatury zewnętrznej dodatkowy kocioł grzewczy będzie wyłączony.

7.2.11 Ustawianie punktu alternatywnego

Poziom instalatora → Konfig. Systemu → System → Punkt alternatywny

– Jeśli w funkcji **Regulator hybr.** wybrano temperaturę biwalentną, można korzystać z funkcji **Punkt alternatywny**.

Funkcja jest punktem alternatywnym. Zawsze, gdy temperatura zewnętrzna znajduje się poniżej ustawionej wartości temperatury, regulator systemu wyłącza pompę ciepła, a dodatkowy kocioł grzewczy wypełnia zapotrzebowanie na ciepło w trybie ogrzewania.

7.2.12 Nastawianie temperatury biwalentnej ciepłej wody użytkowej

Poziom instalatora → Konfig. Systemu → System → Tem.biw.c.w.

– Przy niskich temperaturach zewnętrznych, dodatkowy kocioł grzewczy wspomaga pompę ciepła w zaspokajaniu zapotrzebowania na ciepło dla podgrzewania ciepłej wody. Za pomocą tej funkcji można ustawić, poniżej jakiej temperatury zewnętrznej dozwolona jest praca dodatkowego urządzenia grzewczego.

Niezależnie od wprowadzonego ustawienia dodatkowy kocioł grzewczy aktywuje się dla zabezpieczenia przed bakteriami Legionella.

7.2.13 Ustalanie typu urządzenia grzewczego

Poziom instalatora → Konfig. Systemu → System → Typ dod. kotła grz.

– Jeśli w funkcji **Regulator hybr.** wybrano wpis **T. triwal.**, można korzystać z funkcji **Typ dod. kotła grz.**.

Przy tej funkcji należy wybrać typ urządzenia grzewczego, które jest zainstalowane dodatkowo do pompy ciepła w instalacji grzewczej.

Aby pompa ciepła i dodatkowe urządzenie grzewcze pracowały w sposób efektywny i zsynchronizowany, należy wybrać odpowiednie urządzenia grzewcze. W przypadku niewłaściwego ustawienia urządzenia grzewczego, użytkownik może być narażony na podwyższone koszty.

7.2.14 Ustawianie temperatury w razie awarii pompy ciepła

Poziom instalatora → Konfig. Systemu → System → Temp. tr. awar.

– Jeżeli podłączona jest pompa ciepła, można korzystać z funkcji **Temp. tr. awar.**.

W przypadku awarii pompy ciepła dodatkowy kocioł grzewczy zaspokaja zapotrzebowanie na ciepło. Aby uniknąć wyższych kosztów ogrzewania dodatkowego kotła grzewczego, należy ustawić niską temperaturę zasilania.

Użytkownik czuje straty ciepła i rozpoznaje, że wystąpił problem z pompą ciepła. Dodatkowo na ekranie pojawia się komunikat usterki pompy ciepła i użytkownik może wybrać, który obieg grzewczy obsługuje dodatkowy kocioł grzewczy. Jeśli użytkownik udostępni dodatkowy kocioł grzewczy do zaspokajania zapotrzebowania na ciepło, to regulator systemu pominie ustawioną temperaturę dla trybu awaryjnego.

7.2.15 Dezaktywacja komponentów przez zakład energetyczny

Poziom instalatora → Konfig. Systemu → System → Zakład energ.

– Za pomocą tej funkcji zakład energetyczny może wysłać sygnał dezaktywacji.

Sygnał dezaktywacji dotyczy pompy ciepła, dodatkowego urządzenia grzewczego oraz funkcji ogrzewania i chłodzenia układu. Można ustalić, jakie komponenty i funkcje regulatora systemu są wyłączone. Wybrane komponenty i funkcje pozostają nieaktywne tak długo, dopóki sygnał dezaktywacji nie zostanie cofnięty przez zakład energetyczny.

Urządzenie grzewcze ignoruje sygnał wyłączenia, gdy urządzenie grzewcze znajdzie się w trybie ochrony przed zamarzaniem.

7.2.16 Wybór rodzaju wspomagania dodatkowego kotła grzewczego

Poziom instalatora → Konfig. Systemu → System → Dod. kocioł grz. Do

– Za pomocą tej funkcji można ustalić, czy dodatkowy kocioł grzewczy ma wspomagać pompę ciepła w trybie ciepłej wody i grzania, czy też nie powinien wspomagać.

– **CW**: kocioł grzewczy obsługuje pompę ciepła podczas podgrzewania ciepłej wody.

  W celu ochrony przed zamarzaniem lub odmrażania pompy ciepła aktywowany jest dodatkowy kocioł grzewczy.

– **Ogrzew.**: dodatkowy kocioł grzewczy obsługuje pompę ciepła podczas ogrzewania.

  W celu zabezpieczenia przed bakteriami Legionella aktywowany jest dodatkowy kocioł grzewczy.

– **CW+og.**: dodatkowy kocioł grzewczy obsługuje pompę ciepła podczas podgrzewania ciepłej wody i ogrzewania.

– **Nieakt.**: dodatkowy kocioł grzewczy nie obsługuje pompy ciepła.

  W celu zabezpieczenia przed bakteriami Legionella, ochrony przed zamarzaniem lub odladzania pompy ciepła aktywowany jest dodatkowy kocioł grzewczy.

Jeśli dodatkowy kocioł grzewczy jest nieaktywny, instalacja grzewcza nie może zapewnić komfortu.

7.2.17 Ustawianie temperatury rozpoczęcia chłodzenia

Poziom instalatora → Konfig. Systemu → System → T. zewn. ur. chłodz.

– Za pomocą tej funkcji można ustawić temperaturę rozpoczęcia chłodzenia. Jeśli temperatura zewnętrzna jest wyższa niż ustawiona temperatura rozpoczęcia chłodzenia, to możliwy jest tryb chłodzenia.

Aktywacja **Chłodzenie możliwe** (→ strona 19)

7.2.18 Odczyt temperatury wody na zasilaniu systemu

Poziom instalatora → Konfig. Systemu → System → System t.wody na do.

Poziom instalatora → Konfig. Systemu → OBIEG1 → System t.wody na do.

– Za pomocą tej funkcji można odczytać aktualną temperaturę, np. sprzęgła hydraulicznego.

7.2.19 Konfiguracja schematu systemu

Podstawą każdej instalacji grzewczej jest schemat systemu z przynależnym schematem połączeń.

Jeżeli w dołączonym podręczniku schematów nie ma pasującego schematu systemu, to pasujący schemat systemu i pasujący schemat połączeń można pobrać ze stron internetowych Saunier Duval.

7.2.20 Ustalanie schematu układu

Poziom instalatora → Konfig. Systemu → System → Schemat układu

– Za pomocą tej funkcji można ustawić schemat systemu w regulatorze systemu.

W podręczniku schematów znajdują się schematy systemu obsługiwane przez regulator systemu. Po znalezieniu pasującego schematu systemu należy wpisać jego numer do funkcji.

Wartości nastawcze dla schematu systemu, **RED-3** i **RED-5** (załącznik B)

7.2.21 Aktywacja ładowania równoległego (zasobnika ciepłej wody użytkowej i obiegu mieszacza)

Poziom instalatora → Konfig. Systemu → System → Ładowanie równ.

– Za pomocą tej funkcji można ustalić dla podłączonego obiegu mieszacza, że podczas ładowania zasobnika ciepłej wody użytkowej, obieg mieszacza będzie nadal podgrzewany.

Jeżeli aktywna jest funkcja **Ładowanie równ.**, to podczas ładowania zasobnika nadal zasilane są obiegi mieszacza. Dopóki w obiegu mieszacza jest zapotrzebowanie na ciepło, regulator systemu nie wyłącza pompy obiegu grzewczego w obiegu mieszacza. Obieg grzewczy, w którym nie występuje mieszanie, jest zawsze wyłączany podczas ładowania zasobnika.

7.2.22 Nastawianie maksymalnego czasu ładowania zasobnika

Poziom instalatora → Konfig. Systemu → System → Maks. cz. ładow. zas.

– Jeżeli podłączona jest pompa ciepła, za pomocą tej funkcji można ustawić maksymalny czas ładowania zasobnika, podczas którego zasobnik jest ładowany bez przerwy.

Ustawienie **Wył.** oznacza, że nie ma ograniczenia czasowego dla czasu ładowania zasobnika.

7.2.23 Nastawianie czasu blokady dla zapotrzebowania na ciepłą wodę

Poziom instalatora → Konfig. Systemu → System → Cz. bl. żąd. c.w.

– Jeżeli podłączona jest pompa ciepła, za pomocą tej funkcji można ustawić przedział czasowy, w którym blokowane jest ładowanie zasobnika.

Jeżeli osiągnięty zostanie maksymalny czas ładowania zasobnika, jednak temperatura zadana podłączonego zasobnika c.w.u. jeszcze nie zostanie osiągnięta, uaktywnia się funkcja **Cz. bl. żąd. c.w.**.

7.2.24 Ustalenie czasu wybiegu pompy ładowania zasobnika

Poziom instalatora → Konfig. Systemu → System → Wybieg pompy ładuj.

– Za pomocą tej funkcji można ustalić czas wybiegu pompy ładowania zasobnika. Wysoka temperatura zasilania wymagana do ładowania zasobnika jest nadal doprowadzana do zasobnika przez funkcję wybiegu pompy ładującej, zanim obiegi grzewcze, a zwłaszcza obieg bezpośredni, znów przestawią się na funkcję ogrzewania.

Po osiągnięciu ustawionej temperatury ciepłej wody (ładowanie zasobnika) regulator systemu wyłącza urządzenie grzewcze. Rozpoczyna się czas wybiegu pompy ładowania zasobnika. Regulator systemu automatycznie wyłącza pompę ładowania zasobnika po upływie czasu wybiegu.

7.2.25 Ustawianie histerezy dla ładowania zasobnika

Poziom instalatora → Konfig. Systemu → System → Histereza cz. ł. zas.

– Jeżeli podłączona jest pompa ciepła, za pomocą tej funkcji można ustawić histerezę dla ładowania zasobnika.

Przykład: jeżeli ustawiono temperaturę zadaną 55 °C, a różnicę temperatur dla ładowania zasobnika na 10 K, to ładowanie zasobnika rozpoczyna się, gdy temperatura zasobnika spada do 45 °C.

7.2.26 Ustalanie korekty ładowania zasobnika ciepłej wody użytkowej

Poziom instalatora → Konfig. Systemu → System → Kor. ładow. zasobn.

– Jeżeli podłączona jest pompa ciepła, za pomocą tej funkcji można ustalić wartość korekty (K) dla ustawionej temperatury ciepłej wody.Zasobnik c.w.u. jest wtedy ładowany z temperaturą zasilania, która jest sumą ustawionej temperatury ciepłej wody oraz tej wartości korekty.

7.2.27 Ustalanie dnia dla zabezpieczenia przed bakteriami Legionella

Poziom instalatora → Konfig. Systemu → System → Legionella-dzień

– Za pomocą tej funkcji można ustalić, czy zabezpieczenie przed bakteriami Legionella będzie wykonywane określonego dnia, czy też codziennie.

Jeżeli zabezpieczenie przed bakteriami Legionella jest włączone, w ustalonym czasie temperatura wody w obiegu wody użytkowej zostanie automatycznie zwiększona do poziomu temperatury zadanej zasobnika 70°C (z histerezą 5 K). Pompa cyrkulacyjna zostaje włączona.

Funkcja zostaje automatycznie zakończona, jeżeli czujnik temperatury zasobnika mierzy przez ponad 60 minut temperaturę > 60°C lub po upływie czasu 120 minut, aby zapobiec „zawieszeniu się" tej funkcji, gdy użytkownicy jednocześnie pobierają wodę.

Nastawa fabryczna = **Wył.** oznacza brak zabezpieczenia przed bakteriami Legionella.

Jeżeli funkcja **Planowanie dni poza domem** jest aktywna, w tych dniach nie jest wykonywane zabezpieczenie przed bakteriami Legionella.

Zabezpieczenie przed bakteriami Legionella aktywuje się ponownie pierwszego dnia po zakończeniu funkcji **Planowanie dni poza domem** i jest wykonywane w ustalonym czasie.

Jeśli w instalacji grzewczej zainstalowana jest pompa ciepła, to regulator systemu aktywuje dodatkowy kocioł grzewczy dla zabezpieczenia przed bakteriami Legionella.

7.2.28 Ustalanie godziny dla zabezpieczenia przed bakteriami Legionella

Poziom instalatora → Konfig. Systemu → System → Legionella-godz.

– Za pomocą tej funkcji można ustalić godzinę wykonania funkcji ochrony przed bakteriami Legionella.

Gdy nadejdzie godzina w ustalonym dniu funkcja uruchamia się automatycznie.

Jeżeli w tym samym czasie aktywna jest funkcja **Planowanie dni poza domem**, zabezpieczenie przed bakteriami Legionella nie jest wykonywane.

7.2.29 Wprowadzanie daty przeglądu

Poziom instalatora → Konfig. Systemu → System → Data przeglądu

– W regulatorze systemu można zapisać datę (dzień, miesiąc, rok) następnej konserwacji okresowej.

W dniu terminu konserwacji na ekranie podstawowym pojawi się komunikat konserwacji.

7.2.30 Ustawianie rozstawu dla zasobnika buforowego

Poziom instalatora → Konfig. Systemu → System → Przes. b. zas. fotow.

– Jeżeli podłączona jest pompa ciepła, za pomocą tej funkcji można ustalić wartość korekty (K) dla zasobnika buforowego obiegów grzewczych.

Zasobnik buforowy jest ładowany z temperaturą zasilania i ustawioną wartością rozstawu, jeśli w funkcji **Wejście wielof.** aktywny jest wpis **PV**.

7.2.31 Aktywowanie kolejności załączania kaskady

Poziom instalatora → Konfig. Systemu → System → Odwrócenie załącz.

– Jeżeli instalacja grzewcza zawiera kaskadę, można skorzystać z funkcji **Odwrócenie załącz.**.

– **Wył.**: regulator systemu załącza urządzenia grzewcze zawsze w kolejności 1, 2, 3, ...
– **Wł.**: ta funkcja służy do równomiernego wykorzystywania urządzeń grzewczych. Regulator systemu sortuje urządzenia grzewcze raz dziennie w zależności od czasu załączania. Dodatkowe ogrzewanie jest wyłączone z sortowania.

7.2.32 Odczyt kolejności załączania kaskady

Poziom instalatora → Konfig. Systemu → System → Kolejność załącz.

– Za pomocą tej funkcji można odczytać, w jakiej kolejności regulator systemu załącza urządzenia grzewcze. Kolejność załączania nie dotyczy ogrzewania dodatkowego i dlatego nie zostało ono wymienione.

7.3 Konfiguracja adresów RED-3

7.3.1 Konfiguracja wejść i wyjść RED-3

Poziom instalatora → Konfig. Systemu → Konfig. RED-3 adr.1 → Konfiguracja

– Za pomocą tej funkcji konfiguruje się, które wejścia i wyjścia można używać i jakie funkcje posiadają wejścia i wyjścia.

Każda konfiguracja posiada jednoznaczną wartość nastawczą, jaką należy wpisać w funkcji **Konfiguracja**. Wartość nastawcza i przyporządkowanie zacisków do wybranego schematu systemu podane są w podręczniku schematów Konfiguracja schematu systemu (→ strona 13).

Podłączanie podzespołów i czujników do **RED-3** (→ strona 33)

7.3.2 Konfiguracja wyjścia wielofunkcyjnego RED-3

Poziom instalatora → Konfig. Systemu → Konfig. RED-3 adr.1 → RED-3 wyjście wiel.

– Za pomocą tej funkcji ustawia się, jaką funkcjonalność należy przypisać do wyjścia wielofunkcyjnego.

Podłączanie podzespołów i czujników do **RED-3** (→ strona 33)

Funkcja **RED-3 wyjście wiel.** nie pojawia się na ekranie, jeśli funkcjonalność wyjścia wielofunkcyjnego została ustalona przez konfigurację systemu.

7.4 Konfiguracja adresów RED-5

7.4.1 Konfiguracja wejść i wyjść RED-5

Poziom instalatora → Konfig. Systemu → Konfig.RED-5 → Konfiguracja

– Za pomocą tej funkcji konfiguruje się, które wejścia i wyjścia można używać i jakie funkcje posiadają wejścia i wyjścia.

Każda konfiguracja posiada jednoznaczną wartość nastawczą, jaką należy wpisać w funkcji **Konfiguracja**. Wartość nastawcza i przyporządkowanie zacisków do wybranego schematu systemu podane są w podręczniku schematów Konfiguracja schematu systemu (→ strona 13).

Podłączenie czujników do **RED-5** (→ strona 33)

Podłączenie podzespołów do **RED-5** (→ strona 33)

7.4.2 Konfigurowanie wyjścia wielofunkcyjnego RED-5

Poziom instalatora → Konfig. Systemu → Konfig.RED-5 → Konfiguracja

– Za pomocą tej funkcji ustawia się, jaką funkcjonalność należy przypisać do wyjścia wielofunkcyjnego.

Podłączenie czujników do **RED-5** (→ strona 33)

Podłączenie podzespołów do **RED-5** (→ strona 33)

Jeżeli w **RED-5** ustawiona została konfiguracja 3 (**Konfiguracja**), nie wolno ustawiać **Reg. r.-t.**.

Funkcja **RED-5 wyjście wiel.** nie pojawia się na ekranie, jeśli funkcjonalność wyjścia wielofunkcyjnego została ustalona przez konfigurację systemu.

7.5 Moduł dodatkowy

7.5.1 Konfiguracja wyjścia wielofunkcyjnego

Poziom instalatora → Konfig. Systemu → Moduł dodatkowy → Wyjście wielof. 2

– Można wykorzystać wyjście wielofunkcyjne 2, aby sterować pompą cyrkulacyjną, osuszaczem lub pompą do wykonywania zabezpieczenia przed bakteriami Legionella.

W zależności od ustalonego schematu układu, wyjście wielofunkcyjne 2 ma zdefiniowaną tylko jedną funkcję lub można ustawić jedną funkcję spośród dwóch lub trzech funkcji do wyboru.

7.5.2 Nastawianie mocy wyjściowej dodatkowego urządzenia grzewczego

Poziom instalatora → Konfig. Systemu → Moduł dodatkowy → Wyjście ogrz. dod.

– W przypadku podłączenia **Genia Air**, można korzystać z funkcji **Wyjście ogrz. dod.**. Za pomocą tej funkcji ustawia się stopień (maks. moc wyjściową), z którym dodatkowy

kocioł grzewczy może pracować w przypadku zapotrzebowania na ciepło.

Dodatkowe urządzenie grzewcze może pracować na trzech różnych stopniach (mocach wyjściowych).

7.5.3 Konfiguracja wejścia wielofunkcyjnego

Poziom instalatora → Konfig. Systemu → Moduł dodatkowy → Wejście wielof.

– Jeżeli podłączona jest pompa ciepła, można korzystać z funkcji **Wejście wielof.**. W tym celu regulator systemu sprawdza wejście pompy ciepła.

Wejście w **Genia Air**: ME

Jeśli na wejściu pompy ciepła występuje sygnał, możliwe są poniższe funkcjonalności.

nie uż.: regulator systemu nie aktywuje żadnych funkcji. Regulator systemu ignoruje występujący sygnał.

1xcyrk.: użytkownik nacisnął przycisk cyrkulacji. Regulator systemu steruje pompą cyrkulacyjną przez krótki czas.

PV: podłączona instalacja fotowoltaiczna generuje nadmiarowy prąd, który powinien zostać wykorzystany do instalacji grzewczej. Regulator systemu aktywuje ładowanie zasobnika buforowego w obiegu grzewczym. Zasobnik buforowy jest ładowany przy temperaturze zasilania i różnicy dla ustawień zasobnika buforowego (→ strona 15) tak długo, aż sygnał na wejściu pompy ciepła ponownie opadnie.

7.6 Obieg ciepłej wody użytkowej

7.6.1 Nastawianie zasobnika

Poziom instalatora → Konfig. Systemu → Obieg ciepłej wody → Zasobnik

– Za pomocą tej funkcji można aktywować lub dezaktywować zasobnik dla obiegu wody użytkowej.

Jeżeli zasobnik jest zainstalowany w instalacji grzewczej, ustawienie musi być zawsze aktywne.

7.6.2 Ustawianie trybu pracy dla obiegu wody użytkowej

Poziom instalatora → Konfig. Systemu → Obieg ciepłej wody → Tryb pracy c. wody → Wył.

Poziom instalatora → Konfig. Systemu → Obieg ciepłej wody → Tryb pracy c. wody → Auto

Poziom instalatora → Konfig. Systemu → Obieg ciepłej wody → Tryb pracy c. wody → Dzień

– Za pomocą tej funkcji można ustawić tryb pracy dla obiegu wody użytkowej.

Obszerny opis funkcji **Tryb pracy** znajduje się w instrukcji obsługi regulatora systemu.

7.6.3 Ustawianie temperatury zadanej zasobnika (ciepła woda)

Niebezpieczeństwo!
Zagrożenie życia wskutek Legionelli!

Legionella rozwija się w temperaturach poniżej 60 °C.

► Należy upewnić się, że użytkownik zna wszystkie procedury dotyczące zabezpieczenia przed bakteriami Legionella, aby spełnić obowiązujące wymogi dotyczące profilaktyki przed Legionellą.

Poziom instalatora → Konfig. Systemu → Obieg ciepłej wody → Ciepła woda

– Za pomocą tej funkcji można ustalić temperaturę zadaną dla podłączonego zasobnika c.w.u. (**Ciepła woda**). Ustawić w regulatorze systemu taką temperaturę zadaną, aby akurat pokryć zapotrzebowanie użytkownika na ciepło.

► Przestrzegać mających zastosowanie przepisów odnośnie do profilaktyki dot. bakterii Legionella.

7.6.4 Odczyt temperatury rzeczywistej zasobnika ciepłej wody użytkowej

Poziom instalatora → Konfig. Systemu → Obieg ciepłej wody → Temp. zasob. rzecz.

– Za pomocą tej funkcji można odczytać zmierzoną temperaturę zasobnika.

7.6.5 Odczyt stanu pompy ładowania zasobnika

Poziom instalatora → Konfig. Systemu → Obieg ciepłej wody → Pompa ład. zas.

– Za pomocą tej funkcji można odczytać stan pompy ładowania zasobnika (**Wł.**, **Wył.**).

7.6.6 Odczyt temperatury zadanej zasilania obiegu ciepłej wody

Poziom instalatora → Konfig. Systemu → Obieg ciepłej wody → Temp. zasil. Zadana

– Za pomocą tej funkcji można odczytać temperaturę zadaną zasilania obiegu wody użytkowej.

7.6.7 Odczyt stanu pompy cyrkulacyjnej

Poziom instalatora → Konfig. Systemu → Obieg ciepłej wody → Pompa cyrkulacyjna

– Za pomocą tej funkcji można odczytać stan pompy cyrkulacyjnej (**Wł.**, **Wył.**).

7.7 Zasobnik buforowy

7.7.1 Odczyt temperatury zasobnika na górze zasobnika buforowego

Poziom instalatora → Konfig. Systemu → Zasobnik buforowy → T. zasobnika, góra

– Za pomocą tej funkcji można odczytać temperaturę rzeczywistą w górnym przedziale zasobnika buforowego.

7.7.2 Odczyt temperatury zasobnika na dole zasobnika buforowego

Poziom instalatora → Konfig. Systemu → Zasobnik buforowy → T. zasobnika, dół

– Za pomocą tej funkcji można odczytać temperaturę rzeczywistą w dolnym przedziale zasobnika buforowego.

7.8 OBIEG 1

Obieg grzewczy można wykorzystywać do różnych funkcji (obieg grzewczy, obieg basenu, obieg wartości stałych itd.) Na ekranie wyświetlają się tylko funkcje, które sa potrzebne do zastosowania obiegu grzewczego. W zestawieniu podane są funkcje, które można ustawić lub odczytać podczas konfiguracji.

Funkcja dla obiegu grzewczego (→ strona 34)

7.8.1 Ustawianie rodzaju obiegu

Poziom instalatora → Konfig. Systemu → OBIEG1 → Rodzaj obiegu

– Za pomocą tej funkcji można ustalić, jaką funkcjonalność otrzyma obieg grzewczy.

Pierwszy obieg grzewczy w instalacji grzewczej ma nastawę fabryczną **Ogrzew.**. Wszystkie pozostałe obiegi grzewcze mają nastawę fabryczną **Nieakt.**, którą ewentualnie należy aktywować.

Nieakt.: obieg grzewczy nie jest używany.

Ogrzew.: obieg grzewczy jest wykorzystywany do ogrzewania i posiada regulację pogodową. W zależności od schematu układu, obieg grzewczy może być obiegiem mieszacza lub obiegiem bezpośrednim.

Pool: obieg grzewczy jest używany jako obieg basenu. Zewnętrzny regulator basenu można podłączyć do wejścia DEM1 lub DEMx w **RED-3**. Jeśli zaciski na wejściu są zwarte, nie ma zapotrzebowania na ciepło. Jeśli zaciski na wejściu są rozwarte, jest zapotrzebowanie na ciepło.

W. stała: obieg grzewczy jest regulowany na dwie stałe temperatury zadane zasilania. Obieg grzewczy można przełączać między dwoma temperaturami zadanymi zasilania.

W zależności o wybranej **Rodzaj obiegu** na ekranie pojawiają się wymagane funkcje.

7.8.2 Odczyt stanu pompy obiegu grzewczego

Poziom instalatora → Konfig. Systemu → OBIEG1 → Status pompy

– Za pomocą tej funkcji można odczytać aktualny stan (**Wł.**, **Wył.**) pompa obiegu grzewczego.

7.8.3 Odczyt stanu mieszacza obiegu grzewczego

Poziom instalatora → Konfig. Systemu → OBIEG2 → Stan mieszacza

– Za pomocą tej funkcji można odczytać aktualny stan (**otw.**, **zam.**, **Stop**) mieszacza obiegu grzewczego **OBIEG2**.

7.8.4 Nastawianie podwyższenia temperatury

Poziom instalatora → Konfig. Systemu → OBIEG1 → Podwyższenie temp.

– Za pomocą tej funkcji można ustawić podwyższenie temperatury. Podwyższenie temperatury zwiększa aktualną temperaturę zadaną obiegu grzewczego o ustawioną wartość.

Funkcja umożliwia w obiegach mieszacza ze stałym domieszaniem osiągnięcie temperatury zadanej w trybie ogrzewania, mimo że stałe domieszanie znacznie obniża temperaturę obiegu mieszacza.

Oprócz tego, funkcja ta umożliwia uzyskanie optymalnego zakresu regulacji dla działania zaworu mieszacza. Stabilne działanie jest możliwe tylko wtedy, jeżeli zawór mieszacza rzadko przełącza się w skrajne położenia. Powoduje to podwyższenie jakości regulacji.

7.8.5 Odczyt temperatury zadanej zasilania obiegu grzewczego

Poziom instalatora → Konfig. Systemu → OBIEG1 → Temp. zasil. Zadana

– Za pomocą tej funkcji można odczytać zadaną temperaturę zasilania obiegu grzewczego.

7.8.6 Odczyt temperatury rzeczywistej

Poziom instalatora → Konfig. Systemu → OBIEG1 → Temp. Rzeczywista

– Za pomocą tej funkcji można odczytać temperaturę rzeczywistą obiegu grzewczego.

7.8.7 Odczyt stanu obiegu grzewczego

Poziom instalatora → Konfig. Systemu → OBIEG1 → Stan

– Za pomocą tej funkcji można odczytać, w jakim trybie pracy znajduje się obieg grzewczy.

Wył.: obieg grzewczy nie zgłasza zapotrzebowanie na ciepło.

Tryb c.o.: obieg grzewczy znajduje się w trybie ogrzewania.

Chłodz.: obieg grzewczy znajduje się w trybie chłodzenia.

C.w.u.: obieg grzewczy znajduje się w trybie ogrzewania ciepłej wody w zasobniku.

7.8.8 Ustawianie temperatury granicznej dla wyłączenia obiegu grzewczego

Poziom instalatora → Konfig. Systemu → OBIEG1 → Granica wył. t.zewn.

– Za pomocą tej funkcji można ustawić temperaturę graniczną. Jeśli temperatura zewnętrzna jest wyższa niż ustawiona temperatura wyłączenia, to regulator systemu wyłączy tryb ogrzewania.

7.8.9 Ustawianie wysokiej temperatury zadanej zasilania obiegu basenu lub obiegu stałej wartości

Poziom instalatora → Konfig. Systemu → OBIEG1 → T.zad.zas. Wysoka

– Za pomocą tej funkcji można ustawić wysoką temperaturę zadaną zasilania obiegu basenu lub obiegu stałej wartości. Wysoka temperatura zadana zasilania obowiązuje dla przedziałów czasowych posiadających wartość **Wł.**.

Warunek:

– W funkcji **Rodzaj obiegu** wybrano ustawienie **Pool** lub **W. stała**.
– W funkcji **Program czasowy ogrzewania** wybrano ustawienie **Wł.** dla okresów.

7.8.10 Ustawianie niskiej temperatury zadanej zasilania obiegu basenu lub obiegu stałej wartości

Poziom instalatora → Konfig. Systemu → OBIEG1 → T.zad.zas. Niska

– Za pomocą tej funkcji można ustawić niską temperaturę zadaną zasilania obiegu basenu lub obiegu stałej wartości. Niska temperatura zadana zasilania obowiązuje dla przedziałów czasowych posiadających wartość **Wył.**.

Warunek:

– W funkcji **Rodzaj obiegu** wybrano ustawienie **Pool** lub **W. stała**.
– W funkcji **Program czasowy ogrzewania** wybrano ustawienie **Wył.** dla przedziałów czasowych.

7.8.11 Aktywacja wpływu temperatury pokojowej

Poziom instalatora → Konfig. Systemu → OBIEG1 → Korekta t. pokoj.

– Za pomocą tej funkcji można ustalić, czy wykorzystywany będzie dodatkowo czujnik temperatury wbudowany w regulatorze systemu lub w module zdalnego sterowania.

Warunek:

– Ewentualnie dostępny moduł zdalnego sterowania jest zamontowany w pomieszczeniu mieszkalnym.
– Regulator systemu lub ewentualnie moduł zdalnego sterowania jest przyporządkowany w funkcji **Przyporz.strefy** do strefy, w której zainstalowany jest regulator systemu lub moduł zdalnego sterowania. Jeśli nie zostanie wykonane przyporządkowanie strefy, funkcja **Korekta t. pokoj.** nie będzie działała.

Brak: czujnik temperatury nie jest wykorzystywany do regulacji.

Korekta: wbudowany czujnik temperatury mierzy aktualną temperaturę pokojową w pomieszczeniu referencyjnym. Wartość ta jest porównywana z zadaną temperaturą pokojową i w przypadku wykrycia różnicy, temperatura zasilania ogrzewania jest dostosowywana poprzez tzw. „efektywną zadaną temperaturę pokojową“. Efektywna wartość zadana temp. w pomieszczeniu. = ustawiona wartość zadana temp. w pomieszczeniu + (ustawiona wartość zadana temp. w pomieszczeniu - zmierzona temperatura pokojowa) Zamiast ustawionej wartości zadanej temperatury w pomieszczeniu regulacja wykorzystuje efektywną wartość zadanej temperatury w pomieszczeniu.

Termost.: funkcja taka jak w przypadku funkcji korekta, jednak dodatkowo strefa zostaje wyłączona, gdy zmierzona temperatura pokojowa jest wyższa o + 3/16 K od ustawionej wartości zadanej temperatury w pomieszczeniu. Jeżeli temperatura pokojowa spada znów o + 2/16 K poniżej ustawionej wartości zadanej temperatury w pomieszczeniu, strefa zostaje znów włączona. Korzystanie z włączenia temperatury pokojowej w połączeniu z prawidłowym wyborem krzywej ogrzewania zapewnia optymalną regulację instalacji grzewczej.

7.8.12 Nastawianie krzywej grzewczej

Poziom instalatora → Konfig. Systemu → OBIEG1 → Krzywa grzewcza

– Jeżeli ustawienie krzywej grzewczej jest niewystarczające do regulacji temperatury w pomieszczeniach zgodnie z życzeniami użytkownika, można zmodyfikować ustawienie krzywej grzewczej dokonane podczas instalacji.

W przypadku aktywacji funkcji **adapt. krzywa grz.** należy zawsze dostosować wartość krzywej grzewczej do wybranej instalacji grzewczej.

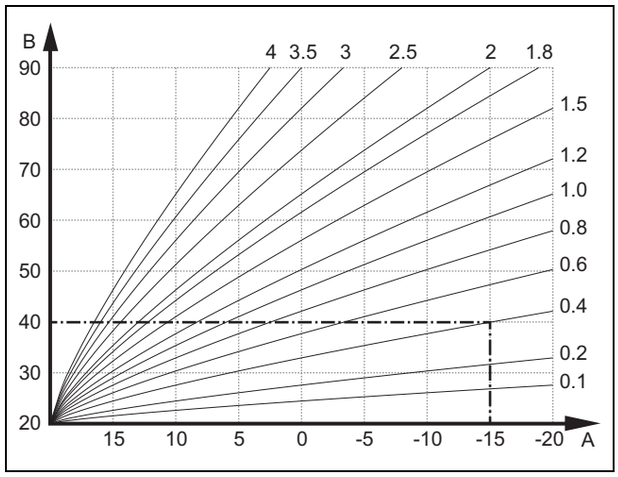

A	Temperatura zewnętrzna °C	B	Temperatura zadana zasilania °C

Na rysunku są pokazane możliwe krzywe grzewcze od 0,1 do 4.0 dla wartości zadanej temperatury w pomieszczeniu 20 °C. Jeżeli była wybrana krzywa grzewcza 0,4, to przy temperaturze zewnętrznej -15 °C temperatura zasilania będzie wyregulowana na 40 °C.

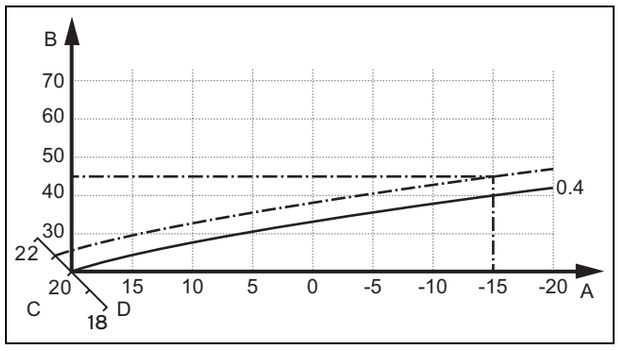

A	Temperatura zewnętrzna °C	C	Wartość zadana temperatury w pomieszczeniu °C
B	Temperatura zadana zasilania °C	D	Oś a

Jeżeli wybrano krzywą grzewczą 0.4 oraz nastawiono wartość zadaną temperatury w pomieszczeniu 21 °C, krzywa grzewcza przesuwa się zgodnie z rysunkiem. Na nachylonej o 45° osi a krzywa ogrzewania jest równolegle przesunięta odpowiednio do wartości zadanej temperatury pokojowej. Przy temperaturze zewnętrznej −15 °C, regulacja zapewnia temperaturę wody na zasilaniu 45 °C.

7.8.13 Nastawianie minimalnej temperatury zasilania obiegu grzewczego

Poziom instalatora → Konfig. Systemu → OBIEG1 → Temperatura min.

– Za pomocą tej funkcji można ustawić minimalną temperaturę wody na zasilaniu w trybie ogrzewania dla każdego obiegu grzewczego, która nie może zostać przekroczona

w dół podczas regulacji. Regulator systemu porównuje obliczoną temperaturę zasilania z nastawioną temperaturą minimalną i w przypadku różnicy ustawia wyższą wartość.

7.8.14 Nastawianie maksymalnej temperatury wody na zasilaniu dla obiegu grzewczego

Poziom instalatora → Konfig. Systemu → OBIEG1 → Temperatura maks.

– Za pomocą tej funkcji można ustawić wartość maksymalną dla temperatury wody na zasilaniu w trybie ogrzewania dla każdego obiegu grzewczego, która nie może zostać przekroczona podczas regulacji. Regulator systemu porównuje obliczoną temperaturę zasilania z nastawioną wartością temperatury maksymalnej i w przypadku różnicy ustawia niższą wartość.

7.8.15 Aktywacja Chłodzenie możliwe

Poziom instalatora → Konfig. Systemu → OBIEG1 → Chłodzenie możliwe

– Jeżeli podłączona jest pompa ciepła, można aktywować funkcję **Tryb pracy chłodz.** dla obiegu grzewczego.

7.8.16 Aktywowanie kontroli punktu rosy

Poziom instalatora → Konfig. Systemu → OBIEG1 → Kontr. punktu rosy

– Za pomocą tej funkcji można aktywować kontrolę punktu rosy.

Jeżeli kontrola punktu rosy jest aktywna, regulator systemu porównuje nastawioną minimalną temperaturę żądaną na zasilaniu chłodzenia z punktem rosy i różnicą. Regulator systemu zawsze wybiera wyższą temperaturę, aby nie osadzał się kondensat.

7.8.17 Nastawianie korekty temperatury kondensacji

Poziom instalatora → Konfig. Systemu → OBIEG1 → Kor. temp. kondens.

– Za pomocą tej funkcji można ustawić korektę temperatury kondensacji.

Korekta to dodatkowa wartość, która jest dodawana do temperatury kondensacji. Regulator systemu dla obliczonej temperatury zasilania na dopływie zawsze wybiera maksymalną wartość spośród ustawionej temperatury zasilania na dopływie oraz punktu rosy i różnicy.

7.8.18 Ustawianie temperatury zakończenia chłodzenia

Poziom instalatora → Konfig. Systemu → OBIEG1 → T. zewn. zak. chłodz.

– Za pomocą tej funkcji można ustawić temperaturę graniczną, od której wyłącza się chłodzenie. Jeśli temperatura zewnętrzna jest niższa niż ustawiona temperatura graniczna, to regulator systemu zatrzyma tryb chłodzenia.

7.8.19 Nastawianie minimalnej wartości zadanej zasilania chłodzenia

Poziom instalatora → Konfig. Systemu → OBIEG1 → Min.t.zasil.chłodz

– Jeśli podłączona jest pompa ciepła i aktywna jest funkcja **Chłodzenie możliwe** dla obiegu grzewczego, można ustawić minimalną temperaturę żądaną na zasilaniu dla trybu pracy **Chłodzenie możliwe**.

Regulator systemu reguluje obieg grzewczy na minimalną temperaturę żądaną na zasilaniu, również wtedy, kiedy użytkownik ustawi niższą temperaturę żądaną chłodzenia.

7.8.20 Odczyt statusu zewnętrznego zapotrzebowania na ciepło

Poziom instalatora → Konfig. Systemu → OBIEG1 → St.z.zap. na ciepło

– Za pomocą tej funkcji można odczytać zapotrzebowanie na ciepło na zewnętrznym wejściu.

W zależności od konfiguracji **RED-3** dla każdego obiegu grzewczego istnieje zewnętrzne wejście. Na tym zewnętrznym wejściu można podłączyć np. zewnętrzny regulator strefy.

7.8.21 Definiowanie metody regulacji ochrony przed zamarzaniem

Poziom instalatora → Konfig. Systemu → OBIEG1 → Ochrona przed zam.

– Za pomocą tej funkcji można ustawiać sposób działania regulatora systemu w trybie automatycznym oddzielnie dla każdego obiegu grzewczego. Nastawa fabryczna: **Eco**

Dostępne są dwie strategie regulacji do wyboru, które można dodatkowo dostosować poprzez wykorzystanie korekty temperatury pokojowej.

Jeżeli w funkcji **Korekta t. pokoj.** ustawiono wartość **Termost.**, funkcja **Ochrona przed zam.** jest nieskuteczna. Regulator systemu reguluje zawsze do wartości zadanej temperatury w pomieszczeniu 5°C.

– **Eco**: tryb pracy **Auto** i **Wył.** jest wyłączony. W podłączonym obiegu mieszacza pompa obiegu grzewczego jest wyłączona, a mieszacz obiegu grzewczego jest zamknięty. Temperatura zewnętrzna jest monitorowana. Jeżeli temperatura zewnętrzna spada poniżej 4°C, regulator systemu włącza funkcję ogrzewania po upływie czasu opóźnienia ochrony przed zamarzaniem. Pompa obiegu grzewczego jest odblokowana. W podłączonym obiegu mieszacza pompa obiegu grzewczego i mieszacz obiegu grzewczego są odblokowane. Regulator systemu reguluje wartość zadaną temperatury w pomieszczeniu na ustawioną temperaturę **Noc**. Mimo włączonej funkcji ogrzewania urządzenie grzewcze jest aktywne tylko w razie potrzeby. Funkcja ogrzewania pozostaje włączona, aż temperatura zewnętrzna wzrośnie powyżej 4°C, a następnie regulator systemu wyłącza funkcję ogrzewania, jednak kontrola temperatury zewnętrznej pozostaje aktywna.
– **Noc**: funkcja ogrzewania jest włączona, wartość zadana temperatury w pomieszczeniu zostaje ustawiona i regulowana na temperaturę **Noc**.

7.9 STREFA1

7.9.1 Wyłączenie strefy

Poziom instalatora → Konfig. Systemu → STREFA1 → Strefa aktywna

– Za pomocą tej funkcji można wyłączyć strefę, która jest niepotrzebna.

Wszystkie dostępne strefy wyświetlają się na ekranie, jeśli istniejące obiegi grzewcze w funkcji **Rodzaj obiegu** są aktywowane.

Ustawianie rodzaju obiegu (→ strona 17)

7.9.2 Zmień nazwę strefy

Poziom instalatora → Konfig. Systemu → STREFA1 → Nazwa strefy

– Można dowolnie zmienić ustawioną fabrycznie nazwę strefy. Długość nazwy jest ograniczona do 10 znaków.

7.9.3 Przyporządkowanie strefy

Poziom instalatora → Konfig. Systemu → STREFA1 → Przyporz.strefy

– Za pomocą tej funkcji do wybranej strefy przyporządkowuje się urządzenie (regulator systemu lub moduł zdalnego sterowania), zainstalowane w strefie. Regulacja wykorzystuje dodatkowo czujnik temperatury w pomieszczeniu przyporządkowanego urządzenia.

Jeśli przyporządkowany został moduł zdalnego sterowania, to moduł zdalnego sterowania korzysta z wszystkich wartości przyporządkowanej strefy.

Jeśli nie zostanie wykonane przyporządkowanie strefy, funkcja **Korekta t. pokoj.** nie będzie działała.

7.9.4 Odczyt temperatury pokojowej

Poziom instalatora → Konfig. Systemu → STREFA1 → Temp. pokojowa

– Jeżeli regulator systemu jest przydzielony do jednej strefy, można odczytać aktualną temperaturę pokojową.

Regulator systemu ma wbudowany czujnik temperatury badający temperaturę pokojową.

7.9.5 Odczyt stanu zaworu strefy

Poziom instalatora → Konfig. Systemu → STREFA1 → Status zaw. Strefy

– Za pomocą tej funkcji można odczytać aktualny stan zaworu strefy (**otwarty**, **zamk.**).

7.9.6 Nastawianie temperatury nocnej

Poziom instalatora → Konfig. Systemu → STREFA1 → Nocna temperatura

– Za pomocą tej funkcji można nastawić żądaną temperaturę poza przedziałami czasowymi strefy.

Temperatura nocna to temperatura, przy której ogrzewanie ma zostać zmniejszone w okresie mniejszego zapotrzebowania na ciepło.

7.10 Urządz. grzewcze 1, Pompa ciepła 1 lub Moduł dodatkowy PC

7.10.1 Odczyt stanu

Poziom instalatora → Konfig. Systemu → Urządz. grzewcze 1 → Akt. t. wody na d.

Poziom instalatora → Konfig. Systemu → Pompa ciepła 1 → Akt. t. wody na d.

Poziom instalatora → Konfig. Systemu → Moduł dodatkowy PC → Akt. t. wody na d.

– Za pomocą tej funkcji można odczytać, jakie zapotrzebowanie na ciepło zgłasza regulator systemu na urządzeniu grzewczym, pompie ciepła lub dodatkowym module pompy ciepła.

Gotow: regulator systemu nie zgłasza zapotrzebowanie na ciepło.

Tryb og.: regulator systemu zgłasza zapotrzebowanie na ciepło dla trybu ogrzewania.

Chłodz.: regulator systemu zgłasza zapotrzebowanie na ciepło dla trybu chłodzenia.

C. woda: regulator systemu zgłasza zapotrzebowanie na ciepło dla trybu podgrzewania ciepłej wody.

7.10.2 Odczyt rzeczywistej temperatury zasilania

Poziom instalatora → Konfig. Systemu → Urządz. grzewcze 1 → Status

Poziom instalatora → Konfig. Systemu → Moduł dodatkowy PC → Status

Poziom instalatora → Konfig. Systemu → Urządz. grzewcze 1 → Akt. t. wody na d.

– Za pomocą tej funkcji można odczytać temperaturę rzeczywistą zasilania urządzenia grzewczego, pompy ciepła lub modułu dodatkowego pompy ciepła.

7.11 Obieg solarny

7.11.1 Odczyt temperatury kolektora

Poziom instalatora → Konfig. Systemu → Obieg solarny → Temp. kolektora

– Za pomocą tej funkcji można odczytać aktualną temperaturę mierzoną przez czujnik temperatury kolektora.

7.11.2 Odczyt stanu pompy solarnej

Poziom instalatora → Konfig. Systemu → Obieg solarny → Stan pompy solarnej

– Za pomocą tej funkcji można odczytać aktualny stan pompy solarnej (**Wł.**, **Wył.**).

7.11.3 Odczyt czasu pracy pompy solarnej

Poziom instalatora → Konfig. Systemu → Obieg solarny → Pompa sol. - czas

– Za pomocą tej funkcji można odczytać zmierzoną liczbę godzin eksploatacji pompy solarnej od uruchomienia lub od ostatniego wyzerowania.

7.11.4 Zerowanie czasu pracy pompy solarnej

Poziom instalatora → Konfig. Systemu → Obieg solarny → Czas pracy - reset

– Za pomocą tej funkcji można wyzerować sumaryczną liczbę godzin eksploatacji pompy solarnej.

7.11.5 Odczyt wartości czujnika uzysku solarnego

Poziom instalatora → Konfig. Systemu → Obieg solarny → Czujnik uzysku sol.

– Za pomocą tej funkcji można odczytać aktualną wartość czujnika uzysku solarnego.

7.11.6 Nastawianie przepływu obiegu solarnego

Poziom instalatora → Konfig. Systemu → Obieg solarny → Przepływ solarny

– W tej funkcji wpisuje się wartość strumienia objętości. Wartość ta służy do obliczania uzysku solarnego.

Jeżeli w instalacji grzewczej zainstalowany jest **GHS 70**, to **GHS 70** przekazuje wartość objętościowego strumienia przepływu. Regulator systemu ignoruje wpisaną wartość w tej funkcji.

7.11.7 Aktywacja Impuls pompy sol.

Poziom instalatora → Konfig. Systemu → Obieg solarny → Impuls pompy sol.

– Za pomocą tej funkcji można aktywować impuls pompy solarnej, aby przyśpieszyć wykrycie temperatury kolektora.

Ze względów konstrukcyjnych, w przypadku niektórych kolektorów następuje opóźnienie czasowe przy ustalaniu wartości pomiarowej rejestracji temperatury. Przy pomocy funkcji **Impuls pompy sol.** można skrócić to opóźnienie. Przy aktywnej funkcji pompa solarna zostaje włączona na 15 s (impuls pompy solarnej), jeżeli temperatura na czujniku temperatury kolektora wzrastała w tempie 2 K/godz. W ten sposób podgrzany płyn solarny jest szybciej transportowany do miejsca pomiaru.

7.11.8 Nastawianie funkcji ochrony obiegu solarnego

Poziom instalatora → Konfig. Systemu → Obieg solarny → Ochr. obiegu solar.

– Za pomocą tej funkcji można ustalić temperaturę graniczną dla ustalonej temperatury w kolektorze obiegu solarnego.

Jeżeli dostępna energia słoneczna przekracza aktualne zapotrzebowanie na ciepło (np. wszystkie zasobniki są całkowicie naładowane), temperatura w polu kolektorów może znacznie wzrosnąć. Przy przekroczeniu temperatury ochronnej na czujniku temperatury kolektora, pompa solarna jest wyłączana w celu ochrony obiegu solarnego (pompa, zawory, etc.) przed przegrzaniem. Po ochłodzeniu (histereza 35 K) pompa solarna zostaje znów włączona.

7.11.9 Ustawianie minimalnej temperatury kolektora

Poziom instalatora → Konfig. Systemu → Obieg solarny → Min. temp. kolektora

– Przy pomocy tej funkcji można ustawić minimalną temperaturę kolektora.

Ustalenie histerezy załączania ładowania solarnego (→ strona 21)

7.11.10 Ustawianie czasu odpowietrzania dla obiegu solarnego

Poziom instalatora → Konfig. Systemu → Obieg solarny → Czas odpowietrz.

– Za pomocą tej funkcji można wspomagać usuwanie powietrza z obiegu solarnego.

Regulator systemu kończy funkcję po upływie podanego czasu odpowietrzania, kiedy aktywna jest ochrona obiegu solarnego lub przekroczono maks. temperaturę zasobnika.

7.11.11 Odczyt aktualnego przepływu GHS 70

Poziom instalatora → Konfig. Systemu → Obieg solarny → Akt. przepływ

– Za pomocą tej funkcji można odczytać zmierzony przepływ (objętościowy strumień przepływu) **GHS 70**.

7.12 Zasobnik solarny 1

7.12.1 Ustalenie histerezy załączania ładowania solarnego

Poziom instalatora → Konfig. Systemu → Zasobnik solarny → Histereza włącz.

– Za pomocą tej funkcji można ustalić histerezę dla uruchomienia ładowania solarnego. Różnica temperatur jest mierzona między dolnym czujnikiem temperatury zasobnika a czujnikiem temperatury kolektora.

Jeśli różnica temperatur przekracza ustawioną wartość różnicy i ustawioną minimalną temperaturę kolektora, regulator systemu wyłączy pompę solarną. Zasobnik solarny jest ładowany. Histerezę można ustawić oddzielnie dla dwóch podłączonych zasobników solarnych.

7.12.2 Ustalenie histerezy wyłączania ładowania solarnego

Poziom instalatora → Konfig. Systemu → Zasobnik solarny → Histereza wyłącz.

– Za pomocą tej funkcji można ustalić histerezę dla zatrzymania ładowania solarnego. Różnica temperatur jest mierzona między dolnym czujnikiem temperatury zasobnika a czujnikiem temperatury kolektora.

Jeśli różnica temperatur jest niższa niż ustawiona wartość różnicy, regulator systemu wyłączy pompę solarną. Zasobnik solarny nie jest ładowany. Histereza wyłączania musi być o co najmniej 1 K mniejsza od ustawionej histerezy załączania.

7.12.3 Ustalenie maksymalnej temperatury zasobnika solarnego

Poziom instalatora → Konfig. Systemu → Zasobnik solarny → Temperatura maks.

– Dzięki tej funkcji można ustawić maksymalną wartość graniczną temperatury zasobnika solarnego, aby otrzymać maksymalny uzysk z solarnego ładowania zasobnika, ale również zapewnić ochronę przed osadzaniem się kamienia.

W przypadku przekroczenia ustawionej temperatury maksymalnej na dolnym czujniku temperatury zasobnika, regulator systemu wyłącza pompę solarną. Ładowanie solarne zostaje udostępnione dopiero wtedy, gdy temperatura na dolnym czujniku temperatury zasobnika w zależności od temperatury maksymalnej spadnie pomiędzy 1,5 K a 9 K. Ustawiona tem-

peratura maksymalna nie może przekraczać maksymalnie dopuszczalnej temperatury używanego zasobnika.

7.12.4 Odczyt wartości dolnego czujnika temperatury zasobnika

Poziom instalatora → Konfig. Systemu → Zasobnik solarny → T. zasobnika, dół

– Za pomocą tej funkcji można odczytać aktualną wartość pomiarową dolnego czujnika temperatury zasobnika.

7.13 2. Regulacja różnicy temperatury

7.13.1 Ustalanie histerezy włączania dla drugiego regulatora różnicowo-temperaturowego

Poziom instalatora → Konfig. Systemu → Regul. różnicy temp. → Histereza włącz.

– Za pomocą tej funkcji można ustalać wartość różnicy uruchomienia regulatora różnicowo-temperaturowego, np. solarnego wspomagania instalacji grzewczej.

Jeśli różnica między czujnikiem różnicy temperatur 1 i czujnikiem różnicy temperatur 2 przekracza podaną histerezę włączania i temperaturę minimalną na czujniku różnicy temperatur 1, to regulator systemu zasteruje wyjście różnicy temperatur. Regulator różnicowo-temperaturowy uruchamia się.

7.13.2 Ustalanie różnicy temperatury wyłączenia dla drugiego regulatora różnicowo-temperaturowego

Poziom instalatora → Konfig. Systemu → Regul. różnicy temp. → Histereza wyłącz.

– Za pomocą tej funkcji można ustalać wartość różnicy zatrzymania regulatora różnicowo-temperaturowego, np. solarnego wspomagania instalacji grzewczej.

Jeśli różnica między czujnikiem różnicy temperatur 1 i czujnikiem różnicy temperatur 2 jest niższa niż podana różnica temperatury wyłączenia lub przekracza temperaturę maksymalną na czujniku różnicy temperatur 2, to regulator systemu zasteruje wyjście różnicy temperatur. Regulator różnicowo-temperaturowy zatrzyma się.

7.13.3 Ustawianie temperatury minimalnej

Poziom instalatora → Konfig. Systemu → Regul. różnicy temp. → Temperatura min.

– Za pomocą tej funkcji można ustawić temperaturę minimalną, aby uruchomić regulator różnicowo-temperaturowy.

Ustalanie histerezy włączania dla drugiego regulatora różnicowo-temperaturowego (→ strona 22)

7.13.4 Ustawianie temperatury maksymalnej

Poziom instalatora → Konfig. Systemu → Regul. różnicy temp. → Temperatura maks.

– Za pomocą tej funkcji można ustawić temperaturę maksymalną, aby zatrzymać regulator różnicowo-temperaturowy.

Ustalanie różnicy temperatury wyłączenia dla drugiego regulatora różnicowo-temperaturowego (→ strona 22)

7.13.5 Odczyt wartości czujnika różnicy temperatur 1

Poziom instalatora → Konfig. Systemu → Regul. różnicy temp. → Czujnik TD1

– Za pomocą tej funkcji można odczytać aktualną wartość pomiarową czujnika różnicy temperatur 1 TD1.

7.13.6 Odczyt wartości czujnika różnicy temperatur 2

Poziom instalatora → Konfig. Systemu → Regul. różnicy temp. → Czujnik TD2

– Za pomocą tej funkcji można odczytać aktualną wartość pomiarową czujnika różnicy temperatur 2 TD2.

7.13.7 Odczyt stanu regulatora różnicowo-temperaturowego

Poziom instalatora → Konfig. Systemu → Regul. różnicy temp. → Wyjście TD

– Za pomocą tej funkcji można odczytać stan regulatora różnicowo-temperaturowego.

7.14 Wybór modułu rozszerzającego dla testu czujników i podzespołów

Poziom instalatora → Test czujn./el.wyk. → Moduł

– Za pomocą tej funkcji można wybrać podłączony moduł rozszerzający dla testu czujników i podzespołów. Regulator systemu zawiera listę podzespołów i czujników dla wybranego modułu rozszerzającego. Po potwierdzeniu wyboru podzespołu za pomocą przycisku OK regulator systemu włącza przekaźnik. Można sprawdzić działanie elementu wykonawczego. Aktywny jest tylko wysterowany element wykonawczy, wszystkie pozostałe są w tym czasie „wyłączone“.

Można np. przesunąć zawór mieszacza w pozycję otwarty i sprawdzić, czy zawór mieszacza jest podłączony we właściwą stronę, lub też wysterować pompę i sprawdzić, czy ta pompa się uruchamia. W przypadku wybrania czujnika, regulator systemu wskazuje wartość pomiarową tego czujnika. Odczytać wartości pomiarowe czujników wybranego podzespołu i sprawdzić, czy poszczególne czujniki przesyłają spodziewane wartości (temperatury, ciśnienia, przepływu...).

7.15 Połączenie radiowe

7.15.1 Odczyt siły odbioru regulatora systemu

Poziom instalatora → Połączenie radiowe → odbiór regulator

– Za pomocą tej funkcji można odczytać, jak dobra jest siła odbioru między odbiornikiem a regulatorem systemu.

4: Połączenie radiowe w akceptowalnym zakresie. Jeżeli siła odbioru wynosi < 4, połączenie radiowe jest niestabilne.

10: Połączenie radiowe jest bardzo stabilne.

7.15.2 Odczyt siły odbioru czujnika temperatury zewnętrznej

Poziom instalatora → Połączenie radiowe → odbiór czujnik AT

– Za pomocą tej funkcji można odczytać, jak dobra jest siła odbioru między odbiornikiem a czujnikiem temperatury zewnętrznej.

4: Połączenie radiowe w akceptowalnym zakresie. Jeżeli siła odbioru wynosi < 4, połączenie radiowe jest niestabilne.

10: Połączenie radiowe jest bardzo stabilne.

8 Przekazanie użytkownikowi

8.1 Przekazanie produktu użytkownikowi

- ► Należy poinstruować użytkownika w zakresie postępowania / manipulacji i zasady działania produktu.
- ► Przekazać użytkownikowi wszystkie skierowane do niego instrukcje oraz dokumenty urządzenia w celu ich zachowania na później.
- ► Należy podać użytkownikowi numer artykułu produktu.
- ► Zapoznać użytkownika z treścią instrukcji obsługi.
- ► Odpowiedzieć na wszystkie jego pytania.
- ► Zwrócić uwagę użytkownika zwłaszcza na informacje o bezpieczeństwie, których musi przestrzegać.

Niebezpieczeństwo!
Zagrożenie życia wskutek Legionelli!

Legionella rozwija się w temperaturach poniżej 60 °C.

- ► Należy upewnić się, że użytkownik zna wszystkie procedury dotyczące zabezpieczenia przed bakteriami Legionella, aby spełnić obowiązujące wymogi dotyczące profilaktyki przed Legionellą.

- ► Poinformować użytkownika o zabezpieczeniu przed bakteriami Legionella.
- ► Poinformować użytkownika o tym, że produkt musi być konserwowany zgodnie z podaną częstotliwością.
- ► Poinformować użytkownika, że funkcja regulatora systemu może zostać pogorszona, jeżeli będzie on używał regulatora systemu z dala od wyznaczonego miejsca ustawienia.
- ► Poinformować użytkownika, że siła odbioru między odbiornikiem a regulatorem systemu lub czujnikiem temperatury zewnętrznej nie może być osłabiana przez urządzenia elektryczne lub oddziaływania budynków.

9 Usuwanie usterek

9.1 Rozwiązywanie problemów i usterek

W przypadku wystąpienia usterki w instalacji grzewczej, na ekranie podstawowym pojawi się komunikat usterki.

Po naciśnięciu przycisku OK pojawi się aktualny komunikat usterki. Jeżeli występuje kilka komunikatów usterki, będzie wyświetlać się tylko jeden komunikat usterki.

Wskazówka
Nie wszystkie komunikaty usterek podane w zestawieniu pojawiają się automatycznie na ekranie.

Rozwiązywanie problemów (→ załącznik E)

Usuwanie usterek (→ załącznik E)

9.2 Komunikaty konserwacyjne

W dniu terminu konserwacji na ekranie podstawowym pojawi się komunikat konserwacji.

Po naciśnięciu przycisku OK pojawi się aktualny komunikat konserwacji. Jeżeli występuje kilka komunikatów konserwacji, będzie wyświetlać się tylko jeden komunikat konserwacji.

Komunikaty konserwacji (→ załącznik E)

10 Części zamienne

10.1 Zamawianie części zamiennych

Oryginalne części produktu zostały uwzględnione przez producenta podczas certyfikacji przy badaniu zgodności. Jeżeli podczas konserwacji lub naprawy używane będą inne części nieposiadające certyfikatu lub dopuszczenia, może to spowodować wygaśnięcie zgodności produktu i w związku z tym nie będzie on odpowiadał obowiązującym normom.

Zalecamy stosowanie oryginalnych części zamiennych producenta, ponieważ można w ten sposób zapewnić bezzakłóceniową eksploatację produktu. Aby uzyskać informacje dotyczące dostępnych oryginalnych części zamiennych, należy zwrócić się pod adres kontaktowy, podany na stronie tylnej niniejszej instrukcji.

- ► Jeżeli podczas konserwacji lub naprawy potrzebne są części zamienne, należy stosować wyłącznie części zamienne dopuszczone do produktu.

10.2 Wymienić baterię

Niebezpieczeństwo!
Zagrożenie życia z powodu niewłaściwych baterii!

Jeżeli baterie są zastępowane bateriami niewłaściwego typu, występuje niebezpieczeństwo wybuchu.

- ► Podczas wymiany baterii należy zwrócić uwagę na prawidłowy typ.
- ► Zużyte baterie należy utylizować zgodnie z zaleceniami w niniejszej instrukcji.

► Wymienić baterie zgodnie z opisem w instrukcji obsługi produktu.

10.3 Wymiana czujnika temperatury zewnętrznej

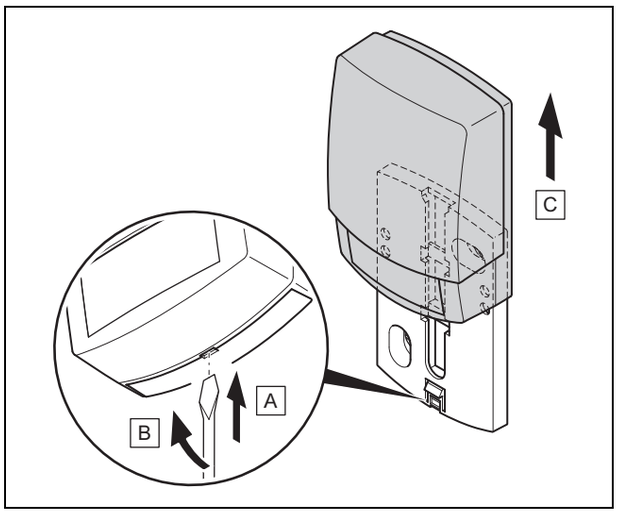

1. Zdjąć czujnik temperatury zewnętrznej z gniazda ściennego zgodnie z rysunkiem.
2. Odkręcić uchwyt ścienny od ściany.
3. Zniszczyć czujnik temperatury zewnętrznej. (→ strona 24)
4. Zamontować gniazdo ścienne. (→ strona 8)
5. Na odbiorniku nacisnąć przycisk programowania.
   ◁ Proces programowania uruchamia się. Dioda świecąca miga na zielono.
6. Uruchomić czujnik temperatury zewnętrznej i włożyć go w gniazdo ścienne. (→ strona 8)

10.4 Zniszczenie czujnika temperatury zewnętrznej

Wskazówka
Rezerwa ciemności dla czujnika temperatury zewnętrznej wynosi ok. 30 dni. W tym czasie uszkodzony czujnik temperatury zewnętrznej wysyła jeszcze sygnały radiowe. Jeżeli uszkodzony czujnik temperatury zewnętrznej znajduje się w zasięgu odbiornika, to odbiornik odbiera sygnały od niesprawnego i uszkodzonego czujnika temperatury zewnętrznej.

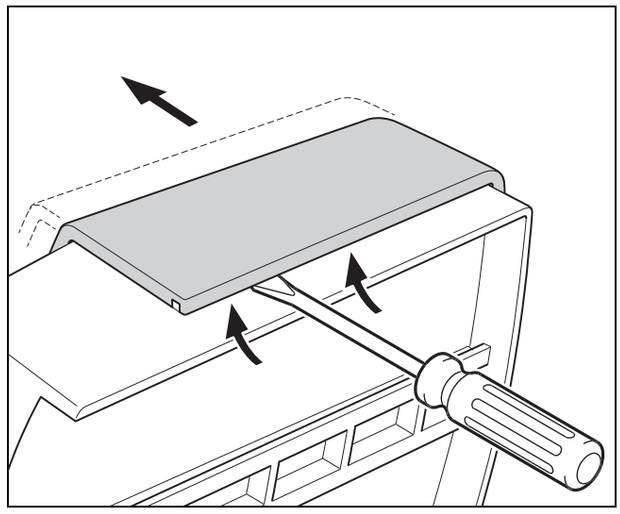

1. Otworzyć czujnik temperatury zewnętrznej zgodnie z rysunkiem.

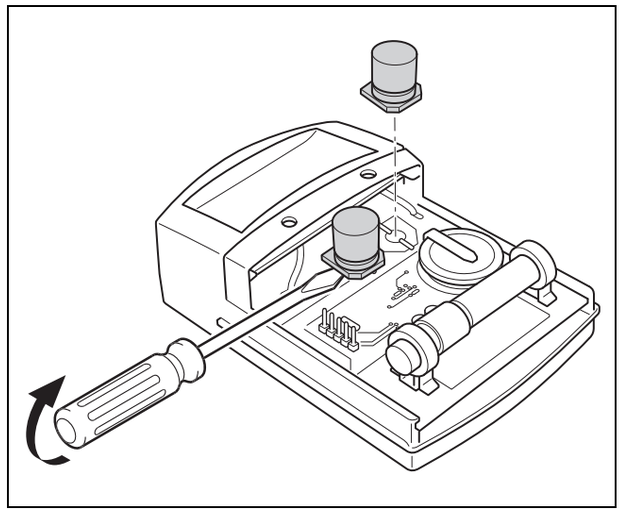

2. Wyjąć kondensatory zgodnie z rysunkiem.

11 Wycofanie z eksploatacji

11.1 Wyłączenie instalacji grzewczej z eksploatacji

► Należy wyłączyć z eksploatacji wszystkie elementy składowe układu instalacji grzewczej, zgodnie z opisem w instrukcji instalacji poszczególnych komponentów systemu.

11.1.1 Demontaż regulatora systemu ze ściany

1. Zdjąć regulator systemu z wieszaka urządzenia.
2. Wyjąć baterie.
3. Zdjąć pokrycie wieszaka urządzenia.
4. Odkręcić wieszak urządzenia od ściany.

11.1.2 Demontaż czujnika temperatury zewnętrznej ze ściany

1. Zdjąć czujnik temperatury zewnętrznej z gniazda ściennego.
2. Odkręcić uchwyt ścienny od ściany.
3. Zniszczyć czujnik temperatury zewnętrznej. (→ strona 24)

11.1.3 Demontaż odbiornika z urządzenia grzewczego

1. Otworzyć odbiornik.
2. Odczepić przewody eBUS od listwy zaciskowej odbiornika.
3. Odczepić przewody eBUS od listwy zaciskowej urządzenia grzewczego.
4. Odkręcić uchwyt ścienny od ściany.

12 Recykling i usuwanie odpadów

Usuwanie opakowania

- ► Zutylizować opakowania transportowe w sposób prawidłowy.
- ► Przestrzegać wszystkich odnośnych przepisów.

13 Serwis techniczny

Dane kontaktowe naszego serwisu technicznego podano wraz z adresem na odwrocie lub są one dostępne na stronie www.saunierduval.pl.

14 Dane techniczne

14.1 Regulator systemu

Rodzaj baterii	LR06
Nominalne napięcie udarowe	330 V
Zakres częstotliwości	868,0 … 868,6 MHz
Maks. moc nadawania	< 25 mW
Zasięg na zewnątrz	≤ 100 m
Zasięg w budynkach	≤ 25 m
Ochrona przed zanieczyszczeniem	2
Stopień ochrony	IP 20
Klasa ochrony	III
Temperatura zadana kontroli nacisku na kulę	75 °C
Maks. dozwolona temperatura otoczenia	0 … 60 °C
Akt. wilgotność pom.	20 … 95 %
Sposób oddziaływania	Typ 1
Wysokość	97 mm
Szerokość	147 mm
Głębokość	27 mm

14.2 Odbiornik sygnału radiowego

Napięcie znamionowe	24 V ⎓
Prąd znamionowy	< 50 mA
Nominalne napięcie udarowe	330 V
Zakres częstotliwości	868,0 … 868,6 MHz
Maks. moc nadawania	< 25 mW
Zasięg na zewnątrz	≤ 100 m
Zasięg w budynkach	≤ 25 m
Ochrona przed zanieczyszczeniem	2
Stopień ochrony	IP 20
Klasa ochrony	III
Temperatura zadana kontroli nacisku na kulę	75 °C
Maks. dozwolona temperatura otoczenia	0 … 60 °C
wzg. wilgotność powietrza w pomieszczeniu	35 … 90 %
Przekrój przewodów podłączeniowych	0,75 … 1,5 mm²
Wysokość	55 mm
Szerokość	170 mm
Głębokość	22 mm

14.3 Czujnik temperatury zewnętrznej

Zasilanie elektryczne	Ogniwo słoneczne z zasobnikiem energii
Rezerwa ciemności (przy pełnym zasobniku energii)	≈30 dni
Nominalne napięcie udarowe	330 V
Zakres częstotliwości	868,0 … 868,6 MHz
Maks. moc nadawania	< 25 mW
Zasięg na zewnątrz	≤ 100 m
Zasięg w budynkach	≤ 25 m
Ochrona przed zanieczyszczeniem	2
Stopień ochrony	IP 44
Klasa ochrony	III
Temperatura zadana kontroli nacisku na kulę	75 °C
Dozwolona temperatura pracy	−40 … 60 °C
Wysokość	110 mm
Szerokość	76 mm
Głębokość	41 mm

Załącznik

A Przegląd możliwości ustawień

A.1 Poziom instalatora

Ekran ustawień	Wartości		Jednostka	Skok, Wybór	Nastawa fabryczna
	min.	maks.			
Poziom instalatora → Konfig. Systemu → System					
Status systemu	aktualna wartość				
Opóźn. ochr. zamarz.	0	12	h	1	4
Moduły regulatora	Pokaż			Wersja oprogr.	
adapt. krzywa grz.				Tak, Nie	Nie
Akt. wilgotność pom.	aktualna wartość		%		
Akt. temp. kondens.	aktualna wartość		°C		
Regulator hybr.				T. triwal., TB	TB
Chłodzenie autom.				Tak, Nie	Nie
W. śr. t. zewn.	aktualna wartość		°C		
Temp.biw.grz.	-30	20	°C	1	0
Punkt alternatywny	Wył., -20	40	°C	1	Wył.
Tem.biw.c.w.	-20	20	°C	1	-7
Typ dod. kotła grz.				Kondens., Woda g., Elektr.	Kondens.
Temp. tr. awar.	20	80	°C	1	25
Zakład energ.				PC wył., OD wył., PCiOD, Ogrzew., Chłodz., Og./ch.	PC wył.
Dod. kocioł grz. Do				Nieakt., Ogrzew., CW, CW+og.	CW+og.
T. zewn. ur. chłodz.	10	30	°C	1	21
System t.wody na do.	aktualna wartość		°C		
Schemat układu	1	16		1	1
Ładowanie równ.				Wył., Wł.	Wył.
Maks. cz. ładow. zas.	Wył., 15	120	min	5	45
Cz. bl. żąd. c.w.	0	120	min	5	30
Wybieg pompy ładuj.	0	10	min	1	5
Histereza cz. ł. zas.	3	20	K	0,5	5
Kor. ładow. zasobn.	0	40	K	1	25
Legionella-dzień				Wył., Poniedz., Wtorek, Środa, Czw., Piątek, Sobota, Niedz., Pon.-ni.	Wył.
Legionella-godz.	00:00	23:50	godz.:min	00:10	04:00
Data przeglądu	01.01.01	31.12.99	dd.mm.rr	dzień.miesiąc.rok	01.01.15
Przes. b. zas. fotow.	0	15	K	1	10
Odwrócenie załącz.				Wył., Wł.	Wył.
Kolejność załącz.	aktualna kolejność urządzeń grzewczych bez dodatkowego ogrzewania				
Poziom instalatora → Konfig. Systemu → Konfig. RED-3 adr.1					
Konfiguracja	1	12		1	1
RED-3 wyjście wiel.				Bez fun., Pompa ł., P. cyrk., Syg. chł., P. Leg., P. o.g.	Bez fun.
Poziom instalatora → Konfig. Systemu → Konfig.RED-5					
Konfiguracja	1	11		1	3

Ekran ustawień	Wartości		Jednostka	Skok, Wybór	Nastawa fabryczna
	min.	maks.			
RED-5 wyjście wiel.				Bez fun., Pompa ł., P. cyrk., Syg. chł., P. Leg., Reg. r.-t.	Bez fun.
Poziom instalatora → Konfig. Systemu → Moduł dodatkowy					
Wyjście wielof. 2				P. cyrk., Osusz., Strefa, P. Leg.	P. cyrk.
Wyjście ogrz. dod.				Wył., St. 1 do St. 3	St. 3
Wejście wielof.				nie uż., 1xcyrk., PV	1xcyrk.
Poziom instalatora → Konfig. Systemu → Obieg ciepłej wody					
Zasobnik				AktywnyNieakt.	Aktywny
Tryb pracy c. wody				Wył., Auto, Dzień	Auto
Ciepła woda	35	70	°C	1	60
Temp. zasob. rzecz.	aktualna wartość		°C		
Pompa ład. zas.	aktualna wartość			Wył., Wł.	
Temp. zasil. Zadana	aktualna wartość		°C		
Pompa cyrkulacyjna	aktualna wartość			Wył., Wł.	
Poziom instalatora → Konfig. Systemu → Zasobnik buforowy					
T. zasobnika, góra	aktualna wartość		°C		
T. zasobnika, dół	aktualna wartość		°C		
Poziom instalatora → Konfig. Systemu → OBIEG 1					
Rodzaj obiegu				Nieakt., Ogrzew., W. stała, Pool	Ogrzew.
Status pompy	aktualna wartość			Wył., Wł.	
Stan mieszacza	aktualna wartość			otw., Stop, zam.	
Podwyższenie temp.	0	30	K	1	0
Temp. zasil. Zadana	aktualna wartość		°C		
Temp. Rzeczywista	aktualna wartość		°C		
Stan	aktualna wartość			Wył., Tryb c.o., Chłodz., C.w.u.	
Granica wył. t.zewn.	10	99	°C	1	21
Korekta t. pokoj.				Brak, Korekta, Termost.	Brak
Krzywa grzewcza	0,1	4,0		0,05	1,2
Temperatura min.	15	90	°C	1	15
Temperatura maks.	15	90	°C	1	90
Chłodzenie możliwe				Tak, Nie	Nie
Kontr. punktu rosy				Tak, Nie	Tak
Kor. temp. kondens.	-10	10	K	1	2
T. zewn. zak. chłodz.	4	25	°C	1	4
Min.t.zasil.chłodz	7	24	°C	1	20
St.z.zap. na ciepło	aktualna wartość			Wył., Wł.	
Ochrona przed zam.				Eco, Noc	Eco
T.zad.zas. Wysoka	5	90	°C	1	65
T.zad.zas. Niska	0	90	°C	1	65
Poziom instalatora → Konfig. Systemu → STREFA1					
Strefa aktywna				Tak, Nie	
Podaj nazwę strefy			Litera, cyfra	A - Z, 0 - 9, spacja	STREFA1
Przyporz.strefy				brak, Rej.sy., M.zd.st.1 do M.zd.st.3	brak

Ekran ustawień	Wartości		Jednostka	Skok, Wybór	Nastawa fabryczna
	min.	maks.			
Temp. pokojowa	aktualna wartość		°C		
Status zaw. Strefy	aktualna wartość			zamk., otwarty	
Nocna temperatura	5	30	°C	0,5	15
Poziom instalatora → Konfig. Systemu → Urządz. grzewcze 1 Poziom instalatora → Konfig. Systemu → Pompa ciepła 1 Poziom instalatora → Konfig. Systemu → Moduł dodatkowy PC					
Status	aktualna wartość			Gotow, Tryb og., Chłodz., C. woda	
Akt. t. wody na d.	aktualna wartość		°C		
Poziom instalatora → Konfig. Systemu → Obieg solarny					
Temp. kolektora	aktualna wartość		°C		
Stan pompy solarnej	aktualna wartość			Wył., Wł.	
Pompa sol. - czas	aktualna wartość		h		
Czas pracy - reset				Nie, Tak	Nie
Czujnik uzysku sol.	aktualna wartość		°C		
Przepływ solarny	0,0	165,0	l/min	0,1	
Impuls pompy sol.				Wył., Wł.	Wył.
Ochr. obiegu solar.	110	150	°C	1	130
Min. temp. kolektora	0	99	°C	1	20
Czas odpowietrz.	0	600	min	10	
Akt. przepływ	0,0	165,0	l/min	0,1	
Poziom instalatora → Konfig. Systemu → Zasobnik solarny					
Histereza włącz.	2	25	K	1	12
Histereza wyłącz.	1	20	K	1	5
Temperatura maks.	0	99	°C	1	75
T. zasobnika, dół	aktualna wartość		°C		
Poziom instalatora → Konfig. Systemu → Regul. różnicy temp.					
Histereza włącz.	1	20	K	1	5
Histereza wyłącz.	1	20	K	1	5
Temperatura min.	0	99	°C	1	0
Temperatura maks.	0	99	°C	1	99
Czujnik TD1	aktualna wartość		°C		
Czujnik TD2	aktualna wartość		°C		
Wyjście TD				Wył., Wł.	Wył.
Poziom instalatora → Test czujników/el.wykon.					
Moduł				Br. mod., RED-3,1, RED-5	Br. mod.
El. wykon.				Brak e.w., R1 do R10	
Czujnik				Brak cz., S1 do S10	
Poziom instalatora → Połączenie radiowe					
odbiór regulator	0	10		1	
odbiór czujnik AT	0	10		1	

B Wartości nastawcze dla schematu systemu, RED-3 i RED-5

Schematy systemu i przynależne schematy połączeń znajdują się w podręczniku schematów systemu.

B.1 Gazowe urządzenie kondensacyjne (eBUS)

Zasobnik	Wyposażenie	Obiegi grzewcze	Wartość nastawcza dla		
			Schemat układu	RED-3	RED-5
Zasobnik c.w.u. monowalentny lub zasobnik typu kombi	Ładowanie zasobnika przez urządzenie kondensacyjne	1 bezpośredni	1		
Zasobnik c.w.u. monowalentny lub zasobnik typu kombi	Ładowanie zasobnika przez urządzenie kondensacyjne Sprzęgło hydrauliczne tylko do obiegów grzewczych	1 bezpośredni 1 mieszany	1	1	
Zasobnik c.w.u. monowalentny lub zasobnik typu kombi	Ładowanie zasobnika przez urządzenie kondensacyjne Sprzęgło hydrauliczne tylko do obiegów grzewczych	2 mieszane	1	5	
Zasobnik c.w.u. monowalentny lub zasobnik typu kombi	Ładowanie zasobnika przez urządzenie kondensacyjne Sprzęgło hydrauliczne tylko do obiegów grzewczych	3 mieszane	1		3
Zasobnik c.w.u. monowalentny lub zasobnik typu kombi	Sprzęgło hydrauliczne do obiegów grzewczych i zasobnika c.w.u.	1 bezpośredni 1 mieszany	2	1	
Zasobnik c.w.u. monowalentny lub zasobnik typu kombi	Sprzęgło hydrauliczne do obiegów grzewczych i zasobnika c.w.u.	3 mieszane	2		3

B.2 Gazowe urządzenie kondensacyjne (eBUS) i solarne wspomaganie ciepłej wody

Zasobnik	Wyposażenie	Obiegi grzewcze	Wartość nastawcza dla		
			Schemat układu	RED-3	RED-5
Zasobnik c.w.u. biwalentny	Ładowanie zasobnika przez urządzenie kondensacyjne i słoneczne urządzenie grzewcze	1 bezpośredni	1	6	
Zasobnik c.w.u. biwalentny	Ładowanie zasobnika przez urządzenie kondensacyjne i słoneczne urządzenie grzewcze	3 mieszane	1		2

B.3 GeniaAir

Zasobnik	Wyposażenie	Obiegi grzewcze	Wartość nastawcza dla		
			Schemat układu	RED-3	RED-5
Zasobnik c.w.u. monowalentny do pompy ciepła		1 bezpośredni	8		
Zasobnik c.w.u. monowalentny do pompy ciepła		1 bezpośredni 1 mieszany	8	1	
Zasobnik c.w.u. monowalentny do pompy ciepła		1 mieszany 1 PV	8	1	
Zasobnik c.w.u. monowalentny do pompy ciepła		2 mieszane	8	5	
Zasobnik c.w.u. monowalentny do pompy ciepła	Zasobnik buforowy tylko do obiegów grzewczych	3 mieszane	8		3

B.4 GeniaAir i zasobnik c.w.u. za sprzęgłem hydraulicznym

Zasobnik	Wyposażenie	Obiegi grzewcze	Wartość nastawcza dla		
			Schemat układu	RED-3	RED-5
Zasobnik c.w.u. monowalentny do pompy ciepła	Sprzęgło hydrauliczne do obiegów grzewczych i zasobnika	1 bezpośredni 1 mieszany	16	1	
Zasobnik c.w.u. monowalentny do pompy ciepła	Sprzęgło hydrauliczne do obiegów grzewczych i zasobnika	3 mieszane	16		3

B.5 GeniaAir i solarne wspomaganie ciepłej wody

Zasobnik	Wyposażenie	Obiegi grzewcze	Wartość nastawcza dla		
			Schemat układu	RED-3	RED-5
Zasobnik c.w.u. biwalentny do pompy ciepła	Ładowanie zasobnika przez urządzenie kondensacyjne i słoneczne urządzenie grzewcze	1 bezpośredni	8	6	
Zasobnik c.w.u. biwalentny do pompy ciepła	Ładowanie zasobnika przez urządzenie kondensacyjne i słoneczne urządzenie grzewcze	3 mieszane	8		2

B.6 GeniaAir z systemem separacji

Zasobnik	Wyposażenie	Obiegi grzewcze	Wartość nastawcza dla		
			Schemat układu	RED-3	RED-5
Zasobnik c.w.u. monowalentny do pompy ciepła	Moduł wymiennika ciepła dla pompy ciepła	1 bezpośredni	10		
Zasobnik c.w.u. monowalentny do pompy ciepła	Moduł wymiennika ciepła dla pompy ciepła	1 bezpośredni 1 mieszany	10	1	
Zasobnik c.w.u. monowalentny do pompy ciepła	Moduł wymiennika ciepła dla pompy ciepła	2 mieszane	10	5	
Zasobnik c.w.u. monowalentny do pompy ciepła	Moduł wymiennika ciepła dla pompy ciepła	3 mieszane	10		3

B.7 GeniaAir z dodatkowym kotłem grzewczym i systemem separacji

Zasobnik	Wyposażenie	Obiegi grzewcze	Wartość nastawcza dla		
			Schemat układu	RED-3	RED-5
Zasobnik c.w.u. monowalentny do pompy ciepła	Moduł wymiennika ciepła dla pompy ciepła	1 bezpośredni	11		
Zasobnik c.w.u. monowalentny do pompy ciepła	Moduł wymiennika ciepła dla pompy ciepła	1 bezpośredni 1 mieszany	11	1	
Zasobnik c.w.u. monowalentny do pompy ciepła	Moduł wymiennika ciepła dla pompy ciepła	2 mieszane	11	5	
Zasobnik c.w.u. monowalentny do pompy ciepła	Moduł wymiennika ciepła dla pompy ciepła	3 mieszane	11		3

B.8 GeniaAir z systemem separacji i solarne wspomaganie ciepłej wody

Zasobnik	Wyposażenie	Obiegi grzewcze	Wartość nastawcza dla		
			Schemat układu	RED-3	RED-5
Zasobnik c.w.u. biwalentny do pompy ciepła	Ładowanie zasobnika przez pompę ciepła i słoneczne urządzenie grzewcze Moduł wymiennika ciepła dla pompy ciepła	1 bezpośredni	11	6	
Zasobnik c.w.u. biwalentny do pompy ciepła	Ładowanie zasobnika przez pompę ciepła i słoneczne urządzenie grzewcze Moduł wymiennika ciepła dla pompy ciepła	3 mieszane	11		2

B.9 GeniaAir, podgrzewanie ciepłej wody przez gazowe urządzenie kondensacyjne (eBUS)

Zasobnik	Wyposażenie	Obiegi grzewcze	Wartość nastawcza dla		
			Schemat układu	RED-3	RED-5
Zasobnik c.w.u. monowalentny lub zasobnik typu kombi	Ładowanie zasobnika przez urządzenie kondensacyjne Moduł hydrauliczny	1 bezpośredni 1 mieszany	9	1	
Zasobnik c.w.u. monowalentny lub zasobnik typu kombi	Ładowanie zasobnika przez urządzenie kondensacyjne Moduł hydrauliczny	2 mieszane	9	5	
Zasobnik c.w.u. monowalentny lub zasobnik typu kombi	Ładowanie zasobnika przez urządzenie kondensacyjne Moduł hydrauliczny	3 mieszane	9		3

B.10 GeniaAir z systemem separacji, podgrzewanie ciepłej wody przez gazowe urządzenie kondensacyjne (eBUS)

Zasobnik	Wyposażenie	Obiegi grzewcze	Wartość nastawcza dla		
			Schemat układu	RED-3	RED-5
Zasobnik c.w.u. monowalentny do pompy ciepła	Ładowanie zasobnika przez urządzenie kondensacyjne Moduł wymiennika ciepła dla pompy ciepła	1 bezpośredni	10		
Zasobnik c.w.u. monowalentny do pompy ciepła	Ładowanie zasobnika przez urządzenie kondensacyjne Moduł wymiennika ciepła dla pompy ciepła	1 bezpośredni 1 mieszany	10	1	
Zasobnik c.w.u. monowalentny do pompy ciepła	Ładowanie zasobnika przez urządzenie kondensacyjne Moduł wymiennika ciepła dla pompy ciepła	2 mieszane	10	5	
Zasobnik c.w.u. monowalentny do pompy ciepła	Ładowanie zasobnika przez urządzenie kondensacyjne Moduł wymiennika ciepła dla pompy ciepła	2 mieszane	10		3

B.11 GeniaAir, podgrzewanie ciepłej wody przez pompę ciepła i gazowe urządzenie kondensacyjne (eBUS)

Zasobnik	Wyposażenie	Obiegi grzewcze	Wartość nastawcza dla		
			Schemat układu	RED-3	RED-5
Zasobnik c.w.u. monowalentny do pompy ciepła	Ładowanie zasobnika przez urządzenie kondensacyjne i pompę ciepła Moduł hydrauliczny	1 bezpośredni 1 mieszany	12	1	
Zasobnik c.w.u. monowalentny do pompy ciepła Zasobnik buforowy	Ładowanie zasobnika przez urządzenie kondensacyjne i pompę ciepła Zasobnik buforowy tylko do obiegów grzewczych	2 mieszane	12	5	
Zasobnik c.w.u. monowalentny do pompy ciepła Zasobnik buforowy	Ładowanie zasobnika przez urządzenie kondensacyjne i pompę ciepła Zasobnik buforowy tylko do obiegów grzewczych	3 mieszane	12		3

B.12 GeniaAir z systemem separacji, podgrzewanie ciepłej wody przez pompę ciepła i gazowe urządzenie kondensacyjne (eBUS)

Zasobnik	Wyposażenie	Obiegi grzewcze	Wartość nastawcza dla		
			Schemat układu	RED-3	RED-5
Zasobnik c.w.u. monowalentny do pompy ciepła	Ładowanie zasobnika przez urządzenie kondensacyjne i pompę ciepła Moduł hydrauliczny Moduł wymiennika ciepła	1 bezpośredni 1 mieszany	13	1	
Zasobnik c.w.u. monowalentny do pompy ciepła Zasobnik buforowy	Ładowanie zasobnika przez urządzenie kondensacyjne i pompę ciepła Moduł hydrauliczny Moduł wymiennika ciepła	3 mieszane	13		3

B.13 GeniaAir i gazowe urządzenie kondensacyjne (eBUS), opcja kaskady pompy ciepła

Zasobnik	Wyposażenie	Obiegi grzewcze	Wartość nastawcza dla		
			Schemat układu	RED-3	RED-5
Zasobnik buforowy	Zasobnik c.w.u. za sprzęgłem hydraulicznym/zasobnikiem buforowym Ładowanie zasobnika buforowego przez regulator systemu	1 bezpośredni 1 mieszany	16	1	
Zasobnik buforowy	Zasobnik c.w.u. za sprzęgłem hydraulicznym/zasobnikiem buforowym Ładowanie zasobnika buforowego przez regulator systemu	3 mieszane	16		3

C Podłączanie podzespołów i czujników do RED-3 i RED-5

C.1 Legenda podłączania podzespołów i czujników

Punkt legendy	Znaczenie	Punkt legendy	Znaczenie
9e	Priorytetowy zawór przełączający podgrzewania wody	FSx	czujnik temperatury zasilania dla obiegu grzewczego x
BH	Dodatkowe urządzenie grzewcze	9kxcl	mieszacz jest zamknięty dla obiegu grzewczego x, w połączeniu z 9kxop
BufBt	czujnik temperatury zasobnika dolny w zasobniku buforowym	9kxop	mieszacz jest otwarty dla obiegu grzewczego x, w połączeniu z 9kxcl
BufBtDHW	czujnik temperatury zasobnika dolny dla podgrzewania ciepłej wody w zasobniku buforowym (MSS)	3fx	pompa obiegu grzewczego dla obiegu grzewczego x
BufBtHC	czujnik temperatury zasobnika górny dla obiegu grzewczego w zasobniku buforowym (MSS)	3h	Pompa ochrony przed bakteriami Legionella

Punkt legendy	Znaczenie	Punkt legendy	Znaczenie
BufTopDHW	czujnik temperatury zasobnika górny dla podgrzewania ciepłej wody w zasobniku buforowym (MSS)	LP/9e	pompa ładowania lub priorytetowy zawór przełączający podgrzewania ciepłej wody
BufTopHC	czujnik temperatury zasobnika dolny dla obiegu grzewczego w zasobniku buforowym (MSS)	MA	Wyjście wielofunkcyjne
COL	Czujnik temperatury kolektora,	PWM	sygnał sterowania dla stacji solarnej lub sygnał komunikatu zwrotnego
COLP	Pompa solarna	SysFlow	systemowa temperatura zasilania (np. w sprzęgle hydraulicznym)
CP	Pompa cyrkulacyjna	TD2	czujnik różnicy temperatur 2
DEMx	Wejście zewnętrznego zapotrzebowania na ciepło dla obiegu grzewczego x	9g	Zawór przełączający
DHW1	Czujnik temperatury zasobnika	ZoneOff	zawór 2-drożny do przełączania między strefami, w połączeniu z włączoną strefą
DHWBH	czujnik temperatury zasobnika dodatkowego kotła grzewczego	ZoneOn	zawór 2-drożny do przełączania między strefami, w połączeniu z wyłączoną strefą
DHWBt	czujnik temperatury zasobnika dolny	9bx	zawór strefowy dla strefy x
DHWoff	zawór 2-drożny do przełączania na zasobnik, w połączeniu z DHWon	Solar Yield	Czujnik uzysku cieplnego kolektora słonecznego, zainstalowany w powrocie obiegu solarnego. Regulator różnicowo-temperaturowy między kolektorem a czujnikiem powrotu jest wykorzystywany do obliczania uzysku cieplnego kolektora słonecznego
DHWon	zawór 2-drożny do przełączania na zasobnik, w połączeniu z DHWoff	eyield	Czujnik dokładniejszego uzysku cieplnego kolektora słonecznego, zainstalowany w zasilaniu obiegu solarnego. Regulator różnicowo-temperaturowy między zasilaniem a powrotem jest wykorzystywany do obliczania uzysku cieplnego kolektora słonecznego

C.2 Podłączanie podzespołów i czujników do RED-3

Wartość nastawcza	R1	R2	R3/R4	R5/R6	S1	S2	S3	S4	S5	S6	S7
1	3f1	3f2	MA	9k2op/ 9k2cl	DHW1/ BufBt	DEM1	DEM2		SysFlow	FS2	
5	3f1	3f2	9k1op/ 9k1cl	9k2op/ 9k2cl	SysFlow	DEM1	DEM2		FS1	FS2	
6	COLP	3h	MA	9b1	DHW1	DHWBt		SysFlow	COL	Solar Yield	PWM

C.3 Podłączenie podzespołów do RED-5

Wartość nastawcza	R1	R2	R3	R4	R5	R6	R7/R8	R9/R10	R11/R12
2	3f1	3f2	3f3	MA	COLP1	LP/9e	9k1op/ 9k1cl	9k2op/ 9k2cl	9k3op/ 9k3cl
3	3f1	3f2	3f3	MA		LP/9e	9k1op/ 9k1cl	9k2op/ 9k2cl	9k3op/ 9k3cl

C.4 Podłączenie czujników do RED-5

Wartość nastawcza	S1	S2	S3	S4	S5	S6	S7	S8	S9	S10	S11	S12
2	SysFlow	FS2	FS3	FS4	DHWTop	DHWBt	COL1	Solar Yield	eyield	TD1	TD2	PWM1
3	SysFlow	FS2	FS3	FS4	BufBt	DEM2	DEM3	DEM4	DHW1			

C.5 Przyporządkowanie czujników RED-3

Wartość nastawcza	S1	S2	S3	S4	S5	S6
1	Zasobnik NTC				Zasobnik NTC	Zasobnik NTC
5	Zasobnik NTC				Zasobnik NTC	Zasobnik NTC
6	Zasobnik NTC	Zasobnik NTC		Zasobnik NTC	NTC solarny	Zasobnik NTC

C.6 Przyporządkowanie czujników RED-5

Wartość nastawcza	S1	S2	S3	S4	S5	S6	S7	S8	S9	S10	S11
2	Zasob-nik NTC	Zasob-nik NTC	Zasob-nik NTC	Zasob-nik NTC	Zasob-nik NTC	Zasob-nik NTC	NTC solarny	Zasob-nik NTC	Zasob-nik NTC	Zasob-nik NTC	Zasobnik NTC
3	Zasob-nik NTC	Zasob-nik NTC	Zasob-nik NTC	Zasob-nik NTC	Zasob-nik NTC				Zasob-nik NTC		

D Funkcja dla obiegu grzewczego

W zależności od zastosowania obiegu grzewczego (obieg grzewczy/obieg bezpośredni, obieg basenu, obieg stałowartościowy itd.) w regulatorze systemu dostępne są określone funkcje. W tabeli znajdują się informacje, jakie funkcje dla wybranego rodzaju obiegu wyświetlają się na ekranie regulatora systemu.

Dostępna funkcja	Ustawienie funkcji Rodzaj obiegu			
	Ogrzewanie		Obieg basenu	Obieg stałowartościowy
	Obieg bezpośredni	Obieg mieszacza		
Ustawianie **Rodzaj obiegu**	x	x	x	x
Odczyt **Status pompy**	x	x	x	x
Odczyt **Stan mieszacza**	–	x	x	–
Ustawianie **Podwyższenie temp.**	–	x	x	x
Odczyt **Temp. zasil. Zadana**	x	x	x	x
Odczyt **System t.wody na do.**	x	–	–	–
Odczyt **Temp. Rzeczywista**	–	x	x	x
Odczyt **Stan**	x	x	x	x
Ustawianie **Granica wył. t.zewn.**	x	x	x	x
Aktywacja **Korekta t. pokoj.**	x	x	–	–
Ustawianie **Krzywa grzewcza**	x	x	–	–
Ustawianie **Temperatura min.**	x	x	–	–
Ustawianie **Temperatura maks.**	x	x	–	–
Ustawianie **Chłodzenie możliwe**	x	x	–	–
Aktywacja **Kontr. punktu rosy**	x	x	–	–
Ustawianie **Kor. temp. kondens.**	x	x	–	–
Ustawianie **T. zewn. zak. chłodz.**	x	x	–	–
Ustawianie **Min.t.zasil.chłodz**	x	x	–	–
Odczyt **St.z.zap. na ciepło**	x	x	x	x
Ustawianie **Ochrona przed zam.**	x	x	–	–
Ustawianie **T.zad.zas. Wysoka**	–	–	x	x
Ustawianie **T.zad.zas. Niska**	–	–	x	x

E Przegląd komunikatów o błędzie i zakłóceń działania

E.1 Komunikaty usterek

W tabeli w kolumnie 1 za czujnikiem pojawia się znak $. Znak $ jest elementem zastępczym dla numeru czujnika. Znak % za różnymi komponentami jest elementem zastępczym dla adresu komponentu. Regulator systemu w obydwu przypadkach zastępuje na ekranie znaki przez konkretny czujnik lub konkretny adres.

Komunikat	Możliwa przyczyna	Czynność
Kaskady nie są obsługiwane	Nieprawidłowo wybrany schemat systemu	► Ustawić prawidłowy schemat systemu, zawierający kaskadę.
Kombinacja RED-3 i RED-5 nie jest dozwolona	**RED-3** i **RED-5** podłączone w kombinacji	► Podłączyć **RED-3** lub **RED-5**.
Błąd komunikacji RED-3 %	Kabel uszkodzony	► Wymienić kabel.
	Nieprawidłowe złącze wtykowe	► Sprawdzić złącze wtykowe.
Błąd komunikacji RED-5	Kabel uszkodzony	► Wymienić kabel.
	Nieprawidłowe złącze wtykowe	► Sprawdzić złącze wtykowe.
Nieprawidłowa konfiguracja GeniaSet	Nieprawidłowo podłączony moduł **RED-3**	► Podłączyć moduł **RED-3** do pasującego schematu systemu.
Nieprawidłowa konfiguracja RED-5 wyjście wiel.	Nieprawidłowo wybrana wartość nastawcza dla wyjścia wielofunkcyjnego	► W funkcji **RED-5 wyjście wiel.** ustawić wartość nastawczą, która pasuje do podłączonego komponentu na wyjściu wielofunkcyjnym **RED-5**.
Nieprawidłowa konfiguracja RED-3	Nieprawidłowa wartość nastawcza dla **RED-3**	► Ustawić prawidłową wartość nastawczą dla **RED-3**.
Brak RED-3 dla tego systemu	Brak modułu **RED-3**	► Podłączyć moduł **RED-3**.
Usterka czujnik temp. Pokojowej	Czujnik temperatury w pomieszczeniu uszkodzony	► Wymienić moduł zdalnego sterowania.
Usterka czujnika S $ RED-3 %	Usterka czujnika	► Wymienić czujnik.
Usterka czujnika S $ RED-5	Usterka czujnika	► Wymienić czujnik.
Usterka Pompa solarna %	Zakłócenie działania pompy solarnej	► Sprawdzić pompę solarną.
Usterka moduł dodatkowy	Kabel uszkodzony	► Wymienić kabel.
	Nieprawidłowe złącze wtykowe	► Sprawdzić złącze wtykowe.
Błąd komunikacji Urządzenie grzewcze %	Kabel uszkodzony	► Wymienić kabel.
	Nieprawidłowe złącze wtykowe	► Sprawdzić złącze wtykowe.
Błąd komunikacji Pompa ciepła %	Kabel uszkodzony	► Wymienić kabel.
	Nieprawidłowe złącze wtykowe	► Sprawdzić złącze wtykowe.
Usterka Urządzenie grzewcze %	Zakłócenie działania urządzenia grzewczego	► Patrz instrukcja wyświetlonego urządzenia grzewczego.
Usterka Pompa ciepła %	Zakłócenie działania pompy ciepła	► Patrz instrukcja wyświetlonej pompy ciepła.
Wybór schematu systemu nieprawidłowy	Nieprawidłowo wybrany schemat systemu	► Ustawić prawidłowy schemat systemu.
Brak połączenia z modułem dodatkowym	Kabel uszkodzony	► Wymienić kabel.
	Nieprawidłowe złącze wtykowe	► Sprawdzić złącze wtykowe.
Brak zdalnego sterowania dla obiegu grzewczego %	Brak modułu zdalnego sterowania	► Podłączyć moduł zdalnego sterowania.
Czujnik temperatury ciepłej wody S1 nie jest podłączony	Czujnik temperatury ciepłej wody S1 nie jest podłączony	► Podłączyć czujnik temperatury ciepłej wody do **RED-3**.
Błąd komunikacji Moduł zd. sterow. %	Baterie modułu zdalnego sterowania są wyczerpane	► Wymienić wszystkie baterie (→ Instrukcja instalacji i obsługi **MiPro remote R**).
	Nieprawidłowo włożone baterie modułu zdalnego sterowania	► Włożyć baterie do komory baterii zgodnie z podaną biegunowością (→ Instrukcja instalacji i obsługi **MiPro remote R**).
	Moduł zdalnego sterowania poza zasięgiem radiowym	1. Przejść z modułem zdalnego sterowania do odbiornika i sprawdzić, czy siła odbioru wzrasta. 2. Wyszukać dla modułu zdalnego sterowania nowe miejsce ustawienia, jeżeli siła odbioru wynosi ≤ 4.
	Moduł zdalnego sterowania jest uszkodzony	► Wymienić moduł zdalnego sterowania.

Komunikat	Możliwa przyczyna	Czynność
Nieprawidłowa konfiguracja RED-5	Nieprawidłowa wartość nastawcza dla **RED-5**	► Ustawić prawidłową wartość nastawczą dla **RED-5**.
Czujnik temp. zewnętrznej uszkodzony	Czujnik temperatury zewnętrznej uszkodzony	► Wymienić czujnik temperatury zewnętrznej.

E.2 Usterki

Usterka	Możliwa przyczyna	Czynność
Ekran jest ciemny	Baterie wyczerpane	► Wymienić baterie (→ Instrukcja obsługi, wymiana baterii).
	Nieprawidłowo włożone baterie regulatora systemu	► Włożyć baterie zgodnie z biegunowością podaną na komorze baterii.
	Produkt jest uszkodzony	► Wymienić produkt.
Brak zmian na ekranie po użyciu przycisków	Błąd oprogramowania	1. Wyjąć wszystkie baterie. 2. Włożyć baterie zgodnie z biegunowością podaną na komorze baterii.
	Produkt jest uszkodzony	► Wymienić produkt.
Urządzenie grzewcze dalej ogrzewa po osiągnięciu temperatury pokojowej	nieprawidłowa wartość w funkcji **Korekta t. pokoj.** lub **Przyporz.strefy**	1. Ustawić **Termost.** lub **Korekta** w funkcji **Korekta t. pokoj.** (→ strona 18). 2. W strefie, w której zainstalowany jest regulator systemu, należy w opcji **Przyporz.strefy** przyporządkować adres regulatora systemu (→ strona 20).
Wyświetla się tylko jeden z kilku obiegów grzewczych	Obiegi grzewcze nieaktywne	► Aktywować żądany obieg grzewczy, poprzez ustawienie odpowiedniego działania w funkcji **Rodzaj obiegu** (→ strona 17).
Wyświetla się tylko jedna z kilku stref	Obiegi grzewcze nieaktywne	► Aktywować żądany obieg grzewczy, poprzez ustawienie odpowiedniego działania w funkcji **Rodzaj obiegu** (→ strona 17).
	Strefa nieaktywna	► Aktywować żądaną strefę, ustawiając funkcję **Strefa aktywna** na wartość **Tak** (→ strona 20).
Wskazania na ekranie: **Czyszczenie czujnika temp. zewnętrznej**	Bateria czujnika temperatury zewnętrznej jest pusta	► Wyczyścić ogniwo słoneczne czujnika temperatury zewnętrznej (→ Instrukcja obsługi, czyszczenie czujnika temperatury zewnętrznej).
	słaba siła odbioru lub jej brak do czujnika temperatury zewnętrznej	► Wyszukać dla czujnika temperatury zewnętrznej nowe miejsce ustawienia, jeżeli siła odbioru wynosi ≤ 4.
	Produkt jest uszkodzony	► Wymienić produkt.
Wskazania na ekranie: **brak połączenia radiowego**	Brak zasilania odbiornika	► Podłączyć ponownie zasilanie elektryczne odbiornika.
	Regulator systemu poza zasięgiem radiowym	1. Przejść z regulatorem systemu do odbiornika i sprawdzić, czy siła odbioru wzrasta. 2. Wyszukać dla regulatora systemu nowe miejsce ustawienia, jeżeli siła odbioru wynosi ≤ 4.
	Produkt jest uszkodzony	► Wymienić produkt.
Brak możliwości przejścia do menu dla instalatora	Kod dla menu dla instalatora nieznany	► Przywrócić nastawę fabryczne regulatora systemu (→ strona 11).

Indeks

A
Aktywacja adaptacyjnej krzywej grzewczej 12
Aktywacja chłodzenia 19
Aktywacja chłodzenia automatycznego..... 12
Aktywacja ładowania zasobnika..... 14
Aktywacja równoległego ładowania zasobnika 14
Aktywacja wpływu temperatury pokojowej 18
Aktywowanie kolejności załączania kaskady 15
Aktywowanie kontroli punktu rosy 19
Aktywowanie zmiany załączania kaskady..... 15
B
Biegunowość 10
C
Chłodzenie, nastawianie temperatury zadanej zasilania 19
Części zamienne 23
Czujnik różnicy temperatur 1, odczyt wartości 22
Czujnik różnicy temperatur 2, odczyt wartości 22
Czujnik temperatury zasobnika dolny, odczyt wartości..... 22
Czujnik temperatury zewnętrznej o silnym odbiorze, warunek 7
Czujnik temperatury zewnętrznej, odczyt siły odbioru 22
Czujnik temperatury zewnętrznej, ustalanie miejsca ustawienia 7
Czujnik temperatury zewnętrznej, warunek siła odbioru 7
Czujnik uzysku solarnego, odczyt wartości 21
Czynności wstępne uruchamiania instalacji grzewczej..... 10
Czynność wstępna, uruchamianie instalacji grzewczej..... 10
D
Definiowanie metody regulacji ochrony przed zamarzaniem..... 19
Dezaktywacja komponentów..... 13
Dodatkowe urządzenie grzewcze, nastawianie mocy wyjściowej 15
Dokumenty 6
Drugi regulator różnicowo-temperaturowy, ustalanie histerezy włączania 22
Drugi regulator różnicowo-temperaturowy, ustalanie różnicy temperatury wyłączenia 22
F
Funkcje obsługowe i informacyjne 11
I
Impuls pompy sol. aktywacja..... 21
Instalacja grzewcza, uruchamianie 10
Instalator..... 4
K
Konfiguracja MA **RED-3**..... 15
Konfiguracja MA **RED-5**..... 15
Konfiguracja **RED-3** 15
Konfiguracja **RED-5** 15
Konfiguracja schematu systemu 13
Konfiguracja układu, rodzaj obiegu grzewczego..... 17
Konfiguracja wejścia wielofunkcyjnego 16
Konfiguracja wyjścia wielofunkcyjnego 15
Konfiguracja wyjścia wielofunkcyjnego **RED-3** 15
Konfiguracja wyjścia wielofunkcyjnego **RED-3** 15
Konfiguracja wyjścia wielofunkcyjnego **RED-5** 15
Konfiguracja, rodzaj obiegu grzewczego..... 17
Konfigurowanie MA **RED-5**..... 15
Konfigurowanie **RED-5** 15
Konfigurowanie wyjścia wielofunkcyjnego **RED-5** 15
Kwalifikacje..... 4
Ł
Ładowanie solarne, ustalanie histerezy włączania 21
Ładowanie solarne, ustalanie histerezy wyłączania..... 21
Ładowanie zasobnika ciepłej wody użytkowej, ustalanie korekty 14
Ładowanie zasobnika, ustawianie histerezy 14
M
Mieszacz obiegu grzewczego, odczyt stanu 17
Montaż odbiornika, na ścianie..... 7
Montaż wieszaka urządzenia, na ścianie..... 9
Montaż, odbiornik na ścianie..... 7
Montaż, regulator systemu na wieszaku urządzenia 9
Mróz 4
N
Narzędzia 4
Nastawianie czasu blokady, zapotrzebowanie ciepłej wody użytkowej..... 14
Nastawianie funkcji ochrony obiegu solarnego 21
Nastawianie granicy wyłączenia..... 17
Nastawianie korekty, temperatura kondensacji..... 19
Nastawianie krzywej grzewczej..... 18
Nastawianie maksymalnego czasu ładowania, zasobnik.... 14
Nastawianie maksymalnej temperatury zadanej zasilania ... 19
Nastawianie minimalnej temperatury zadanej zasilania..... 18
Nastawianie mocy wyjściowej, dodatkowe urządzenie grzewcze 15
Nastawianie opóźnienia ochrony przed zamarzaniem..... 11
Nastawianie podwyższenia temperatury..... 17
Nastawianie przepływu, obieg solarny 21
Nastawianie temperatury biwalentnej ciepłej wody użytkowej..... 12
Nastawianie temperatury biwalentnej ogrzewania 12
Nastawianie temperatury nocnej 20
Nastawianie temperatury trybu awaryjnego 13
Nastawianie temperatury zadanej zasilania , maksymalnej..... 19
Nastawianie temperatury zadanej zasilania, chłodzenie..... 19
Nastawianie temperatury zadanej zasilania, minimalnej..... 18
Nastawianie temperatury zadanej zasobnika, zasobnik c.w.u. 16
Nastawianie temperatury, noc..... 20
Nastawianie zasobnika..... 16
Nazewnictwo 6
O
Obieg solarny, nastawianie przepływu 21
Odczyt aktualnego przepływu 21
Odczyt aktualnej temperatury kondensacji..... 12
Odczyt aktualnej wilgotności w pomieszczeniu..... 12
Odczyt czasu działania, pompa solarna..... 20
Odczyt kolejności załączania kaskady 15
Odczyt rzeczywistej temperatury zasilania..... 20
Odczyt stanu 20
Mieszacz obiegu grzewczego..... 17
Pompa cyrkulacyjna..... 16
Pompa ładowania zasobnika..... 16
Pompa obiegu grzewczego 17
Pompa solarna..... 20
Odczyt stanu obiegu grzewczego 17
Odczyt stanu systemu 11
Odczyt stanu, regulator różnicowo-temperaturowy..... 22
Odczyt statusu zaworu strefy 20

Odczyt statusu zewnętrznego zapotrzebowania na ciepło ... 19
Odczyt temperatury kolektora ... 20
Odczyt temperatury kondensacji ... 12
Odczyt temperatury pokojowej ... 20
Odczyt temperatury rzeczywistej obiegu grzewczego ... 17
Odczyt temperatury rzeczywistej, zasobnik ciepłej wody użytkowej ... 16
Odczyt temperatury wody na dopływie obiegu grzewczego ... 17
Odczyt temperatury wody na zasilaniu obiegu wody użytkowej ... 16
Odczyt temperatury zasobnika buforowego dolnego ... 16
Odczyt temperatury zasobnika buforowego górnego ... 16
Odczyt wartości średniej, temperatura zewnętrzna ... 12
Odczyt wartości, czujnik różnicy temperatur 1 ... 22
Odczyt wartości, czujnik różnicy temperatur 2 ... 22
Odczyt wartości, czujnik temperatury zasobnika dolny ... 22
Odczyt wartości, czujnik uzysku solarnego ... 21
Odczyt wartości, system temperatura wody na zasilaniu ... 13
Odczyt wersji oprogramowania ... 12
Odczyt wilgotności w pomieszczeniu ... 12
odczyt, status zaworu strefy ... 20

P

Podaj nazwę strefy ... 20
Podłączanie odbiornika do urządzenia grzewczego ... 10
Podłączanie urządzenia grzewczego, odbiornika ... 10
Pompa cyrkulacyjna, odczyt stanu ... 16
Pompa ładowania zasobnika, odczyt stanu ... 16
Pompa obiegu grzewczego, odczyt stanu ... 17
Pompa solarna, odczyt czasu działania ... 20
Pompa solarna, odczyt stanu ... 20
Pompa solarna, zerowanie czasu działania ... 20
Przekazanie ... 23
Przepisy ... 5
Przewody, długość maksymalna ... 6
Przewody, minimalny przekrój ... 6
Przewody, wybór ... 6
Przyporządkowanie modułu zdalnego sterowania strefy ... 20
Przyporządkowanie regulatora systemu i strefy ... 20
Przyporządkowanie strefy ... 20
Przywracanie czasów ... 11
Przywracanie nastaw fabrycznych ... 11
Przywracanie wartości ... 11
Przywracanie wartości nastawczych ... 11

R

Regulator różnicowo-temperaturowy, odczyt stanu ... 22
Regulator systemu, odczyt siły odbioru ... 22
Regulator systemu, ustalanie miejsca ustawienia ... 8

S

Siła odbioru, czujnik temperatury zewnętrznej odczyt ... 22
Siła odbioru, regulator systemu odczyt ... 22
Strefa aktywna ... 20
System temperatura wody na zasilaniu, odczyt wartości ... 13

T

T. zewn. ur. chłodz. ustawienie ... 13
T. zewn. zak. chłodz. ustawienie ... 19
Temperatura kondensacji, nastawianie korekty ... 19
Temperatura zewnętrzna, odczyt wartości średniej ... 12
Test czujników, wybór modułu rozszerzeń ... 22
Test elementów wykonawczych, wybór modułu rozszerzeń ... 22

U

Uruchamianie czujnika temperatury zewnętrznej ... 8
Uruchamianie instalacji grzewczej ... 10
Uruchamianie, czujnik temperatury zewnętrznej ... 8
Uruchamianie, czynności wstępne ... 10
Uruchomienie ... 10
Uruchomienie produktu ... 10
Ustalanie czasu wybiegu, pompa zasobnika ... 14
Ustalanie histerezy włączania, drugi regulator różnicowo-temperaturowy ... 22
Ustalanie histerezy włączania, ładowanie solarne ... 21
Ustalanie korekty ładowania zasobnika ciepłej wody użytkowej ... 14
Ustalanie miejsca montażu czujnika temperatury zewnętrznej ... 7
Ustalanie miejsca ustawienia czujnika temperatury zewnętrznej ... 7
Ustalanie miejsca ustawienia regulatora systemu ... 8
Ustalanie regulatora hybrydowego ... 12
Ustalanie różnicy temperatury wyłączenia, drugi regulator różnicowo-temperaturowy ... 22
Ustalanie schematu układu ... 13
Ustalanie siły odbioru regulatora systemu ... 8
Ustalanie siły sygnału regulatora systemu ... 8
Ustalanie temperatury zasobnika solarnego ... 21
Ustalanie typu urządzenia grzewczego ... 13
Ustalanie zabezpieczenia przed bakteriami Legionella, dzień ... 14
Ustalanie zabezpieczenia przed bakteriami Legionella, godzina ... 14
Ustalenie histerezy wyłączania, ładowanie solarne ... 21
Ustalenie siły odbioru czujnika temperatury zewnętrznej ... 7
Ustalenie siły odbioru czujnika temperatury zewnętrznej, warunek ... 7
Ustalenie siły sygnału czujnika temperatury zewnętrznej ... 7
Ustawianie czasu odpowietrzania ... 21
Ustawianie histerezy, ładowanie zasobnika ... 14
Ustawianie punktu alternatywnego ... 12
Ustawianie rodzaju obiegu ... 17
Ustawianie rozstawu ładowania zasobnika buforowego dla obiegu grzewczego ... 15
Ustawianie temperatury kolektora ... 21
Ustawianie temperatury maksymalnej ... 22
Ustawianie temperatury minimalnej ... 22
Ustawianie temperatury rozpoczęcia chłodzenia ... 13
Ustawianie temperatury w razie awarii pompy ciepła ... 13
Ustawianie temperatury zatrzymania chłodzenia ... 19
Ustawianie trybu pracy ... 16
Ustawić niską temperaturę zadaną zasilania ... 18
Ustawienie wysokiej temperatury zadanej zasilania ... 17
Usuwanie opakowania ... 25
Usuwanie, opakowanie ... 25
Użytkowanie zgodne z przeznaczeniem ... 4

W

Wkładanie, czujnik temperatury zewnętrznej w gniazdo ścienne ... 8
Wprowadzanie daty przeglądu ... 15
Wybór modułu rozszerzeń, test czujników ... 22
Wybór modułu rozszerzeń, test elementów wykonawczych ... 22
Wybór wspomagania dodatkowego kotła grzewczego ... 13
Wyłączenie strefy ... 20

Wymiana baterii 23
Wymiana czujnika temperatury zewnętrznej 24
Wymiana, czujnik temperatury zewnętrznej 24
Wyświetlanie komunikatów konserwacji, lista 23
Wyświetlanie komunikatów usterek, lista 23

Z

Zakładanie czujnika temperatury zewnętrznej 8
Zakładanie regulatora systemu, na wieszaku urządzenia 9
Zakładanie, regulator systemu na wieszaku urządzenia 9
Zapotrzebowanie ciepłej wody użytkowej, nastawianie czasu blokady 14
Zasobnik buforowy dla obiegu grzewczego, rozstaw dla ładunku 15
Zasobnik ciepłej wody użytkowej, nastawianie temperatury zadanej 16
Zasobnik ciepłej wody użytkowej, odczyt temperatury rzeczywistej 16
Zasobnik, nastawianie maksymalnego czasu ładowania 14
Zerowanie czasu działania, pompa solarna 20
Znak CE 6
Zniszczenie czujnika temperatury zewnętrznej 24
Zniszczenie uszkodzonego czujnika temperatury zewnętrznej 24
Zniszczenie, czujnik temperatury zewnętrznej 24

Wydawca / Producent
SDECCI SAS
17, rue de la Petite Baratte – 44300 Nantes
Téléphone 033 24068-1010 – Télécopie 033 24068-1053

0020242025_01

0020242025_01 – 17.01.2018

Dostawca
Vaillant Saunier Duval Sp. z.o.o.
Al. Krakowska 106 – 02-256 Warszawa
Tel. 022 3230180 – Fax 022 3230113
Infolinia 801 806666
info@saunierduval.pl – www.saunierduval.pl

© Niniejsze instrukcje oraz ich części są chronione prawami autorskimi i wolno je powielać lub rozpowszechniać wyłącznie za pisemną zgodą producenta.
Zastrzega się prawo wprowadzania zmian technicznych.