KOCIOŁ KONDENSACYJNY + CIEPŁA WODA Z DYNAMICZNIE PODGRZEWANEGO ZASOBNIKA

Saunier Duval

Instrukcja obsługi
i instalacji

ISOMAX CONDENS

ISOMAX CONDENS F 35 E

Spis treści

1 Uwagi ogólne 2

2 Przechowywanie dokumentów 2

3 Zagadnienia dotyczące bezpieczeństwa 2

3.1 Co należy zrobić w przypadku wyczucia zapachu gazu 2

3.2 Instrukcje dotyczące bezpieczeństwa i zalecenia 3

4 Gwarancja producenta / Odpowiedzialność 3

5 Przewidywany sposób korzystania z urządzenia 3

6 Konserwacja bieżąca 4

7 Recykling 4

8 Sposób korzystania z urządzenia 4

8.1 Panel sterowania 4

8.2 Uruchomienie 5

8.3 Funkcjonowanie z wyłączonym programatorem pokojowym 5

8.4 Wyłączenie 5

9 Funkcjonowanie z włączonym programatorem pokojowym 6

9.1 Opis programatora pokojowego 6

9.2 Dostęp do ustawień programatora pokojowego 6

9.3 Spis menu użytkownika 15

10 Wskaźnik usterek 16

11 Zabezpieczenie przeciwzamrożeniowe 17

11.1 Zabezpiczenie przeciwzamrożeniowe kotła 17

11.2 Zabezpiczenie przeciwzamrożeniowe instalacji 17

12 Konserwacja / Serwis 17

1 Uwagi ogólne

Kocioł ISOMAX CONDENS F 35 E, jest urządzeniem pracującym w tzw. technice kondensacyjnej, daje możliwość odzysku prawie całego ciepła ze spalin.
Dzięki temu kocioł zużywa mniej energii i gwarantuje niski poziom emisji NOx i CO2.

Kocioł ISOMAX CONDENS F 35 E jest dwufunkcyjny (ogrzewanie + ciepła woda z dynamicznie podgrzewanego zasobnika).

Ten szczelny kocioł (z zamkniętą komorą spalania) został wyposażony w układ powietrzno-spalinowy, tzw. «turbo», umożliwiający instalację w każdym pomieszczeniu. W przypadku nieprawidłowej pracy lub niesprawnego układu powietrzno-spalinowego presostat wyłącza urządzenie.

Bezprzewodowy programator pokojowy dostarczony wraz z urządzeniem zapewnia komfort ogrzewania dostosowany do życzeń, zwyczajów, i okresów przebywania użytkowników.

Dzięki funkcjom programowania i regulacji programatora, można oszczędzić aż do 25% zużywanej energii (czyli około 2 do 3 godzin ogrzewania dziennie).
Bezprzewodowy czujnik zewnętrzny jest seryjnie dostarczony wraz z urządzeniem.

Instalacji powinien dokonywać wyłącznie wykwalifikowany specjalista. Ponosi on odpowiedzialność za zgodność instalacji z obowiązującymi przepisami.
Uruchomienie kotła jako niezbędny warunek gwarancji przejmuje firma z uprawnieniami firmy Saunier Duval.

Należy również korzystać z usług wykwalifikowanego Serwisu Saunier Duval jeśli chodzi o konserwację i naprawy urządzenia, jak również wszelkiego rodzaju regulacje związane z gazem.

Zależnie od jakości wody zalecamy również okresowe usuwanie kamienia kotłowego z wymiennika ciepla, przeprowadzane wylącznie pzrez Autoryzowany Serwis firmy Saunier Duval.
Firma Saunier Duval posiada także w ofercie różnego rodzaju akcesoria przeznaczone dla zakupionego przez Państwa urządzenia, ułatwiające montaż zależny od indywidualnej charakterystyki instalacji, do której zostanie podłączony kocioł.

Aby zapoznać się ze szczegółową listą tych akcesoriów prosimy skontaktować się z Państwa sprzedawcą lub zajrzeć na stronę internetową www.saunierduval.pl.

2 Przechowywanie dokumentów

- Prosimy o przechowywanie niniejszej instrukcji, jak również wszystkich dołączonych do niej dokumentów w zasięgu ręki tak, by móc z nich skorzystać w razie konieczności.

Nie ponosimy żadnej odpowiedzialności w przypadku szkód spowodowanych nieprzestrzeganiem zaleceń zawartych w niniejszej instrukcji.

3 Zagadnienia dotyczące bezpieczeństwa

3.1 Co należy zrobić w przypadku wyczucia zapachu gazu

- Nie zapalać i nie gasić światła.
- Nie korzystać z przełączników elektrycznych.
- Nie korzystać z telefonu w strefie zagrożenia.
- Nie zapalać otwartego ognia (na przykład zapalniczki lub zapałki).

- Nie palić.
- Zamknąć zawór gazu przed urządzeniem bądź przy liczniku gazu
- Otworzyć okna i drzwi.
- Uprzedzić inne osoby znajdujące się w lokalu.
- Poinformować pogotowie gazowe lub wykwalifikowanego specjalistę.

3.2 Instrukcje dotyczące bezpieczeństwa i zalecenia

Należy bezwzględnie przestrzegać następujących instrukcji i zaleceń dotyczących bezpieczeństwa:

- Nie korzystać i nie składować materiałów wybuchowych lub łatwopalnych (na przykład benzyny, lakierów itp.) w pomieszczeniu, w którym znajduje się urządzenie.
- W żadnym przypadku nie wyłączać zabezpieczeń i nie podejmować żadnych prób manipulowania tymi zabezpieczeniami ze względu na groźbę zakłócenia ich działania.
- Nie wprowadzać modyfikacji na poziomie:
- urządzenia,
- bezpośredniego otoczenia urządzenia,
- instalacji wody, powietrza lub gazu,
- przewodów odprowadzenia spalin.
- Nie należy nigdy przeprowadzać na własną rękę czynności związanych z konserwacją lub naprawą urządzenia.
- W przypadku wycieku wody należy natychmiast odciąć dopływ zimnej wody do urządzenia i zlecić naprawę wycieku wykwalifikowanemu specjaliście.
- Nie należy niszczyć ani zdejmować plomb założonych na podzespołach. Jedynie specjaliści Serwisu firmy Saunier Duval upoważnieni są do wprowadzania modyfikacji w zaplombowanych podzespołach.

Uwaga!
Prosimy o szczególną uwagę przy regulacji temperatury ciepłej wody: woda wypływająca z zaworów czerpania może być bardzo gorąca.

- Proszę nie używać aerozoli, rozpuszczalników, detergentów na bazie chloru,fluoru, lakierów, klejów w pobliżu urządzenia. W niesprzyjających okolicznościach substancje te mogą stać się przyczyną korozji instalacji odprowadzania spalin jak i samego wymiennika ciepla skracając zasadniczo jego żywotność.
- Proszę nie zmieniać warunków technicznych i architektonicznych w najbliższym otoczeniu urządzenia, ponieważ mogą one mieć wpływ na bezpieczeństwo działania urządzenia.

4 Gwarancja producenta / Odpowiedzialność

Wszystkie aktualne warunki gwarancji znajdują się w książce gwarancyjnej dołączanej do urządzenia.

5 Przewidywany sposób korzystania z urządzenia

Urządzenia firmy Saunier Duval wytwarzane są z wykorzystaniem najnowszych osiągnięć techniki i zgodnie z obowiązującymi przepisami dotyczącymi bezpieczeństwa.

Kocioł ISOMAX CONDENS jest przeznaczony specjalnie do wytwarzania ciepłej wody przy wykorzystaniu energii gazowej.

Wszelkie inne sposoby korzystania z niego traktowane są jako niewłaściwe i zabronione.Producent w żadnym przypadku nie ponosi odpowiedzialności za szkody lub straty wynikające z wykorzystywaniem urządzenia do celów innych niż te, do których został przeznaczony. Wszelkie związane z tym ryzyko ponosi wyłącznie użytkownik.

Pojęcie korzystania obejmuje także przestrzeganie wytycznych zawartych w instrukcji użytkowania, podręczniku instalacji oraz wszelkich dokumentach towarzyszących, jak również przestrzeganie warunków instalacji i konserwacji.

6 Konserwacja bieżąca

- Proszę czyścić osłony urządzenia przy pomocy szmatki zwilżonej wodą z mydłem.
- Nie należy stosować produktów ściernych ani innych środków czyszczących tego rodzaju, gdyż może to spowodować uszkodzenie osłon lub części plastikowych.

7 Recykling

Urządzenie wykonane jest w większości z materiałów objętych recyklingiem. Opakowanie, samo urządzenie, jak również pozostała zawartość paczki nie powinny być wyrzucane razem z odpadkami domowymi, lecz usuwane zgodnie z obowiązującymi przepisami.

8 Sposób korzystania z urządzenia

8.1 Panel sterowania

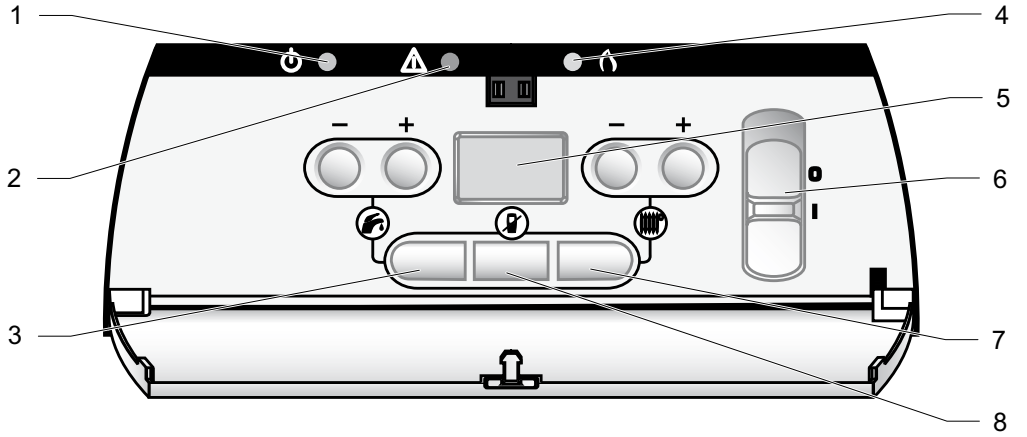

Opis

1 Wskaźnik pracy urządzenia
2 Migający wskaźnik usterek
3 Regulacja temperatury ciepłej wody
4 Żółty wyświetlacz informujący o działaniu palnika
5 Wyświetlacz
6 Wyłącznik start/stop
7 Regulacja temperatury obiegu grzewczego
8 Termostat pokojowy nie działa jeśli przycisk jest zapalony

8.2 Uruchomienie

- Proszę upewnić się, czy:
- kocioł jest podłączony do zasilania elektrycznego.
- zawór gazu jest otwarty.
- Nacisnąć przełącznik (6), by pojawił się symbol «I».
  Zapalenie się kontrolki pracy na panelu sterowania oznacza, że kocioł jest gotowy do pracy.

8.3 Funkcjonowanie z wyłączonym programatorem pokojowym

- Wcisnąć przycisk (8) , aby wyłączyć programator pokojowy: przycisk zaświeci się.

8.3.1 Regulacja temperatury ciepłej wody użytkowej

- Wcisnąć przycisk (3) : wyświetli się aktualna temperatura obiegu c.w.u.
- Nacisnąć przyciski + lub – po stronie aby spowodować zmianę temperatury wody w zakresie od 38°C do 63°C.

8.3.2 Regulacja temperatury ciepłej wody w obiegu centralnego ogrzewania

- Wcisnąć przycisk : wyświetli się aktualna temperatura obiegu c.o.
- Nacisnąć przyciski + lub – po stronie aby wyregulować temperaturę wody w zakresie od 38°C do wartości maksymalnej określonej przez instalatora.

Uwaga : regulacje ustawione na panelu sterującym kotła nie są zachowane przez termostat pokojowy.

8.4 Wyłączenie

- Proszę wcisnąć wyłącznik (6) tak, by pojawił się symbol «O».
  Urządzenie zostaje odłączone od zasilania elektrycznego.

W przypadku dłuższej nieobecności zalecamy zamknięcie dopływu gazu do instalacji.

9 Funkcjonowanie z włączonym programatorem pokojowym

- Wcisnąć przycisk (8) na tablicy rozdzielczej, aby uruchomić programator pokojowy: kontrolka zgaśnie.

9.1 Opis programatora pokojowego

9.1.1 Termostatu pokojowego

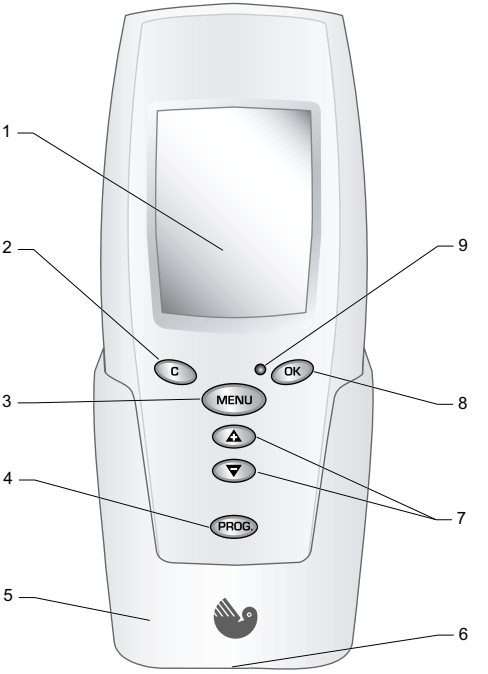

Opis

1 **Wyświetlacz**
2 **Powrót do poprzedniego menu**
3 **Dostęp do menu**
4 **Program aktywny/nieaktywny**
5 **Mocowanie**
6 **Zasilanie**
7 **Przewijanie menu w górę i w dół**
8 **Potwierdzenie**
9 **Wskaźnik usterek**

9.1.2 Wyświetlacz

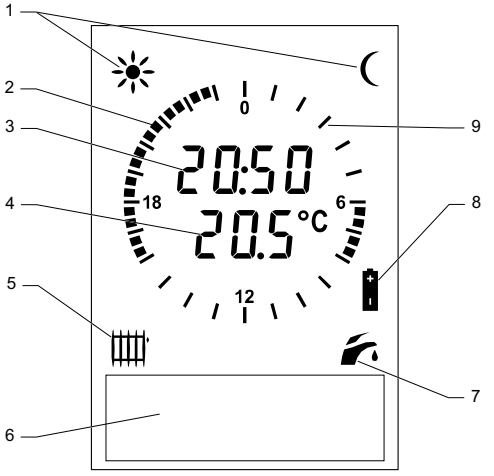

Opis

1 **Wyświetlacz temperatury KOMFORT ☀ i ECO ☾**
2 **Wyświetlacz kreskowy temperatury KOMFORT**
3 **Wyświetlanie godziny**
4 **Wyświetlanie temperatury otoczenia w pomieszczeniue**
5 **Wskaźnik funkcji c.o.**
6 **Opis usterki**
7 **Wskaźnik funkcji c.w.u.**
8 **Wyświetlacz informujący o zużytych bateriach**
9 **Wyświetlacz słupkowy temperatury ECO**

Uwaga: wysokość temperatury w pomieszczeniu może ulegać zmianie, gdy trzymamy programator w dłoni.

9.2 Dostęp do ustawień programatora pokojowego

Podstawowe regulacje bezprzewodowego termostatu pokojowego :

A - Regulacja godziny
B - Regulacja daty
Funkcje tygodniowego termostatu pokojowego pozwalają na :

C - Włączenie lub wyłączenie funkcji c.o.

D - Pozwala na aktywację standardowego programu tygodniowego, ustawionego w fabryce.

E - Zmiana czasowa obecnego programu zwiększając lub zmniejszając temperaturę.

F - Ustawia program osobisty dla każdego dnia tygodnia z 2 zakresami temperatur :
- Temperatura KOMFORT, wtedy kiedy Państwo przebywają w domu.
- Temperatura ECO, wtedy kiedy Państwo są poza domem lub w czasie nocy.

G - Korzystanie 24h/24h z jednej, tej samej temperatury, dezaktywując program.

H - Pozwala na korzystanie podczas wakacji z żądanej temperatury ustawionej według daty wyjazdu i przyjazdu.

I - Pozwala na wybór temperatury c.w.u. między 38 a 60°C. Nie przekraczając wartości temperatury 50 °C, zapewnią Państwo sobie zmniejszone zużycie gazu.

J - Blokuje przyciski termostatu, co pozwala uniknąć przypadkowych zmian ustawienia.

K - Określenie usterki pracy kotła.

Ⓐ i Ⓑ Regulacja daty i godziny

Sposób postępowania : Każde naciśnięcie na przycisk C powoduje powrót do poprzedniego etapu

1 - Dostęp do menu użytkownika

• Nacisnąć na MENU , aby mieć dostęp do następującego menu :

▶ REG. TEMP. KOMFORT
REG. TEMP. EKONOM.
PROGRAM
REGULACJA T. C.W.U.
C.O. ON/OFF
WAKACJE
REG. GODZINY
REG. DATY

2 - Regulacja godziny

Za pomocą przycisków ▲▼ wybieramy w menu "Regulację godziny"

▶ REG. GODZINY → OK → 17:23 → ▲▼ + OK

3 - Regulacja daty

Za pomocą przycisków ▲▼ wybieramy w menu "Regulację daty"

▶ REG. DATY → OK → WTO 14/STY/ 03 → ▲▼ + OK

Ⓒ Włączenie/Wyłączenie funkcji c.o.

• Nacisnąć na MENU + ▲▼ aby wybrać menu "C.O. ON/OFF" :

PROGRAM
REGULACJA T. C.W.U.
▶ C.O. ON/OFF → OK
...

1 - Włączenie c.o.

▶ C.O. ON/OFF → OK → OFF → ▲▼ → ON → OK

2 - Wyłączenie c.o.

▶ C.O. ON/OFF → OK → ON → ▲▼ → OFF → OK

Saunier Duval

D Aktywacja programu początkowego

Sposób postępowania : **Każde naciśnięcie na przycisk C powoduje powrót do poprzedniego etapu**

1 - Aktywacja programu tygodniowego

- **Nacisnąć na PROG , Termostat Pokojowy zacznie wyświetlać**

- **Każde naciśnięcie na PROG Zmienia tryb AKTYWNY lub NIEAKTYWNY**

lub

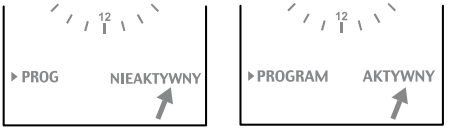

- **Kiedy pojawia się tryb AKTYWNY, poczekać 5 sekund, wyświetlacz powraca do swojej pozycji wyjściowej i potwierdza automatycznie wybór.**

2 - Dostęp do programu początkowego

- **Nacisnąć na MENU + ▲▼ , aby mieć dostęp do następującego menu :**

REG. TEMP. KOMFORT
REG. TEMP. EKONOM.
▶ PROGRAM → OK
...

▶ PROGRAM → OK + ▲▼ → ▶ PROG. POCZ. PONIEDZIAŁEK → OK

Wychodzi się z menu naciskając na C , co aktywuje standartowy program tygodniowy ustawiony fabrycznie

Od poniedziałku do piątku

ECO | KOMFORT | ECO | KOMFORT
23H00 >> 6H00 >> 8H00 >> 16H00 >> 23H00

Temperatura ECO : 16°C

Week-end

ECO | CONFORT
23H00 >> 7H00 >> 23H00

Temperatura KOMFORT : 19°C

E Zmiana czasowa programu tygodniowego

- **Naciśnięcie na jeden z przycisków ▲▼ powoduje pojawienie się menu regulacji temperatury otoczenia :**

▶ REG. TEMP. POKOJ. 22°C → ▲▼ → ▶ REG. TEMP. POKOJ. 20°C → OK
POTWIERDZENIE OK

Ta regulacja anuluje się automatycznie jak tylko program zmienia temperaturę ECO/KOMFORT.

(F) Regulacja indywidualnego programu tygodniowego

Sposób postępowania : Każde naciśnięcie na przycisk (C) powoduje powrót do poprzedniego etapu

1 - Aktywacja programu tygodniowego

- **Nacisnąć na (PROG), Termostat Pokojowy zacznie wyświetlać**

- **Każde naciśnięcie na (PROG) Zmienia tryb AKTYWNY lub NIEAKTYWNY**

lub

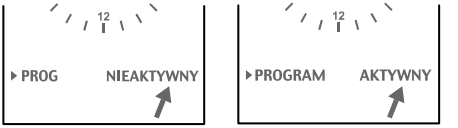

- **Kiedy pojawia się tryb AKTYWNY, poczekać 5 sekund, wyświetlacz powraca do swojej pozycji wyjściowej i potwierdza automatycznie wybór.**

2 - Dostęp do menu użytkownika

- **Nacisnąć na (MENU), aby pojawiło się następujące menu :**

▶ REG. TEMP. KOMFORT
REG. TEMP. EKONOM.
PROGRAM
...

3 - Regulacja temperatury komfortowej

▶ REG. TEMP. KOMFORT → (OK) → 19.0°C → ▲▼ → 20.0°C / 19.5°C / 18.5°C → (OK)

(pozwala ustawić żądaną temperaturę dzienną)

4 - Regulacja temperatury Eco

▶ REG. TEMP. EKONOM. → (OK) → 16.0°C → ▲▼ → 17.0°C / 16.5°C / 16.0°C → (OK)

(pozwala ustawić żądaną temperaturę nocną lub na czas nieobecności)

5 - Program

▶ PROGRAM → (OK) → ▶ PONIEDZIAŁEK → (OK) → ▶ ZMIANA → (OK) →

(pozwala dostosować wyświetlacz kreskowy do temperatury komfort lub eco)

PONIEDZIAŁEK
WTOREK
SRODA
CZWARTEK
PIATEK
SOBOTA
NIEDZIELA
PROG. POCZ.

KOPIOWANIE

Wyświetlacz kreskowy pokazuje okres, w którym kocioł będzie ustawiony na temperaturę **KOMFORT.**
(np. 19.5°C między 16 a 23h i między 6 a 8 h)

Białe pola wyświetlacza kreskowego pokazują okres w którym kocioł będzie ustawiony na temperaturę **ECO** (np. 16.5 °C między 8 a 16h i między 23 a 6 h).

Nacisnąć na PROG aby przejść z temperatury KOMFORT do ECO

Ten symbol wskazuje, że jest możliwość dodania okresu temperatury **KOMFORT** za pomocą przycisków ▼/▲

PRZYKŁAD :
Każde naciśnięcie na ▲ daje możliwość dodania jednej podziałki czarnejod 23h co odpowiada 30 min dodatkowego ogrzewania do 19,5 °C (zobacz rysunek obok).

Ten symbol wskazuje, że jest możliwość zmniejszenia wartości za pomocą przycisków ▼/▲ i przejście na temperaturę **ECO** (zobacz rysunek obok).

PRZYKŁAD :
Każde naciśnięcie na ▲ daje możliwość dodania jednej podziałki białej od 6h co odpowiada 30 min dodatkowego ogrzewania do 16,5 °C (zobacz rysunek obok).

- **Nacisnąć na OK , aby potwierdzić ustawione parametry.**

- **Można postępować w ten sam sposób dla każdego dnia tygodnia, albo posłużyć się kopiowaniem, które jest pokazane poniżej.**

Kopiowanie programu
Aby zaoszczędzić czas jest możliwość kopiowania ustawienia parametrów :

▶ PONIEDZIAŁEK
WTOREK
→ OK → ZMIANA
▶ KOPIOWANIE
→ OK → PONIEDZIAŁEK
▶ WTOREK
→ OK

G Regulacja temperatury c.o. poza trybem Program

Sposób postępowania : **Każde naciśnięcie na przycisk C powoduje powrót do poprzedniego etapu**

1 - Wyłączanie programu tygodniowego

- **Każde naciśnięcie na PROG włącza lub wyłącza tryb programu :**

PROG → AKTYWNY → PROG → NIEAKTYWNY

- **Zachować ustawienie NIEAKTY. Po 5 sekundach wyświetlacz powraca do swojej normalnej pozycji i potwierdza automatycznie wybór**

2 - Dostęp do menu użytkownika

Nacisnąć na MENU, aby mieć dostęp do następującego menu ▶ REG. TEMP. POKOJ.

3 - Regulacja temperatury otoczenia

▶ REG. TEMP. POKOJ. → OK → 19.0°C → ▲▼ → 20.0°C / 19.5°C / 18.5°C → OK

(pozwala ustawić stała temperaturę)

H Program wakacyjny

1 - Dostęp do menu użytkownika

Nacisnąć na MENU + ▲▼ aby mieć dostę do następującego menu ▶ REGULACJA T. C.W.U. / C.O. ON/OFF / WAKACJE...

2 - Aktywacja programu wakacje

Ustawić żądane temperatury według dat wyjazdu i przyjazdu

▶ WAKACJE → OK

- ▶ DATA WYJAZDU
- ▶ DATA PRZYJAZDU
- ▶ TEMP. WAKACYJNA
- ▶ ANULOWANIE

▲▼ + OK

I Regulacja temperatury c.w.u.

Sposób postępowania : **Każde naciśnięcie na przycisk C powoduje powrót do poprzedniego etapu**

1 - Dostęp do menu użytkownika

Nacisnąć na MENU + ▲▼ aby mieć dostęp do następującego menu ▶ REG. TEMP. EKONOM
PROGRAM
REGULACJA T. C.W.U...

2.Regulacja temperatury c.w.u.

▶ REGULACJA T. C.W.U
(pozwala ustawić stała temperaturę)

→ OK → 50°C → ▲▼ → 52°C / 51°C / 49°C → OK

J Blokowanie i odblokowanie

- **Jednoczesne naciśnięcie na przyciski C i OK przez 3 sekundy pozwala na zablokowanie przycisków termostatu pokojowego**

  Nacisnięcie przez 3 s

- **Tak samo postępujemy, aby odblokować przyciski.**

K Wskaźnik usterek

• W przypadku usterki migają czerwone wyświetlacze na kotle i termostacie pokojowym.

Na termostacie pokojowym pojawiają się również piktogramy : , , , , .

• Nacisnąć na przycisk OK termostatu pokojowego.

1 - wszy etap usterki

• Termostat pokojowy wskazuje czynności, które należy wykonać.

• Jednocześnie wyświetlacz kotła pokazuje kod usterki.

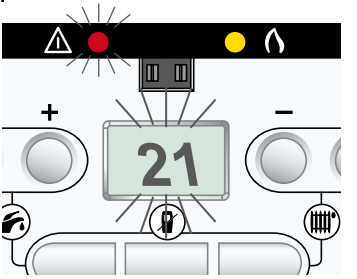

2 - etap usterki

• Na termostacie pokojowym pojawia się informacja, że należy wezwać Autoryzowany Serwis, a na kotle kod usterki.

• Jednocześnie wyświetlacz kotła pokazuje kod usterki

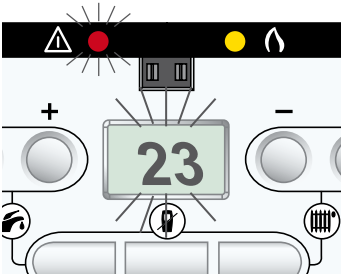

Saunier Duval

9.3 Spis menu użytkownika

Regulacja T°otoczenia	Regulacja temperatury otoczenia kiedy pogram nie jest aktywny (Program nieaktywny)
Regulacja T°komfortowej	Regulacja temperatury komfortowej podczas okresów określonych w menu «Program»
Regulacja T°eco	Regulacja temperatury obniżonej podczas okresów określonych w menu «Program»
Program	Przyporządkowanie podziałki godzinowej do temperatury komfort i eco dla każdego dnia tygodnia. Rano, zaleca się uruchomienie c.o. na godzinę wcześniej przed obudzeniem się.
T ° zewnętrzna	Wyświetlana jest temperatura zewnętrzną kiedy jest zamontowana sonda zewnętrzna.
Regulacja c.w.u.	Regulacja temperatury c.w.u.
C.O. Włącz/Wyłącz	Włączenie lub Wyłączenie c.o. Włączenie = c.w.u. + c.o. Wyłączenie = tylko c.w.u. Według T°zew. Wyświetla się jeśli sonda zew. jest podłączona. Wybierając «Według T °zew». wyłącza się automatycznie c.o., kiedy temperatura przekroczy 18°C (regulacja fabryczna)
Regulacja T° grzejników **I lub** **Regulacja T° podłogówki**	Wyświetla się jeśli Instalator wybrał ustawienie ręczne «W menu regulacja c.o.» w menu «Instalator»
Wakacje	Regulacja temperatury otoczenia podczas okresu nieobecności
Regulacja godziny	Ustawienie godziny
Regulacja daty	Ustawienie daty

10 Wskaźnik usterek

W przypadku usterki:

- Na wyświetlaczu kotła pojawi się kod błędu, a na tablicy rozdzielczej zaświeci się na czerwono kontrolka usterki.
- Na wyświetlaczu programatora pokojowego pojawi się symbol usterki i zaświeci się na czerwono kontrolka usterki.

Uwaga!
W żadnym wypadku nie należy we własnym zakresie konserwować czy naprawiać urządzenia. Nie wolno go również włączać go zanim usterka nie zostanie usunięta przez uprawnionego serwisanta (patrz wykaz w Książce Gwarancyjnej).

Symbol i kod usterki	**Możliwa przyczyna**	**Rozwiązanie**
Wskaźnik pracy urządzenia nie świeci się.	Brak zasilania elektrycznego	Proszę sprawdzić, czy nie nastąpiła przerwa w zasilaniu i czy urządzenie jest prawidłowo podłączone. Po przywróceniu zasilania urządzenie włączy się automatycznie. Jeśli błąd będzie pojawiał się nadal, proszę skontaktować się z autoryzowanym serwisantem.
kod 01, 04	Błąd zapalania	Proszę wyłączyć urządzenie. Odczekać 5 sekund, a następnie ponownie uruchomić urządzenie. Jeśli błąd będzie pojawiał się nadal, proszę skontaktować się z autoryzowanym serwisantem.
kod 02, 03	Usterka związana z przepływem powietrza	
kod 05	Przegrzanie	Proszę skontaktować się z autoryzowanym serwisantem.
kod 21	Brak wody w instalacji	Proszę odkręcać niebieski zawór umieszczony pod urządzeniem aż do chwili, aż wskaźnik ciśnienia pokazywać będzie wartość z przedziału między 1 i 2 bary. Jeśli konieczność napełniania występuje zbyt często, może wynikać to z wycieku w obrębie instalacji. W takim przypadku proszę skontaktować się z autoryzowanym serwisantem w celu skontrolowania urządzenia.
	Inne usterki	Proszę skontaktować się z autoryzowanym serwisantem.

11 Zabezpieczenie przeciwzamrożeniowe

11.1 Zabezpiczenie przeciwzamrożeniowe kotła

W przypadku ryzyka mrozu proszę wykonać następujące czynności:

- Upewnić się, czy kocioł jest podłączony do sieci elektrycznej, i zapewniony został dopływ gazu.
- Wybrać odpowiedni tryb działania na panelu sterującym.

System zabezpieczenia przeciwmroźnego steruje uruchamianiem kotła w przypadku, gdy temperatura w obiegu centralnego ogrzewania spada poniżej 4°C. Kocioł wyłącza się, gdy temperatura wody w obiegu centralnego ogrzewania osiąga 16°C.

11.2 Zabezpiczenie przeciwzamrożeniowe instalacji

Termostat pokojowy zapewnia automatyczną ochronę przeciwzamrożen iową, utrzymując minimum temperaturę 6 °C. Ta ochrona jest zapewniona przez termostat pokojowy, który działa. Przycisk kotła nie musi być zapalony i baterie termostatu pokojowego muszą być nie zużyte. Jeśli jest to konieczne należy zastosować przewód zasilający 230 V.

- W przypadku nieobecności, należy uruchomić tryb wakacyjny na termostacie pokojowym, wprowadzając daty wyjazdu i przyjazdu jak również żadana temperaturę.
- W przypadku dłuższej nieobecności, proszę zajrzeć do rozdziału «Opróżnianie urządzenia» w instrukcji instalacji.

12 Konserwacja / Serwis

Jeśli Państwa urządzenie będzie prawidłowo konserwowane i wyregulowane, będzie zużywać mniej gazu i działać dłużej. Regularna konserwacja urządzenia i przewodów przez wykwalifikowanego specjalistę jest niezbędna dla prawidłowego działania instalacji. Pozwala to przedłużyć okres funkcjonowania urządzenia, ograniczyć zużycie energii i zmniejszyć ilość wydzielanych szkodliwych substancji.

Zalecamy zawarcie umowy na konserwację z Autoryzowanym Serwisem.

Proszę pamiętać, że niewlaściwa konserwacja może spowodować uszkodzenie zabezpieczeń urządzenia i stać się przyczyną szkód materialnych i obrażeń.

Obiekty powinny być w czasie ich użytkowania poddawane przez właściciela lub zarządcę: okresowej kontroli, co najmniej raz w roku, polegającej na sprawdzeniu stanu technicznego:

- elementów budynku, budowli i instalacji narażonych na szkodliwe wpływy atmosferyczne i niszczące działania czynników występujących podczas użytkowania obiektu,
- instalacji i urządzeń służących ochronie środowiska,

instalacji gazowych oraz przewodów kominowych (dymowych, spalinowych i wentylacyjnych).

Spis treści

1 Uwagi dotyczące dokumentacji 21

2 Opis urządzenia 21

2.1 Tabliczka znamionowa 21
2.2 Określenie CE 21
2.3 Schemat działania 22

3 Wybór miejsca instalacji 23

4 Instrukcje dotyczące bezpieczeństwa i zalecenia 24

4.1 Instrukcje dotyczące bezpieczeństwa 24
4.2 Rozporządzenia, normy, dyrektywy 24

5 Instalacja urządzenia 24

5.1 Zalecenia poprzedzające instalację 24
5.2 Wymiary 25
5.3 Lista dostarczanego sprzętu 25
5.4 Mocowanie do ściany 26
5.5 Podłączenie gazu i wody 28
5.6 Podłączenie zbiornika kondensatu 29
5.7 Podłączenie odprowadzenia spalin 30
5.8 Podłączenia elektryczne 31
5.9 Schemat elektryczny 32

6 Uruchomienie 33

7 Regulacje specjalne 34

7.1 Regulacja przepływu w obiegu centralnego ogrzewania 34
7.2 Uruchomienie termostatu pokojowego 35
7.3. Dostęp do danych technicznych kotła (zastrzeżony dla instalatorów i pracowników Autoryzowanego Serwisu) 36
7.4 Menu instalatora 41

8 Opróżnianie urządzenia 42
8.1 Obieg c.o. 42
8.2 Obieg c.w.u. 42

9 Wymiana gazu 42
9.1 Regulacja maksymalnej mocy c.w.u. poprzez sprzężenie z CO2 42
9.2 Regulacja minimalnej mocy c.o. za pomocą CO2 43
9.3 Ponowne uruchomienie 43

10 Wykrywanie awarii 44

11 Kontrola / Ponowne uruchomienie 45

12 Informacja dla użytkownika 45

13 Części zamienne 45

14 Autoryzowany Serwis 46
14.1 Pompa obiegu c.w. lub c.o. 47
14.2 Wymiennik c.w.u. 47
14.3 Czujnik przepływu 47
14.4 Filtr wody zimnej 47
14.5 Filtr “piankowy” 47
14.6 Czujnik ciśnienia obiegu c.o. 47
14.7 Filtr powrotu c.o. 48
14.8 Odprowadzenie kondensatu 48
14.9 Menu S.A.V. (Używanie menu opisanych poniżej jest zarezerwowane WYŁĄCZNIE dla S.A.V.) 49

15 Dane techniczne 51

1 Uwagi dotyczące dokumentacji

- Proszę przekazać wszystkie dokumenty użytkownikowi urządzenia. Użytkownik powinien przechowywać te dokumenty w taki sposób, by móc z nich korzystać w razie konieczności.

Nie ponosimy żadnej odpowiedzialności w przypadku szkód spowodowanych nieprzestrzeganiem zaleceń zawartych w niniejszej instrukcji.

2 Opis urządzenia

2.1 Tabliczka znamionowa

Tabliczka znamionowa umieszczona wewnątrz urządzenia informuje o tym, gdzie wytworzone zostało urządzenie i dla jakiego kraju zostało przeznaczone.

Uwaga! Urządzenie powinno być eksploatowane wyłącznie przy użyciu typów gazu wskazanych na tabliczce znamionowej.

Informacje na temat wartości i ustawień, znajdujące się na tabliczce znamionowej oraz w niniejszym dokumencie powinny być zgodne z lokalnymi warunkami w zakresie zasilania.

2.2 Określenie CE

Określenie CE wskazuje, że urządzenia opisane w niniejszej instrukcji są zgodne z następującymi dyrektywami:

- Dyrektywą dotyczącą urządzeń gazowych (dyrektywa 90/396/CEE Rady Wspólnoty Europejskiej)
- Dyrektywą dotyczącą kompatybilności elektromagnetycznej (dyrektywa 89/336/CEE Rady Wspólnoty Europejskiej)
- Dyrektywą dotyczącą niskiego napięcia (dyrektywa 73/23/CEE Rady Wspólnoty Europejskiej)
- Dyrektywą dotyczącą wydajności kotłów (dyrektywa 92/42/CEE Rady Wspólnoty Europejskiej)

2.3 Schemat działania

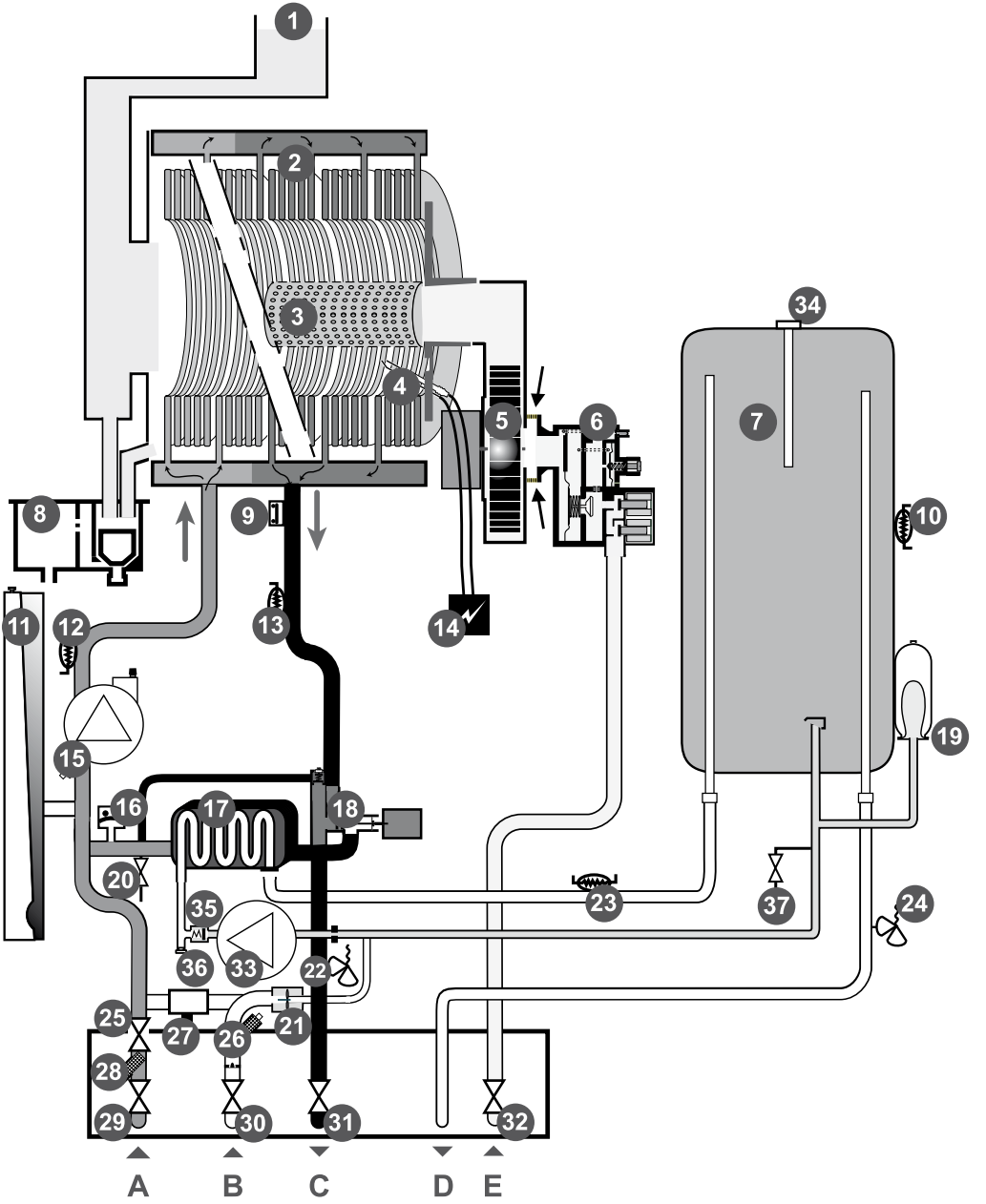

Opis

1 Odprowadzenie spalin
2 Wymiennik c.o.
3 Palnik
4 Elektroda zapłonu i kontroli płomienia
5 Wentylator
6 Mechanizm gazowy
7 Zasobnik
8 Odprowadzenie kondensatu
9 Zabezpieczenie przed przegrzaniem
10 Czujnik temperatury zasobnika
11 Naczynie wzbiorcze obiegu c.o.
12 Czujnik temperatury powrotu obiegu c.o.
13 Czujnik temperatury zasilania obiegu c.o.
14 Zapalnik elektroniczny
15 Pompa obiegowa c.o.
16 Czujnik ciśnienia wody obiegu c.o.
17 Wymiennik c.w.u.
18 Zawór trójdrożny
19 Naczynie wzbiorcze obiegu c.w.
20 Zawór spustu
21 Czujnik przepływu
22 Zawór bezpieczeństwa c.o.
23 Czujnik temperatury obiegu c.w.
24 Zawór bezpieczeństwa obiegu c.w.
25 Zawór odcinający c.o.
26 Filtr dopływu wody zimnej
27 Zespół napełniania
28 Filtr obiegu c.o.
29 Zawór odcinający c.o.
30 Zawór odcinający zimnej wody
31 Zawór odcinający c.o.
32 Zawór odcinający gazu
33 Pompa obiegowa obiegu c.w.
34 Anoda ochronna zasobnika
35 Zawór zwrotny
36 Króciec przyłączeniowy do instalacji cyrkulacji c.w.
37 Zawór spustu c.w.u.

A Powrót c.o.
B Doprowadzenie wody zimnej
C Zasilanie c.o.
D Zasilanie c.w.u.
E Doprowadzenie gazu

3 Wybór miejsca instalacji

- Proszę się upewnić, czy ściana, na której instalowane jest urządzenie jest wystarczająco solidna, aby utrzymać ciężar urządzenia, które ma na niej zostać zamontowane.
- Proszę się upewnić, czy w dostępnej ilości miejsce mieszczą się przewody wody i gazu, jak również odpływ ścieków.
- Nie należy instalować urządzenia nad innym urządzeniem, które mogłoby spowodować jego uszkodzenie (na przykład nad kuchenką, z której mogłyby unosić się para i tłuste opary) lub w pomieszczeniu, którego atmosfera mogłaby stać się przyczyną korozji.
- Aby umożliwić przeprowadzenie okresowej konserwacji proszę zachować minimalny odstęp 20mm z każdej strony urządzenia.
- Miejsce instalacji powinno być przez cały rok chronione przed mrozem. Jeśli warunek ten nie może zostać spełniony, należy poinformować o tym użytkownika i zalecić mu podjęcie niezbędnych kroków.

Maksymalna długość przewodu odprowadzania spalin zależna jest od jego typu (na przykład C13).

- Niezależnie od typu przewodu odprowadzania spalin przy wyborze miejsca instalacji końcówek przewodu odprowadzania spalin należy przestrzegać zachowania minimalnych odległości podanych w poniższej tabeli.

4 Instrukcje dotyczące bezpieczeństwa i zalecenia

4.1 Instrukcje dotyczące bezpieczeństwa

Wszystkie naprawy wewnątrz urządzenia należy zlecić uprawnionym serwisantom, których wykaz znajduje się w Książce Gwarancyjnej.

Jeżeli ciśnienie gazu na wejściu kotła przekracza dopuszczalny zakres, należy go odłączyć. Jeżeli przyczyna problemu nie zostanie ustalona a problem rozwiązany, należy powiadomić gazownię.

Uwaga! W przypadku nieprawidłowej instalacji występuje ryzyko porażenia prądem oraz uszkodzenia urządzenia.

- Przy podłączaniu przewodów wody i gazu należy prawidłowo założyć uszczelki tak, by uniknąć wszelkich wycieków wody i gazu.
- W celu przestawienia urządzenia na inny rodzaj gazu, prosimy stosować wyłącznie firmowy zestaw części Saunier Duval. W tym celu prosimy skontaktować się z autoryzowanym serwisem.

4.2 Rozporządzenia, normy, dyrektywy

Podczas instalacji i uruchamiania urządzenia należy przestrzegać aktualnie obowiązujących norm i przepisów.

5 Instalacja urządzenia

5.1 Zalecenia poprzedzające instalację

5.1.1 Koncepcja obiegu c.w.

Obieg dystrybucji c.w.u. powinien zostać wykonany w taki sposób, by w jak największym stopniu ograniczyć straty ciepła (ograniczyć ilość kolanek, posługiwać się zaworami o dużym przekroju dla zapewnienia wystarczającego przepływu c.w.u.).
Kocioł może działać przy minimalnym ciśnieniu zasilania, ale z niskim przepływem. Większy komfort użytkowania uzyskuje się począwszy od ciśnienia zasilania 1 bar.

5.1.2 Koncepcja obiegu c.o

Kotły ISOMAX CONDENS mogą być montowane we wszystkich typach instalacji: dwuprzewodowych, jednoprzewodowych szeregowych lub z bocznymi odgałęzieniami, ogrzewaniem podłogi, itd...Powierzchniami grzejnymi mogą być kaloryfery, grzejniki konwektorowe lub grzejne zespoły powietrzne.

Uwaga:Przy zastosowaniu materiałów różnego rodzaju może wystąpić zjawisko korozji. W takim przypadku zaleca się dodawanie do wody obiegu centralnego ogrzewania dodatku przeciwutleniającego (w proporcjach zalecanych przez jego producenta), co zapobiegnie wytwarzaniu gazu i powstawaniu tlenków.

Przekroje przewodów zostaną określone na podstawie krzywej natężenia przepływu/ciśnienia (patrz rozdział «Regulacja przepływu obiegu c.o.»). Instalacja rozprowadzająca zostanie obliczona na podstawie natężenia

przepływu odpowiadającego niezbędnej mocy (nie bierze się pod uwagę maksymalnej mocy kotła). Niemniej jednak należałoby przewidzieć takie natężenie przepływu, aby różnica temperatury między zasilaniem i powrotem była mniejsza lub równa 20°C. Minimalny przepływ podany został w rozdziale «Dane techniczne» na końcu podręcznika.

Przebieg rur powinien zostać zaplanowany w taki sposób, by uniknąć kieszeni powietrznych i ułatwić ciągłe odpowietrzanie instalacji. Odpowietrzniki powinny zostać zainstalowane w każdym górnym punkcie układu przewodów, jak również na wszystkich grzejnikach.

Całkowita dopuszczalna objętość wody w obiegu zależy między innymi od obciążenia statycznego na zimno. Naczynie wzbiorcze, wbudowane w kocioł obsługuje instalacje o określonych parametrach (patrz rozdział «Dane techniczne» na końcu instrukcji).
W przypadku większego obciążenia statycznego, istnieje możliwość zmiany ciśnienia napełniania po uruchomieniu urządzenia. Zaleca się zainstalowanie zaworu spustowego w najniższym punkcie instalacji.

W przypadku stosowania zaworów termostatycznych zaleca się, by wyposażyć w nie jedynie połowę grzejników i zainstalowanie ich w pomieszczeniach o znacznym dopływie ciepła, nigdy zaś w pomieszczeniu, w którym zainstalowano termostat pokojowy.

- W przypadku starej instalacji konieczne jest przepłukanie obiegu grzejników przed zainstalowaniem nowego kotła oraz zainstalowanie filtra z osadnikiem na powrocie.
- Jeśli kocioł nie jest instalowany natychmiast, zaleca się zabezpieczenie podłączeń po to, by gips i farba nie mogły wpłynąć ujemnie na szczelność przy późniejszym podłączeniu.

Uwaga: Przy twardościach wody grzewczej powyżej 15dH bezwzględnie wymagane jest jej zmiękczanie.

5.2 Wymiary

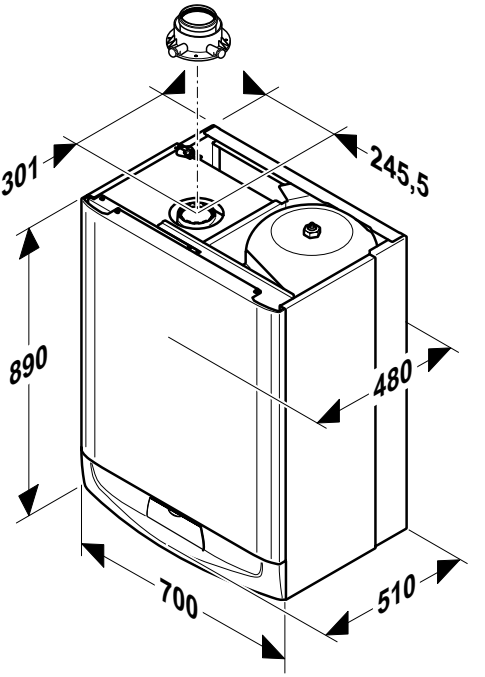

5.3 Lista dostarczanego sprzętu

Kocioł jest dostarczany w dwóch oddzielnych paczkach:

- Kocioł, sonda zewnętrzna, termostatu pokojowego, 1 kryza
- płytka przyłączeniowa, listwa mocująca, elastyczne przewody odprowadzające zaworów oraz szablon ułatwiający mocowanie i przyłączenie urządzenia.

UWAGA : NALEŻY WYJAĆ TERMOSTAT POKOJOWY z zabezpieczenia.
Bezprzewodowy programator pokojowy jest dostarczony wraz z:

- jednego mocowania na ścianie
- trzech baterii alkalicznych typu LR 6
- jednej obudowy otwieranej przy wymianie baterii

Dla kotłów typu F można zamówić odprowadzenia spalin.

5.4 Mocowanie do ściany

- Proszę sprawdzić, czy materiały zastosowane do wykonania instalacji są kompatybilne z materiałami, z których wykonane jest urządzenie.
- Określić miejsce instalacji. Proszę zastosować się do zaleceń zawartych w rozdziale «Wybór miejsca».
- Mocowanie listwy powinno zostać dostosowane do charakterystyki ściany nośnej i uwzględniać ciężar kotła napełnionego wodą.
- Wywiercić otwory mocujące zgodnie z ilustracją zamieszczoną w rozdziale Wymiary i szablonem wiercenia dostarczanym razem z urządzeniem.

Parametry mechaniczne kołków muszą być c.o. najmniej zgodne z wartościami zaznaczonymi na następującym szkicu.

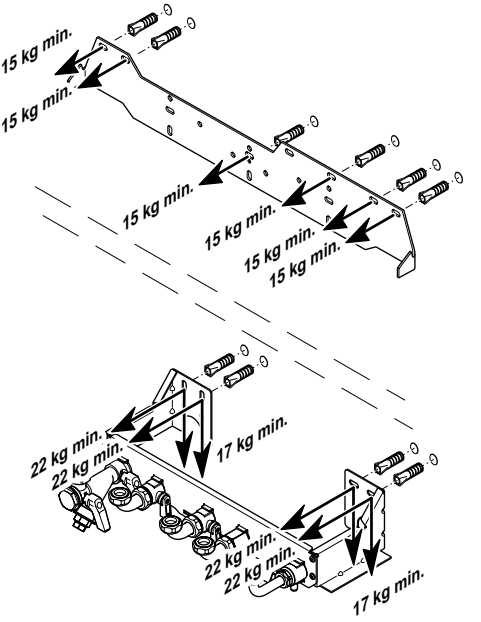

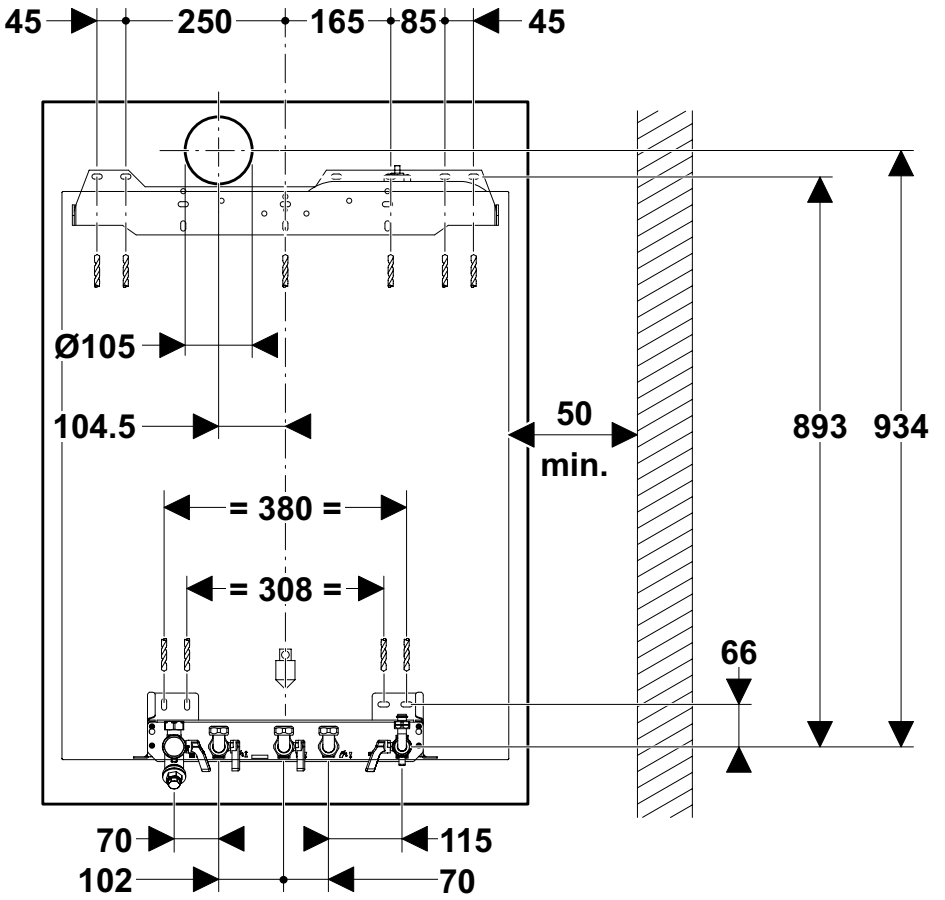

- Ustawić kocioł nad uchwytem mocującym.
- Opuścić kocioł i oprzeć go na płycie podłączeniowej.
- Włożyć uszczelki w poszczególne podłączenia.
- Przykręcić podłączenia pomiędzy kotłem i płytą podłączeniową.
- Proszę pamiętać o wsunięciu niebieskiego przedłużenia w zawór napełniania wody.

5.5 Podłączenie gazu i wody

- Przed rozpoczęciem jakichkolwiek czynności proszę starannie oczyścić przewody za pomocą odpowiedniego produktu w celu usunięcia różnego rodzaju zanieczyszczeń, jak opiłki, pozostałości po spawaniu, olej i smar, które mogą się tam znajdować. Te obce ciała mogłyby przedostać się do kotła i zakłócić jego działanie.
- Proszę nie stosować rozpuszczalników ze względu na ryzyko uszkodzenia obiegu.

Płyta podłączeniowa umożliwia instalację i przeprowadzenie prób szczelności zanim kocioł zostanie zamontowany.

- Proszę nie spawać już zamontowanych rur: operacja ta może spowodować uszkodzenie uszczelek i naruszenie szczelności zaworów.

Przewód powrotny obiegu c.o. (1) posiada filtr (7), dostępny po odkręceniu nakrętki, umieszczonej na końcu. Przed wykonaniem operacji, należy zamknąć zawory odcinające powrotu obiegu c.o.

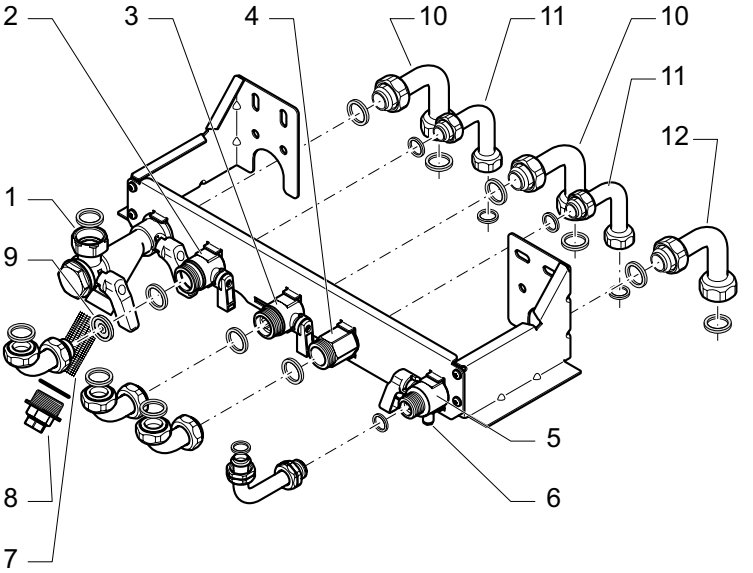

Opis

1 Powrót obiegu c.o. z zaworami odcinającymi
2 Doprowadzenie zimnej wody z zaworem odcinającym
3 Zasilanie obiegu c.o. z zaworem odcinającym
4 Zasilanie obiegu c.w.
5 Doprowadzenie gazu z zaworem odcinającym
6 Punkt pomiaru ciśnienia
7 Filtr powrotny obiegu c.o.
8 Podłączenie manometru (nie dostarczony)
9 Ogranicznik przepływu zimnej wody
10 Przewody c.o. : nakrętka 20 x 27(3/4" gaz) z kolankową tulejką do spawania do rury miedzianej 16 x 18
11 Przewody c.w.u.: nakrętka 15 x 21 (1/2" gaz) z tulejką kolankową do rury miedzianej 14 x 16
12 Przewody gazowe : nakrętka 20 x 27 (3/4" gaz) z tulejką kolankową do spawania do rury miedzianej 14 x 16

Ciśnienie próbne można odczytać na manometrze (nie dostarczonym), przykręconym w miejsce pierwszej nakrętki przewodu powrotnego obiegu c.o. (8).

- Proszę stosować wyłącznie oryginalne uszczelki dostarczone razem z urządzeniem.
- Proszę sprawdzić, czy w instalacji nie ma wycieku. W razie konieczności należy go wyeliminować.
- Podłączyć zawory bezpieczeństwa z wyprowadzeniami do kanalizacji, używając dostarczonych przewodów elastycznych. System odprowadzania powinien umożliwić kontrolę przepływu wody.

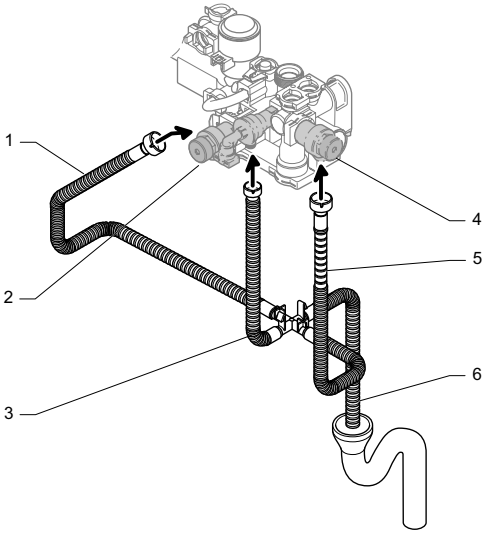

Opis

1 Odprowadzenie zaworu obiegu c.o.
2 Zawór bezpieczeństwa obiegu c.o.
3 Korek
4 Zawór bezpieczeństwa obiegu c.w.
5 Odprowadzenie zaworu obiegu c.w.
6 Odprowadzenie do instalacji kanalizacyjnej (syfon nie dostarczony)

5.6 Podłączenie zbiornika kondensatu

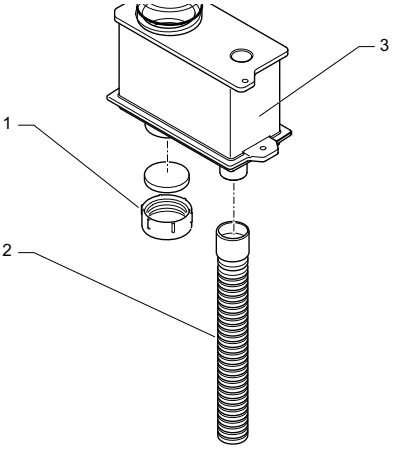

Opis

1 Korek dostępu, umożliwiający czyszczenie
2 Elastyczny przewód odprowadzający kondensat
3 Zbiornik kondensatu

- Podłączyć elastyczny przewód do systemu odprowadzania do kanalizacji zgodnie z podanymi niżej zaleceniami:
- Używać dostarczonego elastycznego przewodu odprowadzającego (2).
- Nie zginać elastycznego przewodu.
- Uważać, aby elastyczny przewód odprowadzający nie był zanurzony w syfonie.
- Nie używać przewodów miedzianych.

Ważne:
Pływak systemu odprowadzenia kondensatu stanowi również barierę ochronną przed spalinami: nie należy zatem dolewać wody do zbiornika kondensatu.

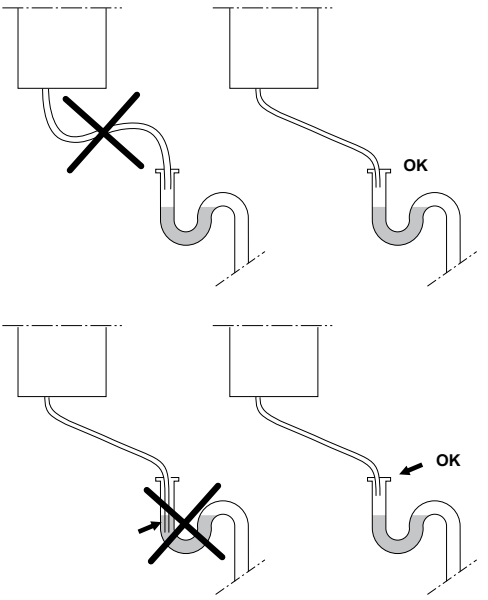

5.7 Podłączenie odprowadzenia spalin

Możliwe są różne konfiguracje wyjścia przewodu odprowadzania spalin.

- Proszę bez wahania skontaktować się ze sprzedawcą aby uzyskać dodatkowe informacje na temat innych możliwości i odpowiadających im akcesoriów.

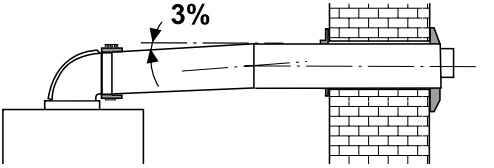

- Należy zwracać uwagę na zachowanie minimum 3-stopniowego pochylenia zespołu spalinowo-powietrznego powyżej kolanka, dla umożliwienia spływu kondensatu w kierunku kotła.

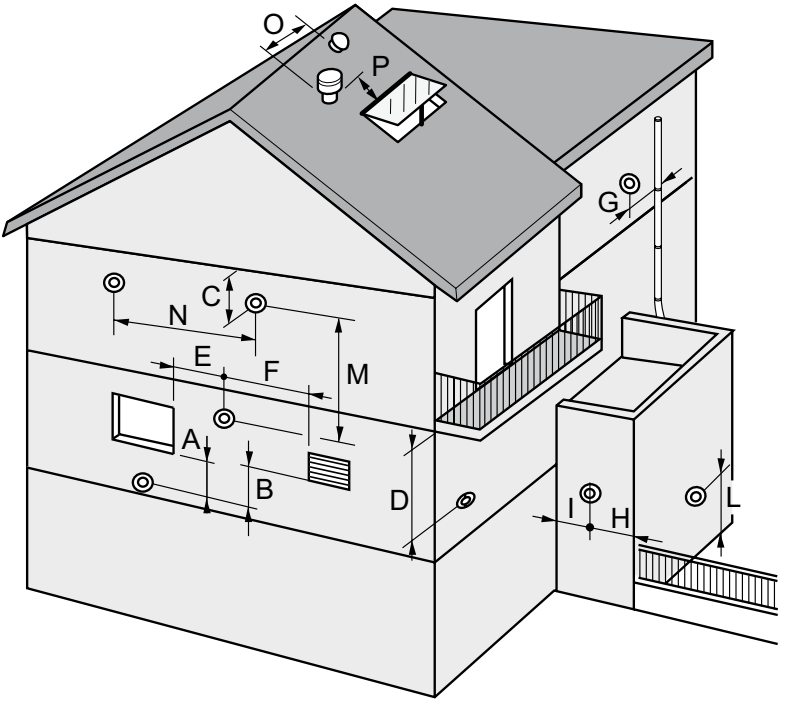

Oznaczenie	Umiejscowienie końcówek przewodu odprowadzania spalin	mm
A	Pod oknem	600
B	Pod wywietrznikiem	600
C	Pod rynną	300
D	Pod balkonem	300
E	Od sąsiedniego okna	400
F	Od sąsiedniego wywietrznika	600
G	Od pionowych lub poziomych przewodów odprowadzających	600
H	Od rogu budynku	300
I	Od wejścia do budynku	1000
L	Od ziemi lub innego piętra	1800
M	Pomiędzy 2 końcówkami pionowymi	1500
N	Pomiędzy 2 końcówkami poziomymi	600
O	Od sąsiedniego wywietrznika	600
P	Od sąsiedniego okna	400

- Należy objaśnić te wymagania użytkownikowi urządzenia.

5.7.1 System poziomego przewodu odprowadzenia spalin Ø 80/125 mm (instalacja typu C13)

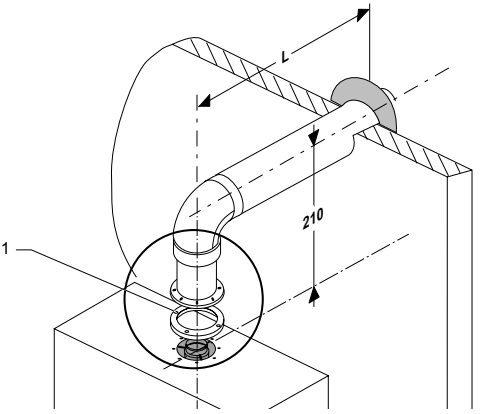

Opis
1 Uszczelka

Maksymalna strata ciśnienia : 150 Pa

PaWartość tę można osiągnąć przy maksymalnej długości przewodu (L) + 1 kolanko pod kątem 90°.

Typ	Długość maksymalna
Ø 80/125	11 m

W każdym przypadku, gdy konieczne jest dodatkowe kolanko 90° (lub dwa o kącie 45°), długość (L) powinna zostać ograniczona o 1 m.

5.7.2 System pionowego przewodu odprowadzania spalin Ø 80/125 mm (instalacja typu C33)

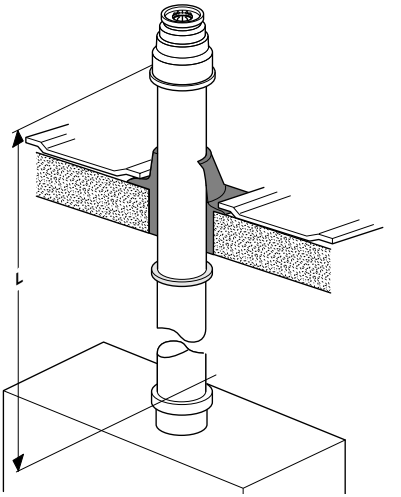

Maksymalna strata ciśnienia : 150 Pa

PaWartość tę można osiągnąć przy maksymalnej długości przewodu (L) + 1 kolanko pod kątem 90°.

Typ	Długość maksymalna
Ø 80/125	11.5 m

W każdym przypadku, gdy konieczne jest dodatkowe kolanko 90° (lub dwa o kącie 45°), długość (L) powinna zostać ograniczona o 1 m.

Instrukcja instalacji przeznaczona jest tylko dla autoryzowanego instalatora

5.8 Podłączenia elektryczne

Uwaga, niebezpieczeństwo! W przypadku nieprawidłowej instalacji istnieje ryzyko porażenia prądem i uszkodzenia urządzenia.

- Podłączyć kabel zasilania kotła do sieci 230 V jednofazowej z uziemieniem.
- Przestrzegać prawidłowego podłączenia fazy i zera do kotła.

Ważne: podłączenie elektryczne urządzenia powinno być wykonane przez osobę z uprawnieniami elektrycznymi. Wszystkie naprawy wewnętrzne urządzenia powinny być wykonane przez autoryzowanych serwisantów, których wykaz znajduje się w Książce Gwarancyjnej.

Zgodnie z obowiązującymi normami podłączenie to powinno zostać wykonane za pomocą wyłącznika dwubiegunowego z zachowaniem odstępu przynajmniej 3 mm między stykami. Niedopuszczalne jest stosowanie przedłużaczy i rozgałęziaczy. Gniazdo wtykowe powinno posiadać sprawny bolec ochronny i być umieszczone w odległości 0,6 do 1,5m od kotła. Podłączenie elektryczne do kotła powinna wykonać osoba z uprawnieniami.

Bezpiecznik płyty elektronicznej znajduje się na punkcie zerowym.

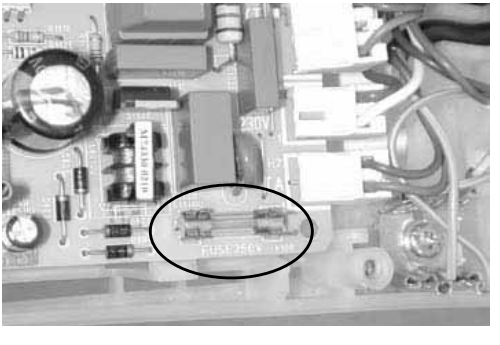

Przewód zasilający podłączony na stałe do kotła jest przewodem specjalnym: w przypadku konieczności wymiany proszę skontaktować się z Autoryzowanym Serwisem Saunier Duval.

5.9 Schemat elektryczny

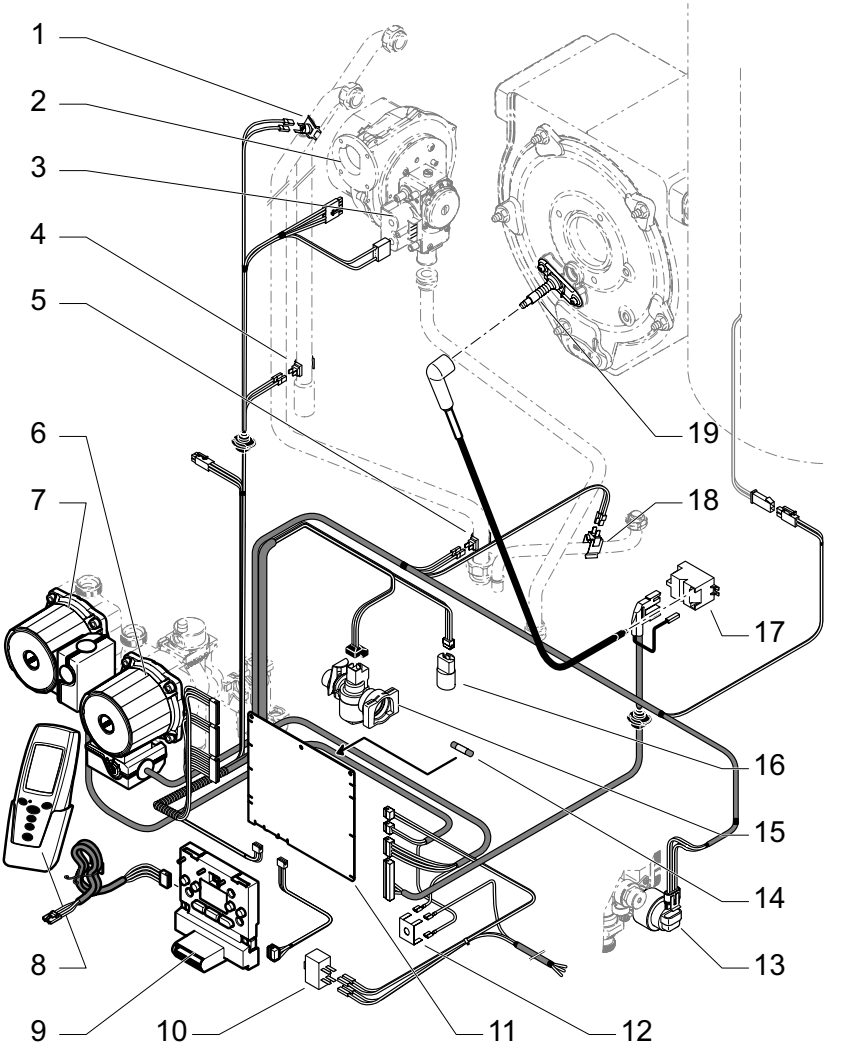

Legenda

1 Termostat chroniący przed przegrzaniem
2 Wentylator
3 Mechanizm gazowy
4 Czujnik temperatury powrotu obiegu c.o.
5 Czujnik temperatury zasilania obiegu c.o.
6 Pompa obiegu c.w.u.
7 Pompa obiegu c.o.
8 Programator pokojowy
9 Interfejs użytkownika
10 Główny wyłącznik
11 Płyta główna
12 Uziemienie
13 Zawór trójdrożny
14 Bezpiecznik
15 Czujnik przepływu wody
16 Czujnik ciśnienia wody
17 Zapłon
18 Czujnik temperatury obiegu c.w.u.
19 Elektroda zapłonu i kontroli płomienia

Instrukcja instalacji przeznaczona jest tylko dla autoryzowanego instalatora

Saunier Duval

6 Uruchomienie

- Wcisnąć wyłącznik tak, by pojawił się symbol «I».Na panelu sterowania zapala się zielona lampka: kocioł jest gotowy do pracy.
- Otworzyć dźwignie odcinające umieszczone na płycie podłączeniowej: powinny one być ustawione w kierunku przepływu.
- Otworzyć korek odpowietrznika umieszczony na pompie, jak również automatyczne odpowietrzniki instalacji.
- Otworzyć niebieski zawór napełniania wodą umieszczony pod kotłem aż do momentu, gdy wskaźnik ciśnienia pokaże wartość 2 barów.
- Odpowietrzyć każdy grzejnik aż do uzyskania normalnego przepływu wody, a następnie zamknąć odpowietrzniki.
- Otworzyć korek odpowietrznika pompy.
- Pozostawić korek odpowietrznika pompy otwarty.Otworzyć poszczególne zawory ciepłej wody w celu odpowietrzenia instalacji.
- Sprawdzić czy wskaźnik ciśnienia pokazuje wartość pomiędzy 1 i 2 bary; w przeciwnym razie ponownie napełnić kocioł.

7 Regulacje specjalne

7.1 Regulacja przepływu w obiegu centralnego ogrzewania

Przepływ ten powinien być dostosowany do obliczeń dotyczących instalacji.
Przy dostawie urządzenia śruba (1) wbudowanego by-passa otwarta jest do wartości 1/2 obrotu.

- Zależnie od potrzeb proszę pokręcić śrubą (na przykład dokręcić ją w celu zamknięcia) aby dostosować dostępną wysokość manometryczną do straty ciśnienia w instalacji zgodnie z krzywą przepływu/ciśnienia.

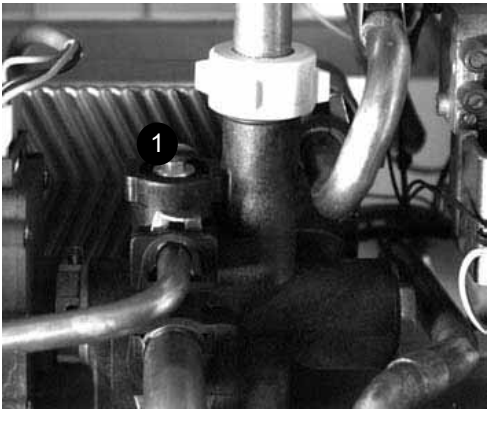

Krzywa przepływu/ciśnienia

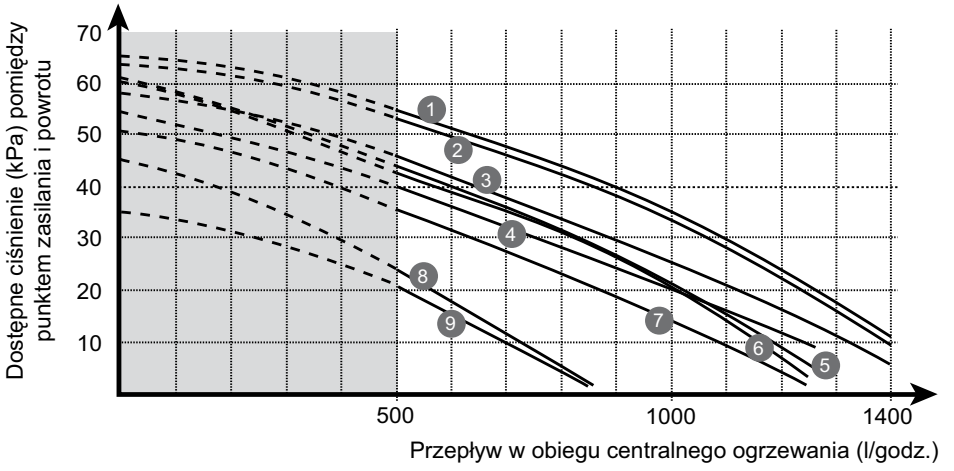

Opis

Prędkość III
1 By-pass zamknięty
2 Otwarty do wartości 1/4 obrotu
3 Otwarty do wartości 1/2 obrotu
4 Otwarty do wartości 2 obrotów
Prędkość II
5 By-pass zamknięty
6 Otwarty do wartości 1/4 obrotu
7 Otwarty do wartości 1/2 obrotu
Prędkość I
8 By-pass zamknięty
9 Otwarty do wartości 1/2 obrotu

Instrukcja instalacji przeznaczona jest tylko dla autoryzowanego instalatora

Saunier Duval

7.2 Uruchomienie termostatu pokojowego

Bezprzewodowy termostat pokojowy (T.A.) jest zasilany trzema bateriami alkalicznymi LR 6 1,5 V. Saunier Duval proponuje również jako akcesoria, przewód zasilający 230 V. W tym przypadku, należy wyjąć baterie.

Ustawienia parametrów różnych funkcji kotła należy dokonać przy instalacji.

Aby dokonać instalacji podstawki pod programator pokojowy, należy postępować w następujący sposób:

- Zamontować podstawkę termostatu na wysokości około 1,5 m od podłogi, tak aby nie był on narażony na działanie promieni słonecznych jak również telewizora, lamp czy przeciągu etc...

Uwaga :
Po pierwszym uruchomieniu, kocioł wchodzi automatycznie w tryb ręczny (przyciski panelu sterującego są zapalone, a przycisk miga) co oznacza, że bezprzewodowy termostat pokojowy nie jest “rozpoznany” przez kocioł.

Aby kocioł mógł rozpoznać termostat pokojowy należy :

- Otworzyć panel sterujący.
- Odnaleźć wolne złącza po lewej stronie jak pokazano powyżej.
- Podłączyć złącze do gniazdka zasilania programatora (9) na kilka sekund

Gdy kontrolka na programatorze przestanie mrugać na czerwono, będzie to oznaczać, że programator został rozpoznany przez kocioł.

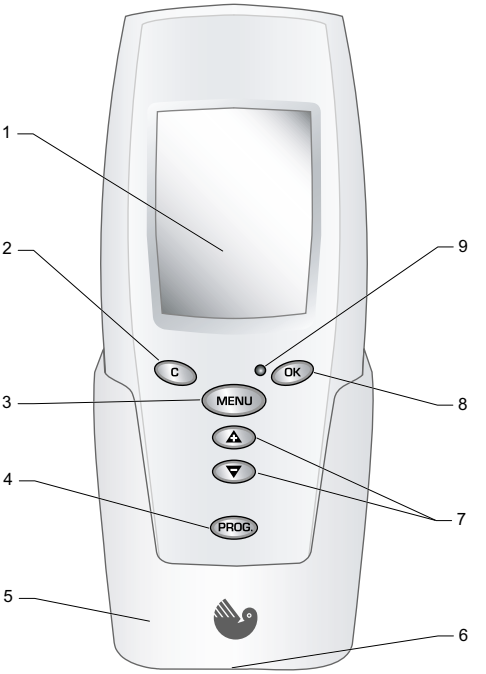

Opis

1 Wyświetlacz
2 Powrót do poprzedniego menu
3 Dostęp do menu
4 Program aktywny/nieaktywny
5 Mocowanie
6 Zasilanie
7 Przewijanie menu w górę i w dół
8 Potwierdzenie
9 Wskaźnik usterek

7.3. Dostęp do danych technicznych kotła (zastrzeżony dla instalatorów i pracowników Autoryzowanego Serwisu)

Dostęp do danych technicznych kotła pozwala na przeprowadzenie niektórych regulacji i analizy ewentualnych nieprawidłowości w działaniu.

Poniższy opis przedstawia regulacje instalacji wyposażonej w grzejniki lub podłogówkę.

W przypadku innych typów instalacji, na przykład ogrzewania podłogowego, należy postępować według instrukcji dołączonych do odpowiednich instalacji.

L Państwa instalacja obejmuje jedną strefę grzejników lub ogrzewanie podłogowe bezpośrednie

Przebieg działań:

Przebieg działań: Należy zwrócić uwagę, że w każdym momencie naciśnięcie przycisku C powoduje powrót do poprzedniego etapu.

1 - Dostęp do menu instalatora

• Podłączyć złącze kotła do programatora pokojowego.

• Przez 5 sekund trzymać wciśnięty przycisk MENU , aby wyświetlić następujące menu:

▶ MENU INSTALATORA
MENU SERWISU
HISTORIA USTEREK
DANE KOTŁA

• Wybrać menu instalatora :

▶ MENU INSTALATORA → OK + ▲▼ → ▶ KOD DOSTĘPU 96 → OK → ▶ WYBÓR JĘZYKA
TYP INSTALACJI
AKCESORIA RADIO
REGULACJA OGRZEWANIA C.O.
KONFIGURACJA KOTŁA

2 - Wybór języka

▶ WYBÓR JĘZYKA → OK + ▲▼ → POLSKI → OK

3 - Konfiguracja instalacji

▶ TYP INSTALACJI → OK + ▲▼ → 1 STREFA GRZEJNIKA → OK

4 - Akcesoria radio

Uwaga: to menu używa się tylko w przypadku instalacji jednego lub kilku tego typu akcesoriów > patrz rozdział "Aktywacja akcesoriów".

▶ AKCESORIA RADIO → OK → ▶ CZUJNIK ZEW. OFF
PRZEKAŹNIK RADIO OFF
PROGRAMATOR STREFA 2 OFF
MODEM OFF

5 - Regulacja ogrzewania c.o.

▶ REGULACJA C.O. → OK → ▶ USTAWIENIE C.O. → OK → AUTOMATYCZNA / RĘCZNA

Nastawa AUTOMATYCZNA jest zalecana przy korzystaniu z automatycznej regulacji temperatury obiegów.

Jeśli jednak wolicie Państwo sami regulować temperaturę grzejników, należy ustawić na RĘCZNA .

Następnie powrócić do menu użytkownika, aby ustawić temperaturę grzejników :

a/ Przez 5 sekund trzymać wciśnięty przycisk MENU

b/ ▲▼ → ▶ REG. TEMP. GRZEJNIK. → OK + ▲▼ → ▶ REG. TEMP. GRZEJNIK. 50°C POTWIERDZENIE OK

6 - Konfiguracja kotła

▶ KONFIG. KOTLA → OK → ▶ MAX MOC C.O. / USTAWIENIE KOMINA / MAX. TEMP. C.O. / MIN. TEMP. C.O. / TRYB POMPY → ▲▼

6.1 Ograniczenie mocy maksymalnej obiegu c.o.

▶ MAX MOC C.O. → OK → 16kW / 15kW / 14kW → ▲▼ → OK

6.2 Dostosowanie do długości systemu spalinowo-powietrznego

▶ USTAWIENIE KOMINA → Nie zachodzi potrzeba regulacji przy tym typie kotła. Wyświetlone kody nie mają wpływu na działanie kotła.

6.3 Ustawienie temperatury maksymalnej grzejnika

▶ MAX. TEMP. C.O. → OK → MAX 73°C / MAX 65°C / MAX 50°C → ▲▼ → OK

Uwaga: w przypadku ogrzewania podłogowego bezpośredniego, nie wolno przekroczyć T° 50°C.

6.4 Ustawienie temperatury minimalnej grzejnika

▶ MIN. TEMP. C.O. → OK → MIN 50°C / MIN 38°C / MIN 28°C / MIN 22°C → ▲▼ → OK

6.5 Wybór trybu działania pompy

▶ TRYB POMPY → OK → Z PALNIKIEM / Z TERMOSTATEM / STALA PRACA → ▲▼ → OK

Tryb działania **Z TERMOSTATEM** jest zalecany we wszystkich przypadkach, za wyjątkiem ogrzewania podłogowego bezpośredniego, gdy zaleca się wybrać: **STALA PRACA**

6.6 Wybór ogrzewania wstępnego

▶ OGRZEWANIE WSTĘPNE → OK → WYŁ. / AUTOMATYCZNIE / OD 5-tej DO 23-ciej

W trybie OD 5-tej DO 23-ciej, kocioł utrzymuje zadaną temperaturę wymiennika ciepła między godzin piątą a dwudziestą trzecią, dla zapewnienia optymalnej dynamiki poboru c.w.u.

W trybie AUTOMATYCZNIE, kocioł zapamiętuje zwyczaje rodziny i zaczyna grzać wodę na kilka minut przed pierwszym poborem c.w.u. danego dnia.

W trybie WYŁ., funkcja jest wyłączona.

7 - Uwzględnienie Isobox

- **Jeśli został zainstalowany dodatkowy zasobnik Isobox, kocioł musi go rozpoznać.**

▶ MODUL ISOBOX → OK → OFF → ▲▼ → ON → OK

NA KOŃCU USTAWIANIA PARAMETRÓW, należy nacisnąć przez 5 sekund na MENU, aby powrócić do początku.

Ⓜ Aktywacja akcesoriów

Sposób postępowania : Każde naciśnięcie na przycisk C powoduje powrót do poprzedniego etapu

1 - Dostęp do menu "Akcesoria radio "

- Podłączyć przewód kotła do termostatu pokojowego
- Nacisnąć przez 5 sekund na MENU , aby mieć dostęp do następującego menu :

▶ MENU INSTALATORA
MENU SERWISU
HISTORIA USTEREK
DANE KOTŁA

- Wybór menu instalatora

▶ MENU INSTALATORA → OK + ▲▼ → ▶ KOD DOSTEPU
96 → OK + ▲▼ → ▶ ZDALNE STEROWANIE
REGULACJA C.O.
KONFIG. KOTŁA

- Wybór menu radio

▶ ZDALNE STEROWANIE → OK → ▶ SONDA ZEW. OFF
PRZEK. RAD. OFF
TERMOSTA 2 OFF
MODEM OFF

2 - Sonda zewnętrzna

2.1 Rozpoznanie sondy zewnętrznej

▶ SONDA ZEW. OFF → OK → ▶ POLACZENIE → OK

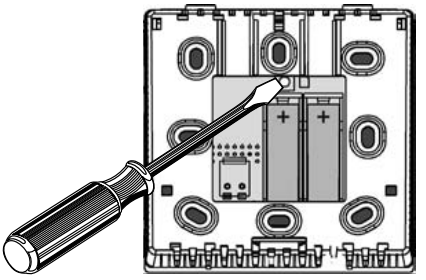

Nacisnąć 10 sekund na przycisk satelite, znajdujący się z tyłu obudowy sondy zew. Sonda zew. wysyła sygnały, może to trwać kilka minut, aż będzie rozpoznana przez termostat pokojowy, który potwierdzi połączenie na wyświetlaczu :

▶ SONDA ZEW. ON
PRZEK. RAD. OFF
TERMOSTA 2 OFF
MODEM OFF

Sonda zewnętrzna pracuje.

2.2 Wybór regulacji

Regulacja odbywa się w następujący sposób :

▶ SONDA ZEW. ON → C + ▲▼ → ▶ REGULACJA C.O.
KONFIG. KOTŁA
WYBOR JEZYKA → OK →

a) Ustawienie c.o.

▶ USTAWIENIE C.O. → OK → AUTOMATYCZNY
USTAW. OGRZ. PODŁ. — RĘCZNY

W przypadku ustawienia AUTOMATYCZNY nie trzeba regulować żadnej krzywej.
Po kilku dniach, kocioł wybiera najbardziej korzystną krzywą dla c.o.

b) Temperatura nie c.o.

▶ USTAW. OGRZ. PODŁ. → OK → 0°C ... 16°C 17°C 18°C ... 40°C → OK
USTAWIENIE C.O.

Uwaga : Zaleca się wybranie temperatury 17 lub 18 °C

Można również dokonać ustawienia krzywej sondy. W tym celu należy wybrać ustawienie RĘCZNY i postępować według poniższych danych :

▶ KRZYWA 1 STREFY	→ OK	→ 0,2 ... 0,6 0,8 0,7 ... 4,0	→	OK
KRZYWA 2 STREFY	→ OK	→ 0,2 ... 1,4 1,5 1,6 ... 4,0	→	OK
USTAW. TEMP. STRE1	→ OK	→ −5°C ... −1°C 0°C 1°C ... 5°C	→	OK
USTAW. TEMP. STRE2	→ OK	→ −5°C ... −1°C 0°C 1°C ... 5°C	→	OK

Należy wybrać kod zgodnie z wykresem znajdującym się poniżej.
Uwaga : Regulacje na 2 strefie pojawiają się tylko w przypadku, kiedy 2 strefy c.o. zostały wybrane w menu "konfiguracja instalacji".

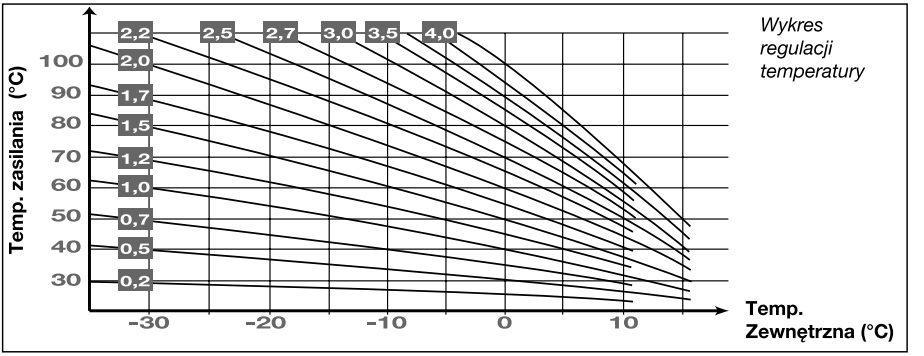

Wykres regulacji temperatury

3 - Przekaźnik radiowy

▶ PRZEK. RAD. OFF → OK → ▶ POLACZENIE

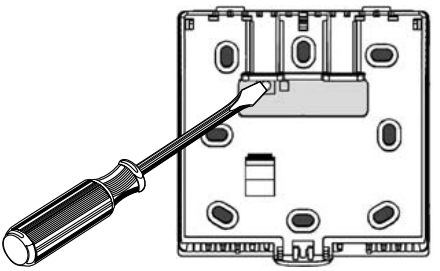

OK → **Nacisnąć przez 10 s na przycisk znajdujący się na skrzynce przekaźnika. Ten wysyła sygnały, aż zostanie "rozpoznany" przez termostat pokojowy (TA) i potwierdzi połączenie na wyświetlaczu :**

▶ PRZEK. RAD.	ON
TERMOSTA 2	OFF
MODEM	OFF
SONDA ZEW.	OFF

Przekaźnik radiowy pracuje.

Instrukcja instalacji przeznaczona jest tylko dla autoryzowanego instalatora

Saunier Duval

4 - Termostat pokojowy (TA) 2 strefy

▶ TERMOSTA 2 OFF → OK → ▶ POLACZENIE

↓

OK →

Odłączyć przewód termostatu pokojowego 1 strefy, aby podłączyć go do termostatu pokojowego 2 strefy. To wystarczy, aby termostat został "rozpoznany" przez kocioł.
Należy podłączyć ponownie przewód do termostatu pokojowego 1 strefy i nacisnąć na przycisk C, wyświetlacz potwierdzi połączenie :

▶ TERMOSTA 2	ON
MODEM	OFF
SONDA ZEW.	OFF
PRZEK. RAD.	OFF

Termostat pokojowy 2 strefy pracuje.

NA KOŃCU USTAWIANIA PARAMETRÓW, należy nacisnąć przez 5 sekund na MENU, aby powrócić do początku.

Ważne: uruchomienie programatora pokojowego strefy 2 jest możliwe tylko w przypadku zaworu trójdrożnego.

7.4 Menu instalatora

Wybór języka	Wybrać język na wyświetlaczu termostatu.
Konfiguracja instalacji	Wybrać typ instalacji c.o.
Zegar 2 strefy	Pozycja Włącz pozwala na wybór zegara termostatu pokojowego TA 1dla grzejników. W tym przypadku temperatura otoczenia dla podłogówki jest ustawiana za pośrednictwem menu użytkownika TA 1.
Akcesoria radio	Aktywacja różnych akcesoriów radio przewidzianych dla instalacji.
Regulacja c.o.	Wybór trybu regulacji automatycznej lub ręcznej. W trybie automatycznym, temperatura grzejników ustawia się automatycznie między wartościami T max grzejnika i mini grzejnika w zależności od zapotrzebowania pomieszczenia, w którym znajduje się termostat pokojowy.
Konfiguracja c.o.	Wybór głównych parametrów pracy kotła (moc i temperatura układu c.o., tryb pompy i system odprowadzania spalin).

8 Opróżnianie urządzenia

8.1 Obieg c.o.

- Otworzyć zawór spustowy przewidziany w dolnej części instalacji.
- Pobrać powietrze otwierając na przykład odpowietrznik instalacji.
- Aby spuścić wodę jedynie z obiegu c.o. urządzenia, należy najpierw zamknąć zawory odcinające zasilania i powrotu c.o.

8.2 Obieg c.w.u.

- Zamknąć zawór wody do instalacji.
- Podłączyć przewód odprowadzający, a następnie odkręcić zawór odwadniający, umieszczony pod zbiornikiem.

- Pobrać powietrze otwierając zawór wody ciepłej.

9 Wymiana gazu

Dla prawidłowego funkcjonowania urządzenia przy użyciu gazu innego niż ustawiony fabrycznie, należy dokonać pewnych regulacji na poziomie zaworu gazowego.

- Należy przede wszystkim zdjąć uszczelniającą płytę czołową.
- Podłączyć analizator CO2 do kolana systemu powietrzno-spalinowego.

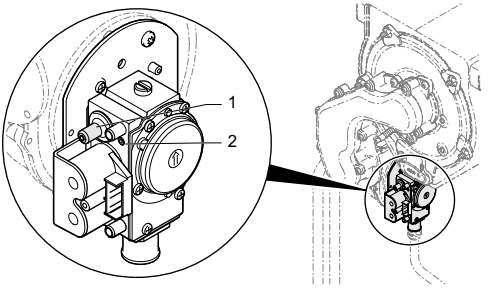

Opis
1 Śruba regulacji minimalnej mocy c.o.
2 Śruba regulacji maksymalnej mocy c.w.u.

9.1 Ustawienia wstępne

Ustawienia niezbędne do spełnienia warunku prawidłowego zapłonu palnika.

- Wyłączyć urządzenie. Odłączyć urządzenie od zasilania elektrycznego lub za pomocą wyłącznika dwubiegunowego.
- Podczas ustawień nie obracać śrubą (1).

- **Regulacja przy zamianie GZ 50 na Propan**

- Wkręcić śrubę (2) do końca zgodnie z ruchem wskazówek zegara.
- Obrócić śrubę (2) w lewo o 6 pełnych obrotów.

9.2 Regulacja maksymalnej mocy c.w.u. poprzez sprzężenie z CO2

- Uruchomić kocioł.
- Otworzyć całkowicie zawór poboru c.w.u..
- Odczekać około 2 minuty, aby odczytać ustabilizowaną wartość CO2.
- Kręcąc śrubą (2) nastawiamy wartość tabelaryczną CO2 przy GZ50 lub Propan (tabela poniżej), zgodnie z następującymi zasadami:
  - aby zwiększyć CO2, należy obracać śrubę w kierunku przeciwnym do ruchu wskazówek zegara.
  - aby zmniejszyć CO2, należy obracać śrubę zgodnie z ruchem wskazówek zegara.

Uwaga: po ponownym zamontowaniu uszczelniającej płyty czołowej, wartość CO2 zmienia się i musi odpowiadać tej, która jest wykazana w tabeli poniżej.

9.3 Regulacja minimalnej mocy c.o. za pomocą CO2

- Uruchomić kocioł.
- Ustawić kocioł na moc minimalną c.o. za pomocą menu 1, jak zostało to opisane w rozdziale «Dostęp do danych technicznych kotła».
- Wymusić uruchomienie ogrzewania c.o. i dokonać pomiaru CO2 po ustabilizowaniu się (około dwie minuty).
- Kręcąc śrubą (1) nastawiamy wartość tabelaryczną CO2 przy GZ50 lub Propan (tabela poniżej), zgodnie z następującymi zasadami:
  - aby zwiększyć CO2, należy obracać śrubę zgodnie z ruchem wskazówek zegara.
  - aby zmniejszyć CO2, należy obracać śrubę w kierunku przeciwnym do ruchu wskazówek zegara.

Uwaga : po ponownym zamontowaniu płyty czołowej uszczelniającej, wartość CO2 zmienia się i musi odpowiadać tej, która jest wykazana w tabeli poniżej.

9.3 Ponowne uruchomienie

- Po przeprowadzeniu regulacji i ponownym założeniu uszczelniającej płyty czołowej, należy odtworzyć nastawę maksymalnej mocy ogrzewania c.o. (ustawienie fabryczne = 20 kW).
- Nakleić etykietę z danymi gazu obok tabliczki znamionowej.

Regulacja wymiany gazu	Jednostka	GZ50	Propan
Maksymalna moc obiegu c.w.u.	kW	33.2	
Minimalna moc obiegu c.o.	kW	7.6	
CO2 przy otwartej płycie czołowej	%	9 +/- 0.2	10.1 +/- 0.2
CO2 przy zamkniętej płycie czołowej	%	9.2 +/- 0.3	10.3 +/- 0.3

10 Wykrywanie awarii

Poniżej przedstawiono listę niektórych kodów błędów w trybie użytkowania. Awarie opisane w tym rozdziale wymagają interwencji wykwalifikowanego instalatora, a w razie konieczności Autoryzowanego Serwisu Saunier Duval.

Ważne: w przypadku pojawienia się powietrza w przewodach proszę odpowietrzyć grzejniki i skorygować ciśnienie. Jeśli przypadki takie są zbyt częste, proszę wezwać Autoryzowany Serwis, bowiem w instalacji mogą pojawiać się drobne wycieki i należy odnaleźć ich przyczynę, może także wynikać to z korozji instalacji, której należy zapobiec dodając odpowiedni środek do wody w obiegu.

Awaria	Przyczyna	Rozwiązanie
F6	Usterka termistora CTN zasilania c.o.	W tym przypadku należy nacisnąć na OK, i postępować zgodnie z wskazówkami znajdującymi się na wyświetlaczu termostatu pokojowego. Wezwać Autoryzowany Serwis
F11	Błąd komunikacji między kartą główną i kartą interfejsu.	
F12	Błąd komunikacji między kartą interfesju i kartą główną.	
F13	Wadliwe działanie karty głównej	
F14	Temperatura c.o. > 95°C	
F15	Wadliwe działanie silnika mechanizmu gazowego.	
F16	Wewnętrzny błąd elektroniczny.	
F17	Napięcie zasilania sieci < lub równe 170 V.	
F18	Wadliwe działanie interfejsu uzytkownika.	
F19	Odłączony termistor CTN c.o.	
F20	Interfejs uzytkownika niekompatybilny z główną płytką elektroniczną	

11 Kontrola / Ponowne uruchomienie

Po zainstalowaniu urządzenia sprawdzić, czy działa ono poprawnie:

- Włączyć urządzenie zgodnie ze wskazówkami zawartymi w instrukcji obsługi i sprawdzić, czy działa poprawnie.
- Sprawdzić szczelność urządzenia (gaz i woda) i usunąć ewentualne wycieki.
- Sprawdzić, czy spaliny są odprowadzane w sposób prawidłowy.
- Skontrolować wszystkie urządzenia sterujące i zabezpieczenia, ich regulację i stan działania.

12 Informacja dla użytkownika

Użytkownik urządzenia powinien zostać poinformowany o sposobie posługiwania się urządzeniem i sposobie, w jaki ono działa.

- Objaśnić sposób działania urządzenia w taki sposób, by użytkownik zapoznał się ze sposobem jego eksploatacji.
- Razem z użytkownikiem przejrzeć instrukcję obsługi i w razie potrzeby odpowiedzieć na jego pytania.
- Przekazać użytkownikowi wszystkie instrukcje i dokumenty dotyczące urządzenia i poprosić go, by przechowywał je w pobliżu urządzenia.
- Wyjaśnić, w jaki sposób opróżniać urządzenie i wskazać elementy używane podczas tej operacji.
- W szczególności przedstawić użytkownikowi zalecenia dotyczące bezpieczeństwa, których powinien przestrzegać.
- Należy objaśnić mu w jaki sposób opróżniać urządzenie oraz pokazać mu elementy, którymi należy manipulować.
- Przypomnieć użytkownikowi o konieczności regularnego przeprowadzania konserwacji instalacji i zalecić mu zawarcie umowy na konserwację z wykwalifikowanym specjalistą.

13 Części zamienne

Aby zapewnić trwałość i prawidłowe działanie wszystkich podzespołów, jak również długotrwałe działanie urządzenia, podczas prac związanych z naprawą i konserwacją należy korzystać wyłącznie z oryginalnych części zamiennych Saunier Duval.

- Stosować wyłącznie oryginalne części zamienne.
- Upewnić się, czy części te zostały zamontowane w sposób prawidłowy, we właściwym miejscu i z zachowaniem pierwotnego kierunku ułożenia.

14 Autoryzowany Serwis

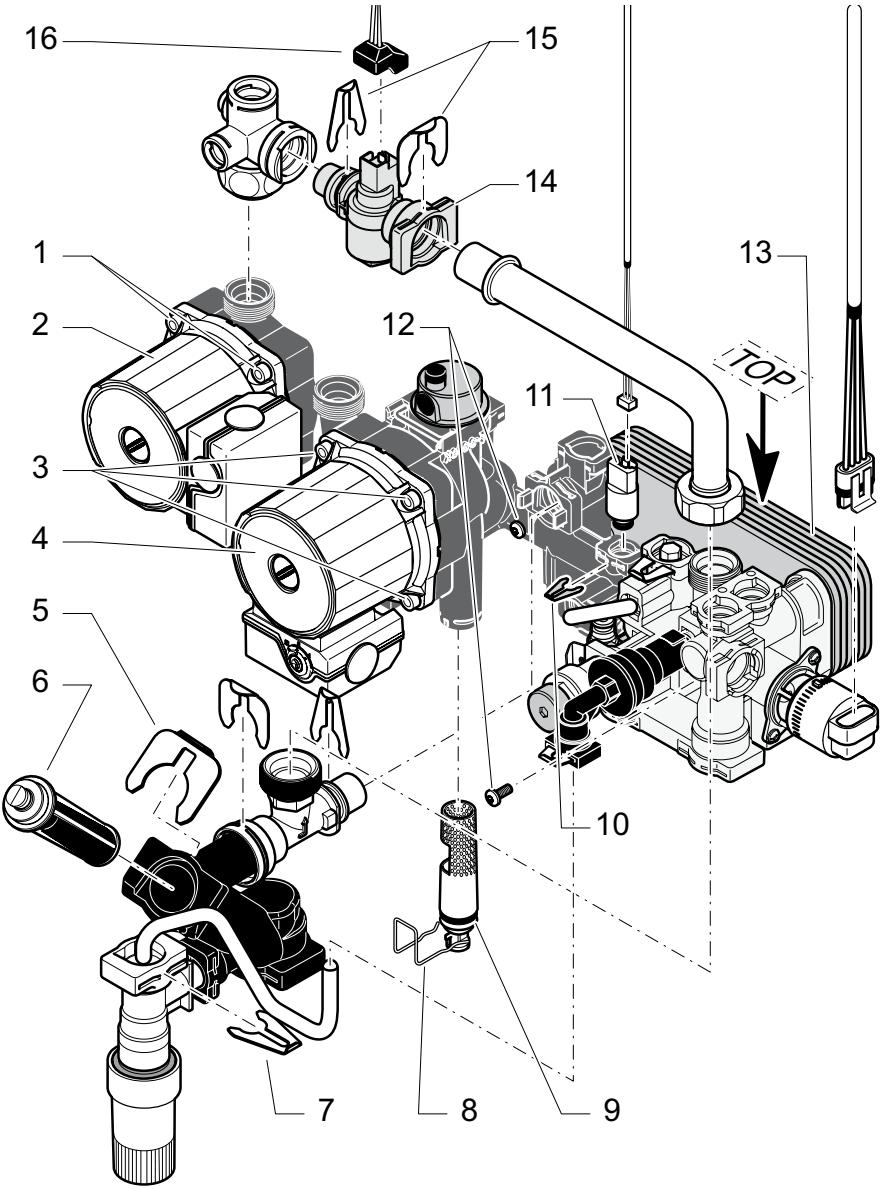

Opis

1 **Śruby mocujące pompy obiegu c.w.u.**
2 **Pompa obiegu c.w.u.**
3 **Śruby mocujące pompy obiegu c.o.**
4 **Pompa obiegu c.o.**
5 **Zacisk mocujący filtra zimnej wody**
6 **Filtr wody zimnej**
7 **Zacisk mocujący przewodu napełniania**
8 **Zacisk mocujący filtra**
9 **Filtr «piankowy»**
10 **Zacisk mocujący czujnika ciśnienia obiegu c.o.**
11 **Czujnik ciśnienia obiegu c.o.**
12 **Śruba mocująca wymiennika c.w.u.**
13 **Wymiennik c.w.u.**
14 **Czujnik przepływu**
15 **Zacisk mocujący czujnika przepływu**
16 **Złączka czujnika przepływu**

14.1 Pompa obiegu c.w. lub c.o.

- Wyjąć silnik pompy (2)/(4) odkręcając cztery śruby mocujące (1)/(3).
- Wyjąć silnik pompy (2)/(4).

14.2 Wymiennik c.w.u.

- Zdjąć obie śruby mocujące (12) dostępne od strony przedniej ścianki kotła.
- Zdjąć wymiennik c.w.u. (13).

Uwaga na właściwy kierunek przy ponownym zakładaniu: oznaczenie «TOP», umieszczone na płycie wymiennika powinno być skierowane do góry.

14.3 Czujnik przepływu

- Zamknąć doprowadzenie zimnej wody.
- Zdjąć zaciski (15).
- Odłączyć złącze (16).
- Wyjąć czujnik przepływu (14).

14.4 Filtr wody zimnej

- Zamknąć zasilanie ogólne wody zimnej.
- Usunąć klips (5) mocujący filtra.
- Zdjąć filtr (6) i oczyścić go.

14.5 Filtr “piankowy”

Filtr «piankowy « poprawia odgazowanie obiegu c.o..

- Zamknąć zawory odcinające zasilania i powrotu c.o., a następnie opróżnić kocioł.
- Zdjąć zacisk mocujący filtra (8), umieszczony pod pompą
- Wyjąć filtr «piankowy» (9).
- Wyczyścić, a następnie włożyć filtr na miejsce, czuwając nad prawidłowym położeniem występu.

14.6 Czujnik ciśnienia obiegu c.o.

- Zdjąć zacisk mocujący (10) czujnika ciśnienia obiegu c.o.
- Odłączyć złącze.
- Zdjąć czujnik ciśnienia obiegu c.o. (11).

14.7 Filtr powrotu c.o.

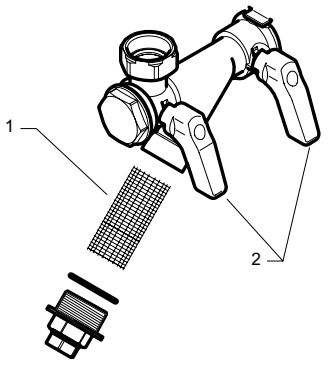

Opis

1 Filtr powrotu c.o.
2 Zawory odcinające

- Zamknąć 2 zawory odcinające (2) na powrocie c.o..
- Odkręcić korek i wyjąć filtr powrotu c.o. (1) w celu wyczyszczenia.

14.8 Odprowadzenie kondensatu

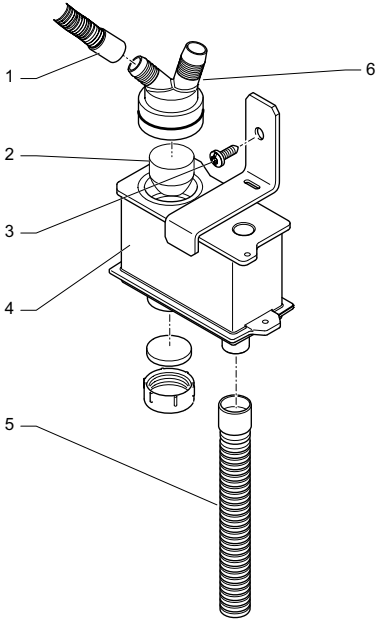

Opis

1 Przewody elastyczne
2 Pływak
3 Śruba mocująca odprowadzenie kondensatu
4 Odprowadzenie kondensatu
5 Elastyczny wąż odprowadzający
6 Przewód zbiorczy

- Odłączyć elastyczny wąż odprowadzający (5), umieszczony pod odprowadzeniem kondensatu.
- Zdemontować przód szczelnej komory.
- Odkręcić obie śruby mocujące odprowadzenia kondensatu (4).
- Zdemontować odprowadzenie kondensatu, odłączając elastyczne przewody (1), uważając aby nie wylać płynu.

Uwaga: ze względu na silny odczyn kwasowy kondensatu, należy pracować w rękawicach ochronnych

- Wyczyścić elastyczne przewody i usunąć wszelkie pozostałości.
- Wyczyścić pływak (2), znajdujący się wewnątrz odprowadzenia kondensatu.
- Wymyć bieżącą wodą zbiornik odbioru kondensatu.
- Zamontować zespół umieszczając prawidłowo uszczelki.

Uwaga: nie należy wykonywać żadnych podłączeń przy użyciu miedzianych przewodów.

14.9 Blok spalania

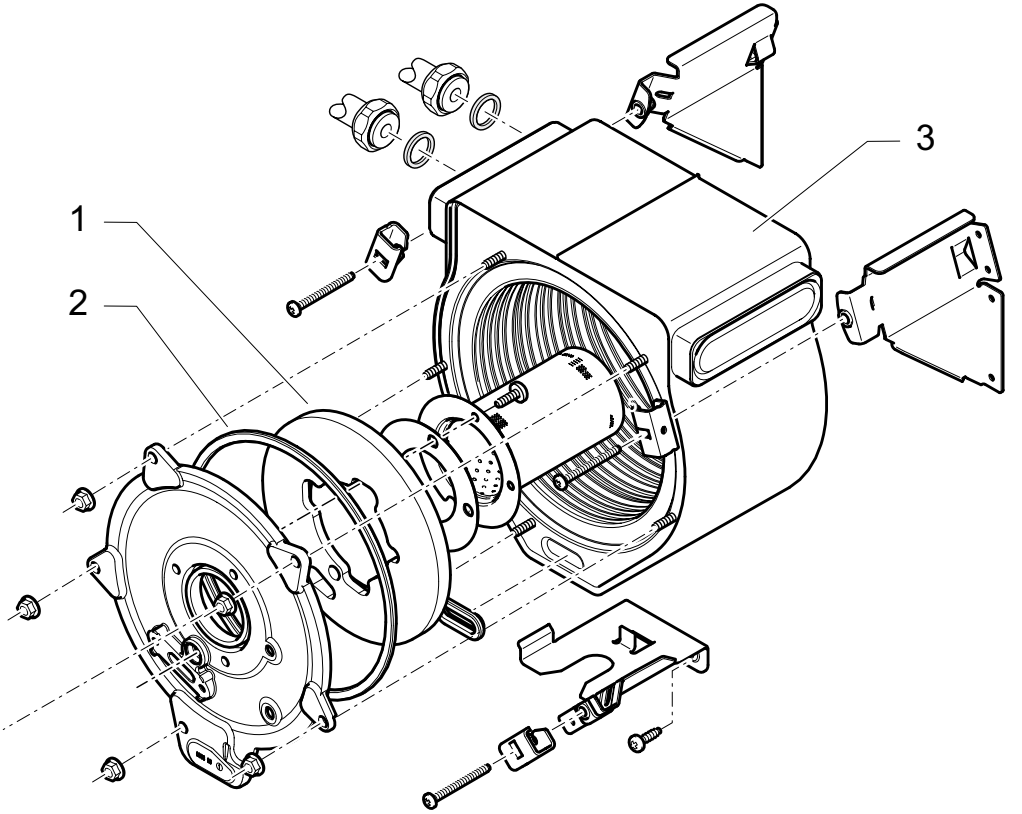

Opis

1 Izolacji drzwi palnika
2 Uszczelka
3 Zespołu palnika

Uwaga :

- Wymienić uszczelkę (2) po każdym demontażu palnika.
- Wymienić uszczelkę (2) raz w roku.

Uważać, aby nie uszkodzić Izolacji drzwi palnika w zespole palnika. W razie uszkodzenia wymienić ją.

Instrukcja instalacji przeznaczona jest tylko dla autoryzowanego instalatora

Saunier Duval

14.10 Menu S.A.V. (Używanie menu opisanych poniżej jest zarezerwowane WYŁĄCZNIE dla S.A.V.)

Menu S.A.V., dostępne w programatorze pokojowym, pozwalają na analizę ewentualnych nieprawidłowości i na modyfikację niektórych ustawień fabrycznych.

N Dostęp do menu

- **Podłączyć przewód kotła do termostatu pokojowego**
- **Nacisnąć przez 5 sekund na MENU , aby mieć dostęp do następującego menu :**

▶ MENU INSTALATORA
MENU SERWISU
HISTORIA USTEREK
DANE KOTLA

1 - Menu "Historia usterek"

- **Za pomocą przycisków ▲ ▼ wybiera się w menu " Historia usterek"**

▶ HISTORIA USTEREK
DANE KOTLA
MENU INSTALATORA

→ OK →

HISTORIA USTEREK
▶ WTO 04/02/03 10
--/--/--

Wyświetlacz pokazuje numer usterki i jej datę pojawienia się.

2 - Menu "Dane kotła"

- **Za pomocą przycisków ▲ ▼ wybiera się w menu "Dane kotła"**

▶ DANE KOTLA
MENU INSTALATORA
MENU SERWISU
HISTORIA USTEREK

→ OK →

▶ CIŚNIENIE WODY
USTAWIENIE C.O.
TEMP. ZASILANIA
TEMP. POWROTU
TEMP. C.W.U.
TEMP. ZASOBNIKA
PREDKOSC WENTYL.
PRZEPLYW C.W.U.
PRACA PALNIKA
MOC

→ ▲ ▼ + OK

Każde potwierdzenie przez OK. wyświetla odpowiednią wartość podczas pracy kotła.

NA KOŃCU USTAWIANIA PARAMETRÓW, należy nacisnąć przez 5 sekund na MENU , aby powrócić do początku.

Dostęp do menu Serwisu

Dostęp do menu Serwisu

- Podłączyć przewód kotła do termostatu pokojowego
- Nacisnąć przez 5 sekund na MENU , aby mieć dostęp do następującego menu :
  - MENU INSTALATORA
  - MENU SERWISU
  - HISTORIA USTEREK
  - DANE KOTLA
- Wybrać menu Serwisu

MENU SERWISU → OK + ▲▼ → KOD DOSTEPU XX → OK → KOD KOTLA / MIN ZUZYCIE GAZU / MAX ZUZYCIE GAZU / PRACA PALNIKA / RESET USTEREK / NR TEL. SERWISU

HISTORIA USTEREK
DANE KOTLA

KOD KOTLA	OK + ▲▼	Uwaga : Kod jest ustawiony fabrycznie NB : Odpowiedni kod kotła znajduje się na tabliczce znamionowej.
MIN ZUZYCIE GAZU	OK + ▲▼	Ta wartość, ustawiona fabrycznie odpowiada mocy minimalnej.
MAX ZUZYCIE GAZU	OK + ▲▼	Ta wartość, ustawiona fabrycznie odpowiada mocy maksymalnej.
PRACA PALNIKA	OK + ▲▼	Pozwala dokonać analizy działania kotła przy mocy minimalnej lub maksymalnej
RESET USTEREK	OK	Usuwa historię usterek
NR TEL. SERWISU	OK + ▲▼	Wprowadzenie nr telefonu Autoryzowanego Serwisu. Ten numer wyświetli się w przypadku ewentualnej usterki kotła.

NA KOŃCU USTAWIANIA PARAMETRÓW, należy nacisnąć przez 5 sekund na MENU , aby powrócić do początku.

Test komunikacji

- Nie podłączać przewodu kotła do termostatu pokojowego
- Nacisnąć przez 5 sekund na MENU , aż pojawi się menu : TEST SYG. RADIO

Termostat pokojowy wysyła sygnały co 10 sekund. Wyświetlanie cyfr 1 , 2 , 3 , 4 ... oznacza że sygnały przepływają bez żadnych przeszkód.

15 Dane techniczne

Kocioł kondensacyjny typu C13, C33

Opis	Jednostka	ISOMAX CONDENS F 35 E
Kategoria gazu		I_{2E}
Centralne ogrzewanie		
Moc użyteczna przy 80°C/60°C (P)	kW	7.6 - 28
Wydajność na P.C.I. przy 80°C/60°C	%	95.8 - 97.8
Moc użyteczna przy 50°C/30°C (P)	kW	8.6 - 30.6
Wydajność na P.C.I. przy 50°C/30°C	%	107
Minimalna wydajność cieplna (Q min)	kW	8
Maksymalna wydajność cieplna (Q max)	kW	28.6
Minimalna wydajność grzewcza c.o.	l/h	300
Maksymalna temperatura zasilania c.o.	°C	80
Minimalna temperatura zasilania c.o.	°C	22
Naczynie wzbiorcze, pojemność użyteczna	l	12
Ciśnienie wstępnego napełnienia naczynia wzbiorczego	bar	0.75
Pojemność maksymalna instalacji przy 75°C	l	240
Zawór bezpieczeństwa, maksymalne ciśnienie robocze (PMS)	bar	3
Ciepła woda użytkowa		
Moc użyteczna (P)	kW	7.6 - 33.2
Minimalna wydajność cieplna (Q min)	kW	8
Maksymalna wydajność cieplna (Q max)	kW	34.2
Maksymalna temperatura wody ciepłej	°C	60
Przepływ specyficzny (D) (ΔT 30°C)	l/min	21
Zasobnik akumulacyjny, pojemność użyteczna	l	42
Ogranicznik przepływu zimnej wody	l/min	16
Zawór bezpieczeństwa, maksymalne ciśnienie robocze	bar	10
Minimalne ciśnienie zasilania	bar	0.7
Maksymalne ciśnienie zasilania (PMW)	bar	10
Spalanie		
Przepływ świeżego powietrza (1013 mbar - 0°C)	m3/h	43
Przepływ odprowadzania spalin	g/s	15.3
Temperatura spalin 80°C/60°C	°C	68
Temperatura spalin 50°C/30°C	°C	48

Opis	Jednostka	ISOMAX CONDENS F 35 E
Wartość produktów spalania (mierzona przy przepływie termicznym nominalnym) :		
CO	ppm	86
	mg/kWh	92
(G20) CO2	%	9.2
wartość «ważona» NOx	ppm	21.1
	mg/kWh	37.3
Wymiary :		
Wysokość	mm	890
Szerokość	mm	700
Głębokość	mm	480
Waga netto	kg	71
Napięcie zasilania	V/Hz	230/50
Moc maksymalna pochłaniana	W	241
Natężenie	A	1.05
Bezpiecznik	mA	200
Ochrona elektryczna		IPX4d
Klasa elektryczna		1
Numer CE		1312 BP 4108

Dane techniczne zależnie od typu gazu	Jednostka	ISOMAX CONDENS F 35 E
Gaz GZ 50		
Przepływ gazu przy mocy maksymalnej c.w.u.	m^3/h	3.62
Przepływ gazu przy mocy maksymalnej c.o.	m^3/h	3.02
Przepływ gazu przy mocy minimalnej	m^3/h	0.68
Ciśnienie zasilania gazu	mbar	20
Średnica dyszy palnika	mm	5.65
Gaz Propan		
Przepływ gazu przy mocy maksymalnej c.w.u.	kg/h	2.65
Przepływ gazu przy mocy maksymalnej c.o.	kg/h	2.22
Przepływ gazu przy mocy minimalnej	kg/h	0.50
Ciśnienie zasilania gazu	mbar	37
Średnica dyszy palnika	mm	5.65

0020025327-02 - 04/06

Saunier Duval
Al. Krakowska 106
02-256 Warszawa
Tel. : + 48 22 323 01 80
Fax : + 48 22 323 01 81
Infolinia : 0 801 806 666
info@saunierduval.pl
www.saunierduval.pl