GAZOWY KOCIOŁ JEDNO- LUB DWUFUNKCYJNY

Saunier Duval

Instrukcja obsługi
i instalacji

ThemaClassic

ThemaClassic C 25

ThemaClassic C AS 25

ThemaClassic F 21

ThemaClassic F AS 21

Instrukcja obsługi

Spis treści

1 Uwagi ogólne 2

2 Przechowywanie dokumentów 2

3 Zagadnienia dotyczące bezpieczeństwa 2

3.1 Co należy zrobić w przypadku wyczucia zapachu gazu 2

3.2 Instrukcje dotyczące bezpieczeństwa i zalecenia 3

4 Gwarancja producenta / Odpowiedzialność 4

5 Przewidywany sposób korzystania z urządzenia 4

6 Konserwacja bieżąca 4

7 Recykling 4

8 Sposób korzystania z urządzenia 5

8.1 Panel sterowania 5

8.2 Uruchomienie 5

8.3 Regulacja temperatury 6

8.4 Kontrola ciśnienia w obiegu centralnego ogrzewania 6

9 Wyłączenie 6

10 Diagnostyka awarii 7

11 Zabezpieczenie przeciwzamrożeniowe 8

11.1 Zabezpieczenie przeciwzamrożeniowe kotła 8

11.2 Zabezpieczenie przeciwzamrożeniowe instalacji 8

12 Konserwacja / Serwis 8

Saunier Duval

1 Uwagi ogólne

Kocioł ThemaClassic to urządzenie jedno- lub dwufunkcyjne (centralne ogrzewanie + ciepła woda ogrzewana przepływowo lub w wersji AS we współpracy z zasobnikiem c.w.u.).

Model C powinien być podłączany do przewodu odprowadzenia spalin o naturalnym ciągu (komina). Kocioł jest wyposażony w zabezpieczenie przed wypływem spalin, które odcina dopływ gazu do palnika w przypadku niedrożności przewodu spalinowego.

Model F, z zamkniętą komorą spalania współpracuje z przewodami powietrzno-spalinowymi, którymi zarówno pobierane jest powietrze jak i usuwane są spaliny. Dzięki temu kocioł nie pobiera powietrza do spalania z pomieszczenia. W przypadku wadliwego działania lub zatkania przewodu odprowadzania spalin presostat powoduje wyłączenie urządzenia.

Model AS to kocioł jednofunkcyjny przeznaczony do zasilania instalacji centralnego ogrzewania oraz przygotowywania ciepłej wody we współpracy z zasobnikiem c.w.u.

Instalacji powinien dokonywać wyłącznie wykwalifikowany specjalista. Ponosi on odpowiedzialność za zgodność instalacji z obowiązującymi przepisami.

Uruchomienie kotła, jako niezbędny warunek gwarancji powinno zostać wykonane przez autoryzowanego instalatora Saunier Duval.

Należy również korzystać z usług wykwalifikowanego Serwisu Saunier Duval jeśli chodzi o konserwację i naprawy urządzenia, jak również wszelkiego rodzaju regulacje związane z gazem.

Zależnie od jakości wody zalecamy również okresowe usuwanie kamienia kotłowego z wymiennika ciepła, przeprowadzane wyłącznie przez Autoryzowany Serwis firmy Saunier Duval. Firma Saunier Duval posiada także w ofercie różnego rodzaju akcesoria przeznaczone dla zakupionego przez Państwa urządzenia, ułatwiające montaż zależny od indywidualnej charakterystyki instalacji, w której kocioł zostanie zainstalowany.

Aby zapoznać się ze szczegółową listą tych akcesoriów prosimy skontaktować się z Państwa sprzedawcą lub zajrzeć na stronę internetową www.saunierduval.pl.

2 Przechowywanie dokumentów

- Prosimy o przechowywanie niniejszej instrukcji, jak również wszystkich dołączonych do niej dokumentów w zasięgu ręki tak, by móc z nich skorzystać w razie konieczności.

Nie ponosimy żadnej odpowiedzialności w przypadku szkód spowodowanych nieprzestrzeganiem zaleceń zawartych w niniejszej instrukcji.

3 Zagadnienia dotyczące bezpieczeństwa

3.1 Co należy zrobić w przypadku wyczucia zapachu gazu

- Nie zapalać i nie gasić światła.
- Nie korzystać z przełączników elektrycznych.
- Nie korzystać z telefonu w strefie zagrożenia.
- Nie zapalać otwartego ognia (na przykład zapalniczki lub zapałki).
- Nie palić.

- Zamknąć zawór gazu przed urządzeniem bądź przy liczniku gazu.
- Otworzyć okna i drzwi.
- Uprzedzić inne osoby znajdujące się w lokalu.
- Poinformować pogotowie gazowe lub wykwalifikowanego specjalistę.

3.2 Instrukcje dotyczące bezpieczeństwa i zalecenia

Należy bezwzględnie przestrzegać następujących instrukcji i zaleceń dotyczących bezpieczeństwa:

- Nie korzystać i nie składować materiałów wybuchowych lub łatwopalnych (na przykład benzyny, lakierów itp.) w pomieszczeniu, w którym znajduje się urządzenie.
- W żadnym przypadku nie wyłączać zabezpieczeń i nie podejmować żadnych prób manipulowania tymi zabezpieczeniami ze względu na groźbę zakłócenia ich działania.
- Nie wprowadzać modyfikacji na poziomie:

- urządzenia,
- bezpośredniego otoczenia urządzenia,
- instalacji wodnej, wentylacyjnej lub gazowej,
- przewodów odprowadzenia spalin.

- Nie należy nigdy przeprowadzać na własną rękę czynności związanych z konserwacją lub naprawą urządzenia.
- W przypadku wycieku wody należy natychmiast odciąć dopływ zimnej wody do urządzenia i zlecić naprawę wycieku wykwalifikowanemu specjaliście.
- Nie należy niszczyć ani zdejmować plomb założonych na podzespołach. Jedynie specjaliści Serwisu firmy Saunier Duval upoważnieni są do wprowadzania modyfikacji w zaplombowanych podzespołach.

Uwaga! Prosimy o szczególną uwagę przy regulacji temperatury ciepłej wody: woda wypływająca z zaworów czerpania może być bardzo gorąca.

- Proszę nie używać aerozoli, rozpuszczalników, detergentów na bazie chloru,fluoru, lakierów, klejów w pobliżu urządzenia. W niesprzyjających okolicznościach substancje te mogą stać się przyczyną korozji instalacji odprowadzania spalin jak i elementów kotła skracając w ten sposób jego żywotność.
- Proszę nie zmieniać warunków technicznych i architektonicznych w najbliższym otoczeniu urządzenia, ponieważ mogą one mieć wpływ na bezpieczeństwo działania urządzenia.

Na przykład:

Model C:

- Nie zasłaniać otworów wentylacji nawiewnej i wywiewnej, znajdujących się w drzwiach, sufitach, oknach i ścianach. Nie zasłaniać otworów wentylacyjnych, np. wieszając na nich ubrania. Nie zasłaniać ani nie zmniejszać otworów wentylacyjnych w dolnych częściach drzwi, np. kładąc wykładziny.
- Proszę nie zakłócać dopływu powietrza do urządzenia, zwłaszcza podczas montowania szaf, półek lub innych mebli tego rodzaju pod urządzeniem.

W przypadku, gdy urządzenie ma zostać ukryte w skonstruowanej w tym celu szafce, należy przestrzegać związanych z tym zaleceń i skonsultować się z wykwalifikowanym instalatorem.

- W przypadku montażu szczelnych okien należy w porozumieniu z wykwalifikowanym instalatorem zadbać o to, by zawsze zapewnić dopływ wystarczającej ilości powietrza do urządzenia.
- W pomieszczeniu, w którym zainstalowany jest kocioł nie należy stosować mechanicznej wentylacji wywiewnej, w tym również okapu kuchennego lub suszarki do bielizny.

Model F:

- Zastosować odpowiedni system przewodów powietrzno-spalinowych. Po wykonywaniu prac w obrębie kotła upewnić się czy obudowy zostały prawidłowo zmontowane.

4 Gwarancja producenta / Odpowiedzialność

Wszystkie aktualne warunki gwarancji znajdują się w książce gwarancyjnej dołączanej do urządzenia.

5 Przewidywany sposób korzystania z urządzenia

Urządzenia firmy Saunier Duval wytwarzane są z wykorzystaniem najnowszych osiągnięć techniki i zgodnie z obowiązującymi przepisami dotyczącymi bezpieczeństwa.

Kocioł ThemaClassic jest przeznaczony do zasilania zamkniętych instalacji centralnego ogrzewania oraz przygotowywania ciepłej wody użytkowej przy wykorzystaniu energii gazowej.

Wszelkie inne sposoby korzystania z niego traktowane są jako niewłaściwe i zabronione. Producent w żadnym przypadku nie ponosi odpowiedzialności za szkody lub straty wynikające z wykorzystania urządzenia do celów innych niż te, do których został przeznaczony. Wszelkie związane z tym ryzyko ponosi wyłącznie użytkownik.

Pojęcie korzystania obejmuje także przestrzeganie wytycznych zawartych w instrukcji użytkowania, podręczniku instalacji oraz wszelkich dokumentach towarzyszących, jak również przestrzeganie warunków instalacji i konserwacji.

6 Konserwacja bieżąca

- Proszę czyścić osłony urządzenia przy pomocy szmatki zwilżonej wodą z mydłem.
- Nie należy stosować produktów ściernych ani innych środków czyszczących tego rodzaju, gdyż może to spowodować uszkodzenie osłon lub części wykonanych z tworzyw sztucznych.

7 Recykling

Urządzenie wykonane jest w większości z materiałów objętych recyklingiem.

Opakowanie, samo urządzenie, jak również pozostała zawartość paczki nie powinny być wyrzucane razem z odpadami domowymi, lecz usuwane zgodnie z obowiązującymi przepisami.

8 Sposób korzystania z urządzenia

8.1 Panel sterowania

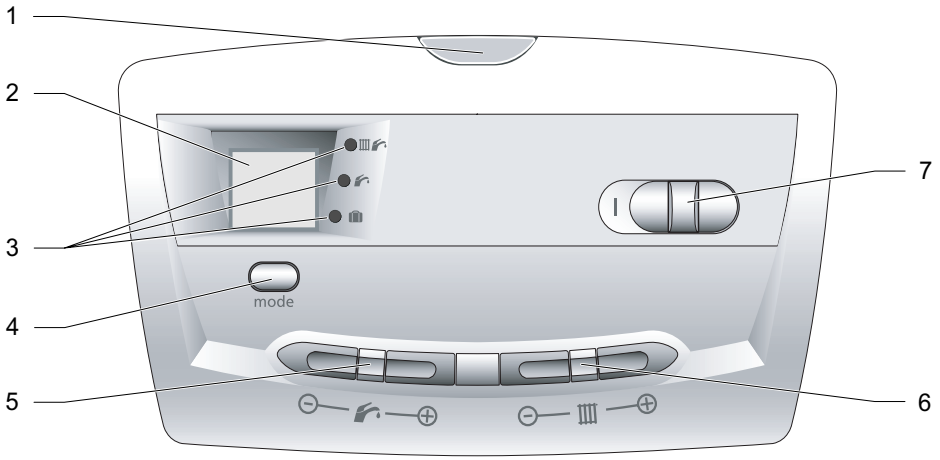

Opis

1 Lampka kontrolna działania urządzenia
2 Wyświetlacz
3 Lampki kontrolne aktualnego trybu działania
4 Wybór trybu działania
5 Regulacja temperatury ciepłej wody (nie dotyczy modelu AS)
6 Regulacja temperatury obiegu grzewczego
7 Wyłącznik start/stop

8.2 Uruchomienie

- Proszę upewnić się, czy:

- kocioł jest podłączony do zasilania elektrycznego.

- zawór gazu jest otwarty.

- Przesunąć przełącznik (7), by pojawił się symbol " I ". Wyświetlacz i wskaźnik trybu działania świecą się.

Wyświetla się (2):

- albo ciśnienie obiegu c.o. (bar),

- albo temperatura wody obiegu grzewczego, kiedy kocioł pracuje w funkcji c.o. (°C),

- albo kod usterki.

Wskaźnik działania (1):

- Pali się na żółto w sposób ciągły: praca palnika

- Pali się na czerwono migając: sygnalizacja nieprawidłowości

- Nacisnąć opcję "MODE" aby zmienić tryb działania kotła. Zielona lampka zapala się przy wybranym trybie działania.

	Centralne ogrzewanie + ciepła woda
	Tylko ciepła woda
	Zabezpieczenie przeciwzamrożeniowe kotła

8.3 Regulacja temperatury

8.3.1 Regulacja temperatury ciepłej wody użytkowej (nie dotyczy modelu AS)

- Nacisnąć przyciski "+" lub "–" po stronie aby spowodować zmianę temperatury wody w zakresie od 38°C do 63°C.

8.3.2 Regulacja temperatury wody w obiegu centralnego ogrzewania

- Nacisnąć przyciski "+" lub "–" po stronie aby wyregulować temperaturę wody w zakresie od 38°C do wartości maksymalnej określonej przez instalatora.

Regulacja taka jest niezbędna w przypadku, gdy instalacja nie jest wyposażona w regulator pokojowy.

Krótkie naciśnięcie na przycisk "+" lub "–" po stronie lub pozwala wyświetlić wartość wybranej wcześniej temperatury.

8.4 Kontrola ciśnienia w obiegu centralnego ogrzewania

Kiedy kocioł pracuje w trybie centralnego ogrzewania, wyświetlana jest temperatura obiegu.

W celu sprawdzenia ciśnienia:

- Nacisnąć opcję "MODE" w celu wprowadzenia zmiany trybu działania kotła.
- Wybrać tryb "Tylko ciepła woda".
- Nacisnąć ponownie opcje "MODE" i wybrać tryb "Centralne ogrzewanie + ciepła woda".

9 Wyłączenie

- Proszę przesunąć wyłącznik (7) tak, by pojawił się symbol " O ".
  Urządzenie zostaje odłączone od zasilania elektrycznego.

W przypadku dłuższej nieobecności zalecamy zamknięcie dopływu gazu do instalacji.

10 Diagnostyka awarii

W przypadku wystąpienia awarii wskaźnik działania miga na czerwono, a na wyświetlaczu pojawia się kod z literą F i liczbą, na przykład F1. Użytkownik może interweniować tylko w przypadkach opisanych poniżej. Jeśli na wyświetlaczu pojawiają się inne symbole kodów niż te, które wymieniono w poniższej tabeli, proszę skontaktować się z wykwalifikowanym pracownikiem serwisu.

Kod błędu	Możliwa przyczyna	Rozwiązanie
Wyświetlacz jest wyłączony.	Brak zasilania elektrycznego	Proszę sprawdzić, czy nie nastąpiła przerwa w zasilaniu i czy urządzenie jest prawidłowo podłączone. Po przywróceniu zasilania urządzenie włączy się automatycznie. Jeśli błąd będzie pojawiał się nadal, proszę skontaktować się z wykwalifikowanym instalatorem.
F1 lub F4	Błąd zapalania	Proszę wyłączyć urządzenie. Odczekać 5 sekund, a następnie ponownie uruchomić urządzenie. Jeśli błąd będzie pojawiał się nadal, proszę skontaktować się z wykwalifikowanym instalatorem.
F2 F3 (Automatyczna blokada urządzenia po 3 próbach ponownego uruchomienia).	Model C :Częściowo lub całkowicie zatkany przewód odprowadzania spalin.	Proszę sprawdzić przewód odprowadzania spalin: powietrze powinno przepływać w nim w sposób naturalny i bez przeszkód. W razie konieczności zlecić oczyszczenie i konserwację przewodu spalinowego firmie kominiarskiej. Jeśli błąd będzie pojawiał się nadal, proszę skontaktować się z wykwalifikowanym instalatorem.
	Model F :Niedrożność lub rozszczelnienie przewodu powietrzno-spalinowego.	System zabezpieczenia wyłącza urządzenie. Proszę skontaktować się z wykwalifikowanym instalatorem.
Palący się na czerwono wskaźnik działania i wskaźnik ciśnienia migają.	Brak wody w instalacji (< 0,5 bar)	Proszę odkręcić niebieskie pokrętło zaworu napełniającego umieszczonego pod urządzeniem aż do chwili, gdy wskaźnik ciśnienia pokazywać będzie wartość z przedziału między 1 i 2 bary. Jeśli konieczność napełniania występuje zbyt często, może wynikać to z wycieku w obrębie instalacji. W takim przypadku proszę skontaktować się z wykwalifikowanym instalatorem w celu skontrolowania urządzenia.

- Nie należy nigdy próbować samemu dokonywać konserwacji lub napraw urządzenia.

11 Zabezpieczenie przeciwzamrożeniowe

11.1 Zabezpieczenie przeciwzamrożeniowe kotła

W przypadku ryzyka zamrożenia kotła proszę wykonać następujące czynności:

- Upewnić się, czy kocioł jest podłączony do sieci elektrycznej, i zapewniony został dopływ gazu.
- Wybrać odpowiedni tryb działania na panelu sterującym.

System zabezpieczenia przeciwzamrożeniowego steruje uruchamianiem kotła w przypadku, gdy temperatura w obiegu centralnego ogrzewania spada poniżej 4°C. Kocioł wyłącza się, gdy temperatura wody w obiegu centralnego ogrzewania osiąga 16°C.

11.2 Zabezpieczenie przeciwzamrożeniowe instalacji

Urządzenie powinno zostać zainstalowane w pomieszczeniu zabezpieczonym przed mrozem.

- W przypadku kilkudniowej nieobecności, należy wybrać minimalną temperaturę ogrzewania na panelu sterowania kotła lub po prostu ustawić niższą temperaturę wewnętrzną za pomocą regulatora pokojowego.
- W przypadku dłuższej nieobecności, proszę zajrzeć do rozdziału "Opróżnianie urządzenia" w instrukcji instalacji.

12 Konserwacja / Serwis

Jeśli Państwa urządzenie będzie prawidłowo konserwowane i wyregulowane, będzie zużywać mniej gazu i działać dłużej. Regularna konserwacja urządzenia i przewodów przez wykwalifikowanego specjalistę jest niezbędna dla prawidłowego działania instalacji. Pozwala to przedłużyć okres funkcjonowania urządzenia, ograniczyć zużycie energii i zmniejszyć ilość wydzielanych szkodliwych substancji.

Zalecamy zawarcie umowy na konserwację z Autoryzowanym Serwisem.

Proszę pamiętać, że niewłaściwa konserwacja może spowodować uszkodzenie zabezpieczeń urządzenia i stać się przyczyną szkód materialnych i obrażeń.

Obiekty powinny być w czasie ich użytkowania poddawane przez właściciela lub zarządcę: okresowej kontroli, co najmniej raz w roku, polegającej na sprawdzeniu stanu technicznego:

- elementów budynku, budowli i instalacji narażonych na szkodliwe wpływy atmosferyczne i niszczące działania czynników występujących podczas użytkowania obiektu,
- instalacji i urządzeń służących ochronie środowiska,
- instalacji gazowych oraz przewodów kominowych (dymowych, spalinowych i wentylacyjnych).

Spis treści

1 Uwagi dotyczące dokumentacji 13

2 Opis urządzenia 13
2.1 Tabliczka znamionowa 13
2.2 Oznakowanie CE 13
2.3 Schemat działania Modelu C 14
2.4 Schemat działania Modelu F 16

3 Wybór miejsca instalacji 17

4 Instalacja urządzenia 19
4.1 Zalecenia poprzedzające instalację 19
4.2 Wymiary Modelu C 21
4.3 Wymiary Modelu F 22
4.4 Lista dostarczanego sprzętu 22
4.5 Mocowanie do ściany 23
4.6 Podłączenie gazu i wody 24
4.7 Podłączenie odprowadzenia spalin (model C) 25
4.8 Podłączenie odprowadzenia spalin (model F) 25
4.9 Podłączenia elektryczne 28
4.10 Podłączenie akcesoriów 29

5 Uruchomienie 30

6 Regulacje specjalne 30
6.1 Regulacja przepływu w obiegu centralnego ogrzewania 30
6.2 Dostęp do danych technicznych kotła (zastrzeżony do użytku instalatorów i pracowników Serwisu Autoryzowanego) 30

7 Opróżnianie urządzenia 32
7.1 Obieg c.o. 32
7.2 Obieg c.w.u. 32

8 Zmiana gazu 32

9 Wykrywanie awarii 33

10 Kontrola / Ponowne uruchomienie 33

11 Informacja dla użytkownika 34

12 Części zamienne 34

13 Serwis 35

13.1 Czujnik przepływu 36
13.2 Filtr wody zimnej 36
13.3 Filtr powrotu c.o. 36
13.4 Pompa c.o. 36
13.5 Wymiennik c.w.u. 36
13.6 Siłownik zaworu trójdrożnego 36
13.7 Czujnik ciśnienia obiegu c.o. 36

14 Dane techniczne 37

1 Uwagi dotyczące dokumentacji

- Proszę przekazać wszystkie dokumenty użytkownikowi urządzenia. Powinien on przechowywać dokumenty w taki sposób, by móc z nich korzystać w razie konieczności.

Nie ponosimy żadnej odpowiedzialności w przypadku szkód spowodowanych nieprzestrzeganiem zaleceń zawartych w niniejszej instrukcji.

2 Opis urządzenia

2.1 Tabliczka znamionowa

Tabliczka znamionowa umieszczona wewnątrz urządzenia informuje o tym, gdzie wytworzone zostało urządzenie i dla jakiego kraju zostało przeznaczone.

Uwaga! Urządzenie powinno być eksploatowane wyłącznie przy użyciu typów gazu wskazanych na tabliczce znamionowej.

Informacje na temat wartości i ustawień, znajdujące się na tabliczce znamionowej oraz w niniejszym dokumencie powinny być zgodne z lokalnymi warunkami dotyczącymi zasilania.

2.2 Oznakowanie CE

Oznakowanie CE wskazuje, że urządzenia opisane w niniejszej instrukcji są zgodne z następującymi dyrektywami:

- Dyrektywą dotyczącą urządzeń gazowych (dyrektywa 90/396/CEE Rady Wspólnoty Europejskiej).
- Dyrektywą dotyczącą kompatybilności elektromagnetycznej (dyrektywa 89/336/CEE Rady Wspólnoty Europejskiej).
- Dyrektywą dotyczącą niskiego napięcia (dyrektywa 73/23/CEE Rady Wspólnoty Europejskiej).
- Dyrektywą dotyczącą wydajności kotłów (dyrektywa 92/42/CEE Rady Wspólnoty Europejskiej).

2.3 Schemat działania Modelu C

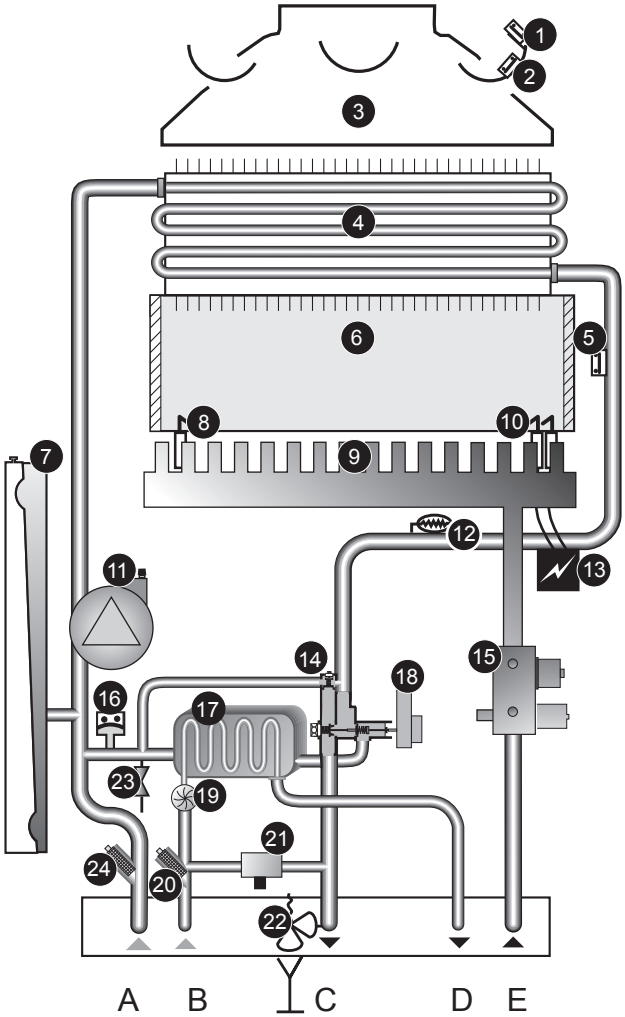

Opis

1 Zewnętrzny czujnik temperatury systemu kontroli ciągu kominowego (SRC).
2 Wewnętrzny czujnik temperatury systemu kontroli ciągu kominowego (SRC).
3 Przerywacz ciągu
4 Wymiennik c.o.
5 Zabezpieczenie przed przegrzaniem
6 Komora spalania
7 Naczynie wzbiorcze
8 Elektroda kontroli płomienia
9 Palnik
10 Elektrody zapłonowe
11 Pompa
12 Czujnik temperatury
13 Automat zapłonowy
14 By-pass
15 Mechanizm gazowy
16 Czujnik ciśnienia wody c.o.
17 Wymiennik c.w.u. (*)
18 Siłownik zaworu trójdrożnego (*)
19 Czujnik przepływu (*)
20 Filtr dopływu wody zimnej (*)
21 Zespół napełniania (*)
22 Zawór bezpieczeństwa
23 Zawór spustowy
24 Filtr obiegu c.o.

A Powrót c.o.
B Doprowadzenie wody zimnej (*)
C Zasilanie c.o.
D Zasilanie c.w.u. (*)
E Doprowadzenie gazu

(*) Nie dotyczy modeli AS

2.4 Schemat działania Modelu F

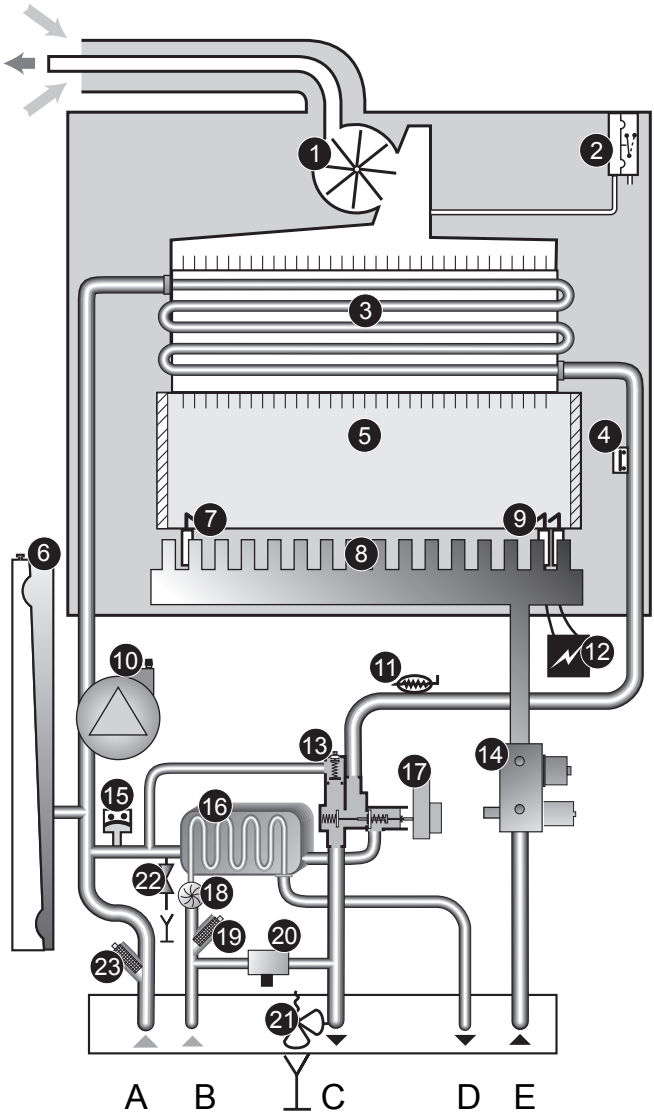

Opis

1 Wentylator
2 Presostat
3 Wymiennik c.o.
4 Zabezpieczenie przed przegrzaniem
5 Komora spalania
6 Naczynie wzbiorcze
7 Elektroda kontroli płomienia
8 Palnik
9 Elektrody zapłonowe
10 Pompa
11 Czujnik temperatury
12 Automat zapłonowy
13 By-pass
14 Mechanizm gazowy
15 Czujnik ciśnienia wody c.o.
16 Wymiennik c.w.u. (*)
17 Siłownik zaworu trójdrożnego (*)
18 Czujnik przepływu (*)
19 Filtr dopływu wody zimnej (*)
20 Zespół napełniania (*)
21 Zawór bezpieczeństwa
22 Zawór spustu
23 Filtr obiegu c.o.

A Powrót c.o.
B Doprowadzenie wody zimnej (*)
C Zasilanie c.o.
D Zasilanie c.w.u. (*)
E Doprowadzenie gazu

(*) Nie dotyczy modeli AS

3 Wybór miejsca instalacji

- Przed wyborem miejsca zainstalowania urządzenia należy zapoznać się zaleceniami dotyczącymi bezpieczeństwa oraz sposobu użytkowania, jak również z instrukcją instalacji.

- Urządzenie powinno zostać zainstalowane na ścianie,o ile to możliwe w pobliżu punktów poboru wody i przewodu odprowadzenia spalin.

- Proszę się upewnić, czy ściana, na której instalowane jest urządzenie jest wystarczająco solidna, aby utrzymać ciężar urządzenia.

- Proszę się upewnić, że w obrębie wybranej lokalizacji istnieje łatwy dostęp do instalacji wodnej, gazowej i kanalizacyjnej.

- Nie należy instalować kotła nad innym urządzeniem, które mogłoby spowodować jego uszkodzenie (na przykład nad kuchenką, z której mogłyby unosić się para i tłuste opary) lub w pomieszczeniu, którego atmosfera mogłaby stać się przyczyną korozji.

- Aby umożliwić przeprowadzenie okresowej konserwacji proszę zachować minimalny odstęp 20mm z każdej strony urządzenia.

- Miejsce instalacji powinno być przez cały rok chronione przed mrozem. Jeśli warunek ten nie może zostać spełniony, należy poinformować o tym użytkownika i zalecić mu podjęcie niezbędnych kroków.

Model C:

- Urządzenie powinno być instalowane wyłącznie w pomieszczeniu dysponującym wystarczającą wentylacją.

- Przewód odprowadzenia spalin powinien zostać zamontowany w taki sposób, by w żadnym przypadku skraplająca się woda w przewodzie nie mogła spływać do kotła.

- Pozioma część przewodu odprowadzenia spalin powinna charakteryzować się nachyleniem przynajmniej 3% w górę.

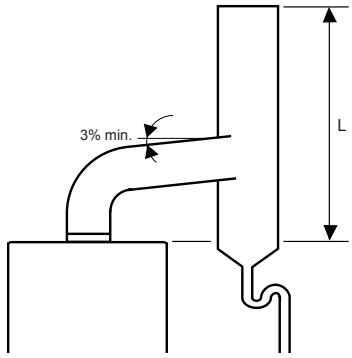

L ≥ 0,60 m

Model F:

Maksymalna długość przewodu odprowadzania spalin zależna jest od jego typu (na przykład C12).

- Niezależnie od typu przewodu odprowadzania spalin przy wyborze miejsca instalacji końcówek przewodu odprowadzania spalin należy przestrzegać zachowania minimalnych odległości podanych w poniższej tabeli.

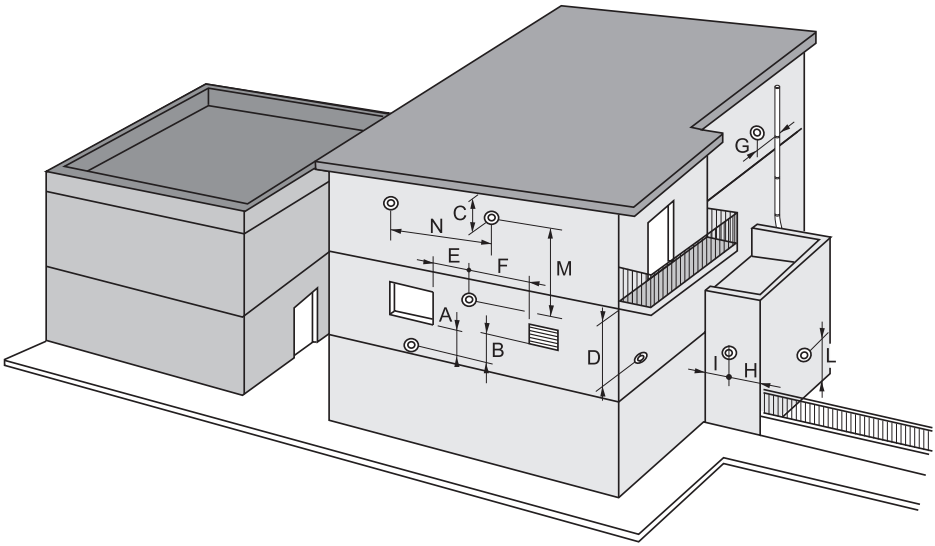

Oznaczenie	Umiejscowienie końcówek przewodu odprowadzania spalin	mm
A	Pod oknem	600
B	Pod wywietrznikiem	600
C	Pod rynną	500
D	Pod balkonem	500
E	Od sąsiedniego okna	500
F	Od sąsiedniego wywietrznika	600
G	Od pionowych lub poziomych przewodów odprowadzających	600

Oznaczenie	Umiejscowienie końcówek przewodu odprowadzania spalin	mm
H	Od rogu budynku	500
I	Od wejścia do budynku	1000
L	Od ziemi lub innego piętra	1800
M	Pomiędzy 2 końcówkami pionowymi	3000
N	Pomiędzy 2 końcówkami poziomymi	3000

- Należy objaśnić te wymagania użytkownikowi urządzenia.

4 Instalacja urządzenia

4.1 Zalecenia poprzedzające instalację

Instalacja c.w.u. powinna zostać wykonana w taki sposób, by w jak największym stopniu ograniczyć straty ciepła (ograniczyć ilość kolanek, posługiwać się zaworami o dużym przekroju dla zapewnienia wystarczającego przepływu c.w.u.).

Kocioł może działać przy minimalnym ciśnieniu zasilania, ale z niskim przepływem. Większy komfort użytkowania uzyskuje się począwszy od ciśnienia zasilania 1 bar.

Kotły ThemaClassic mogą być montowane we wszystkich typach instalacji: dwuprzewodowych, jednoprzewodowych szeregowych lub z bocznymi odgałęzieniami, ogrzewaniem podłogowym, itd...

Powierzchniami grzejnymi mogą być grzejniki płytowe, członowe, konwektorowe lub nagrzewnice powietrza.

Uwaga! Przy zastosowaniu w instalacji materiałów różnego rodzaju może wystąpić zjawisko korozji. W takim przypadku zaleca się dodawanie do wodyw obiegu centralnego ogrzewania dodatku przeciwutleniającego (w proporcjach zalecanych przez jego producenta), co zapobiegnie wytwarzaniu gazu i powstawaniu tlenków.

Przepływ wody w instalacji grzewczej dostować przy pomocy zaworu nadmiarowo-upustowego (by-pass) odpowiednio do wartości określonej w projekcie instalacji grzewczej. Średnice rur dobrać uwzględniając wymaganą wydajność instalacji, bez względu na maksymalną moc, jaką może zapewnić kocioł. Zalecana obliczeniowa różnica między temperaturą zasilenia i powrotu powinna być mniejsza lub równa 20°C. Minimalny przepływ wynosi 500 l/godz.

Krzywa przepływu/ciśnienia

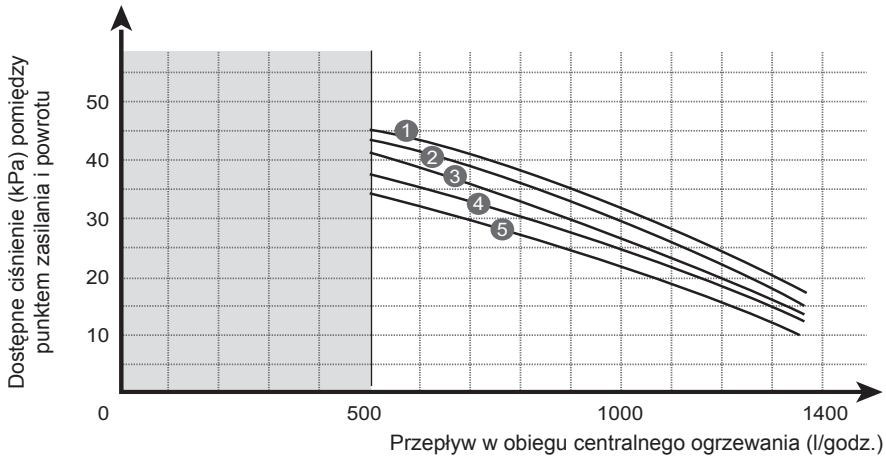

Opis

1 By-pass zamknięty
2 Otwarty do wartości 1/4 obrotu
3 Otwarty do wartości 1/2 obrotu
4 Otwarty do wartości 1 obrotu
5 Otwarty do wartości 2 obrotów

Przebieg rur powinien zostać zaplanowany w taki sposób, by uniknąć powstawania kieszeni powietrznych i ułatwić ciągłe odpowietrzanie instalacji.

Odpowietrzniki powinny zostać zainstalowane w każdym górnym punkcie instalacji, jak również na wszystkich grzejnikach.

Całkowita dopuszczalna objętość wody w obiegu centralnego ogrzewania zależy między innymi od obciążenia statycznego na zimno. Naczynie wzbiorcze wbudowane w kocioł jest dostarczane jako napełnione do ciśnienia 0,5 bara (co odpowiada obciążeniu statycznemu 5 m słupa wody), przy dopuszczalnej maksymalnej objętości 110 litrów, i średniej temperaturze obiegu grzejników 75°C oraz maksymalnym ciśnieniu roboczym 3 bary. W przypadku wyższego ciśnienia statycznego możliwa jest zmiana wstępnego ciśnienia napełnienia naczynia wzbiorczego. Zaleca się zamontowanie zaworu spustu w najniższym punkcie instalacji.

W przypadku stosowania zaworów termostatycznych zaleca się, by wyposażyć w nie jedynie połowę grzejników i zainstalowanie ich w pomieszczeniach o znacznym dopływie ciepła, nigdy zaś w pomieszczeniu, w którym zainstalowano regulator pokojowy.

W przypadku starej instalacji konieczne jest przepłukanie obiegu grzejników przed zainstalowaniem nowego kotła.

Jeśli kocioł nie jest instalowany natychmiast, zaleca się zabezpieczenie podłączeń po to, by gips i farba nie mogły wpłynąć ujemnie na szczelność przy późniejszym podłączeniu.

4.2 Wymiary Modelu C

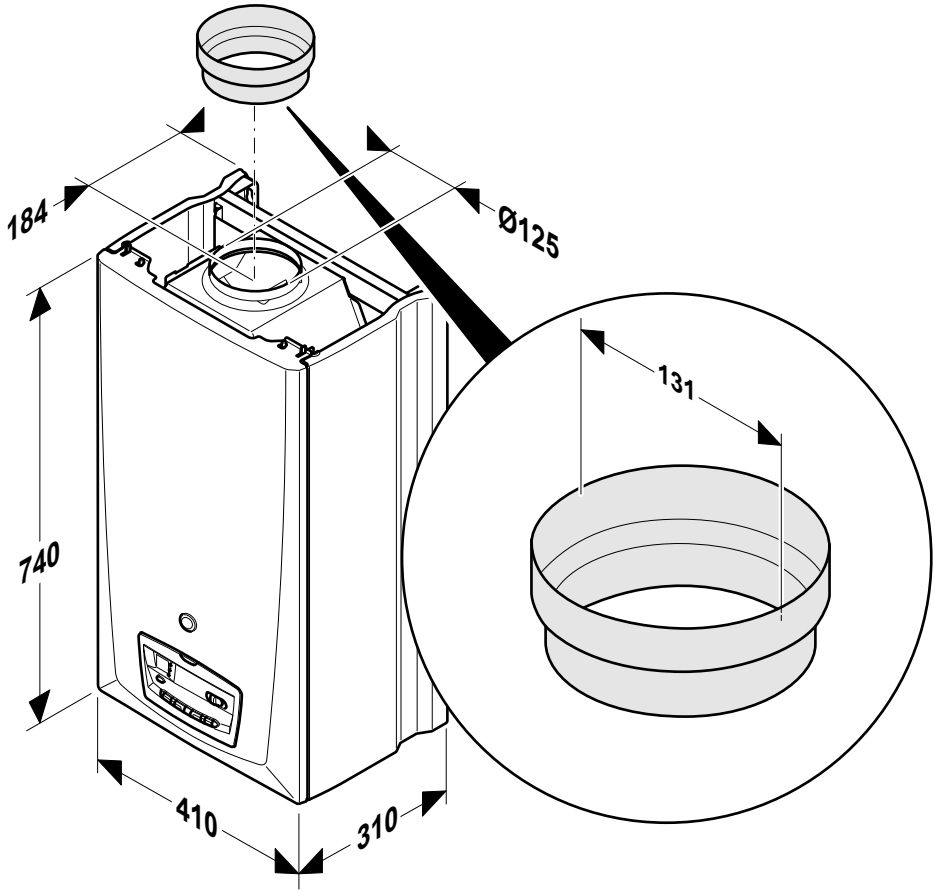

4.3 Wymiary Modelu F

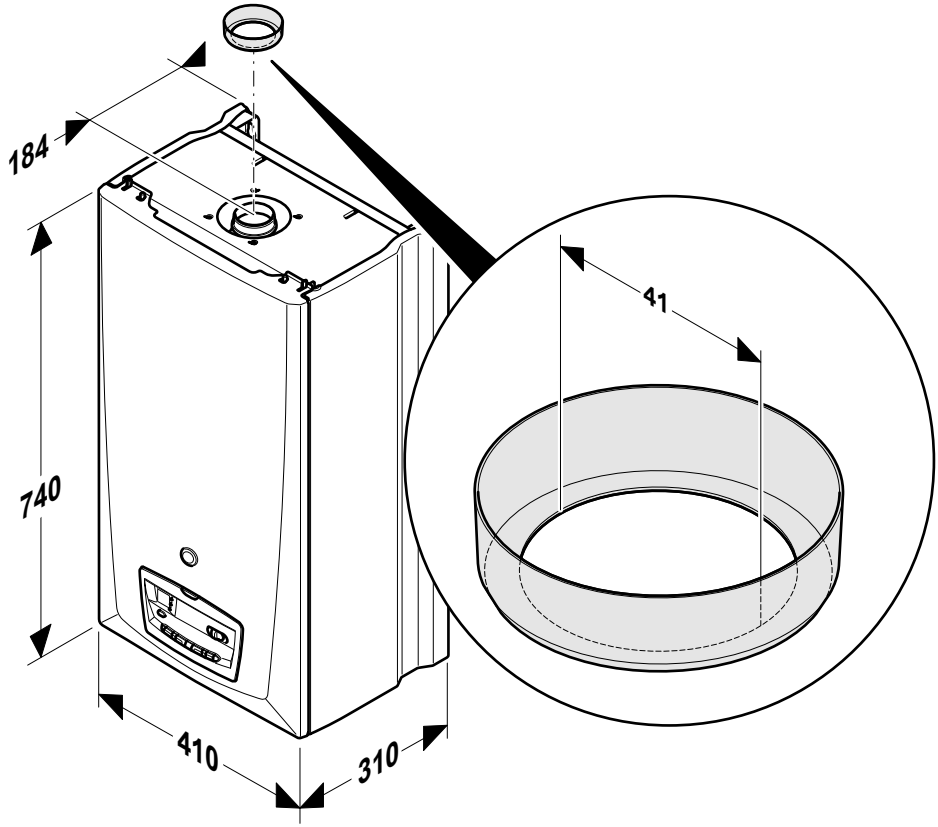

4.4 Lista dostarczanego sprzętu

Kocioł dostarczony jest w jednym opakowaniu zawierającym następującej elementy:

ThemaClassic C 25 / F 21:

- kocioł
- przezroczysty przewód spustowy
- przedłużka pokrętła zaworu napełniającego
- zestaw złączek wraz z ogranicznikiem przepływu wody zimnej
- kryza dławiąca (tylko w wersji F)
- redukcja przyłącza spalinowego (tylko wersja C)

ThemaClassic C AS 25 / F AS 21:

- kocioł
- przezroczysty przewód spustowy
- zestaw złączek + wtyczka termostatu zasobnika c.w.u.
- kryza dławiąca (tylko w wersji F)
- redukcja przyłącza spalinowego (tylko wersja C)

4.5 Mocowanie do ściany

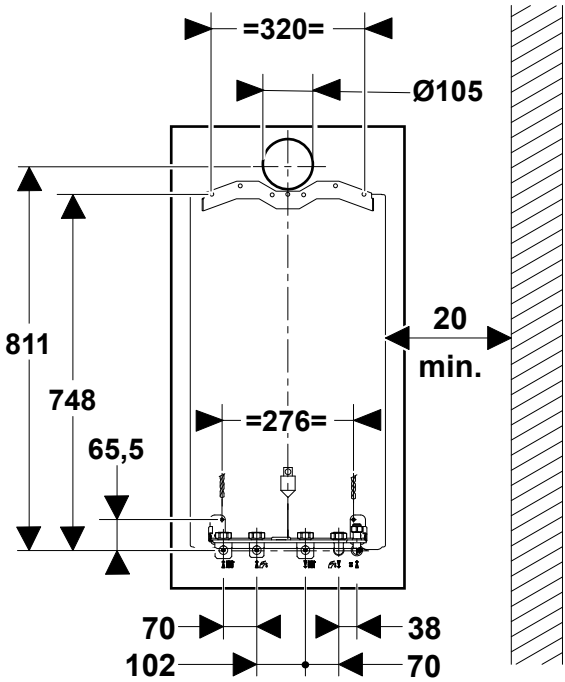

- Proszę sprawdzić, czy materiały zastosowane do wykonania instalacji są kompatybilne z materiałami, z których wykonane jest urządzenie.
- Określić miejsce instalacji. Proszę zastosować się do zaleceń zawartych w rozdziale "Wybór miejsca".
- Mocowanie listwy powinno zostać dostosowane do charakterystyki ściany nośnej i uwzględniać ciężar kotła napełnionego wodą.
- Wywiercić otwory mocujące zgodnie z ilustracją zamieszczoną w rozdziale Wymiary i szablonem montażowym dostarczanym razem z urządzeniem.
- Ustawić kocioł nad uchwytem mocującym.
- Opuścić kocioł i oprzeć go na płycie podłączeniowej.
- Włożyć uszczelki w poszczególne podłączenia.
- Przykręcić podłączenia pomiędzy kotłem i płytą podłączeniową.
- Proszę pamiętać o wsunięciu niebieskiego przedłużenia w zawór napełniania wody.

4.6 Podłączenie gazu i wody

- Przed rozpoczęciem jakichkolwiek czynności proszę starannie oczyścić przewody za pomocą odpowiedniego produktu w celu usunięcia różnego rodzaju zanieczyszczeń, jak opiłki, pozostałości po spawaniu, olej i smar, które mogą się tam znajdować. Te obce ciała mogłyby przedostać się do kotła i zakłócić jego działanie.
- Proszę nie stosować rozpuszczalników ze względu na ryzyko uszkodzenia obiegu.

Płyta podłączeniowa umożliwia instalację i przeprowadzenie prób szczelności zanim kocioł zostanie zamontowany.

- Proszę nie lutować już zamontowanych rur: operacja ta może spowodować uszkodzenie uszczelek i naruszenie szczelności zaworów.

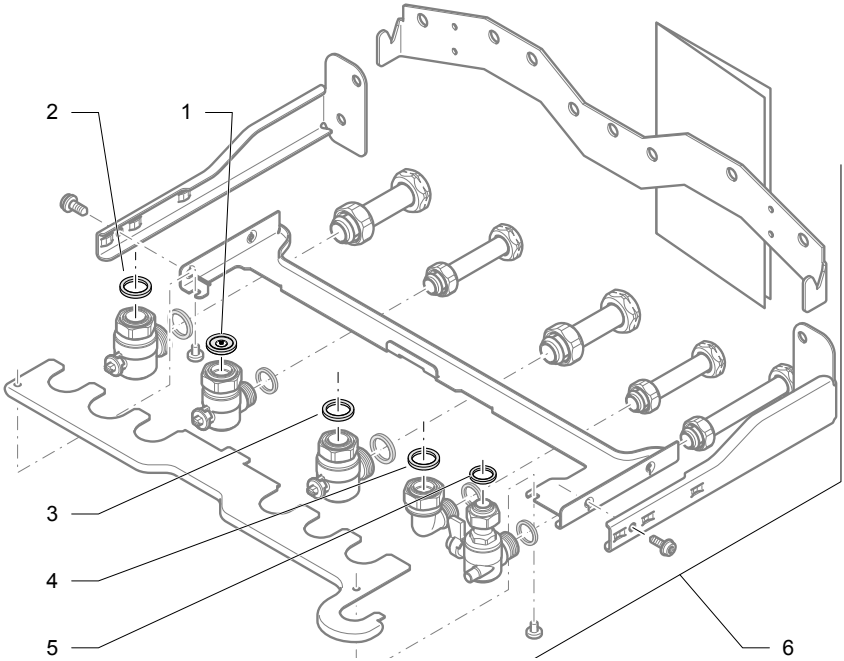

Opis

1 **Przyłącze wody zimnej wraz z ogranicznikiem przepływu (*)**
2 **Przłącze powrotu instalacji c.o.**
3 **Przyłącze zasilania c.o.**
4 **Przyłącze c.w.u. (*)**
5 **Przyłącze gazu**
6 **Konsola podłączeniowa :**
dla modeli C 25 / F 21: SA2000400
dla modeli C AS 25 / F AS 21: SA2000900

(*) nie dotyczy modeli AS

- Proszę stosować wyłącznie oryginalne uszczelki dostarczone razem z urządzeniem.
- Proszę sprawdzić, czy w instalacji nie ma wycieku. W razie konieczności należy go wyeliminować.

4.7 Podłączenie odprowadzenia spalin (model C)

Przed wykonaniem jakichkolwiek czynności przy przewodzie odprowadzenia spalin proszę sprawdzić prawidłowe działanie czujnika ciągu kominowego.

4.7.1 Kontrola prawidłowego działania zabezpieczenia przed wypływem spalin (czujnika ciągu kominowego)

Należy wykonać następujące czynności:

- Zakryć górny otwór przerywacza ciągu.
- Nacisnąć przycisk + po stronie aby uzyskać maksymalną temperaturę wody.

Otworzyć zawór ciepłej wody. Czujnik ciągu kominowego wyłącza i blokuje urządzenie po 2 minutach.

- Zamknąć wszystkie zawory ciepłej wody.

Po ostygnięciu czujnika ciągu kominowego można ponownie uruchomić urządzenie (po upływie minimum 10 minut).

- Wyłączyć urządzenie. Odczekać 5 sekund, a następnie ponownie uruchomić urządzenie.
- Otworzyć zawór ciepłej wody.

Jeśli urządzenie zabezpieczające nie blokuje kotła we wspomnianym nieprzekraczalnym czasie należy:

- Skontaktować się z Autoryzowanym Serwisem Firmy Saunier Duval.
- Wyłączyć urządzenie.

4.7.2 Podłączenie odprowadzenia spalin

- Podłączyć przewód odprowadzenia spalin wprowadzając go do górnego otworu urządzenia.

4.8 Podłączenie odprowadzenia spalin (model F)

Możliwe są różne konfiguracje wyjścia przewodu odprowadzania spalin.

- Proszę bez wahania skontaktować się ze sprzedawcą aby uzyskać dodatkowe informacje na temat doboru przewodów powietrzno-spalinowych i pozostałych akcesoriów.

Uwaga! Należy stosować wyłącznie akcesoria przewodu odprowadzania spalin dostosowane do gamy kotłów ThemaClassic.

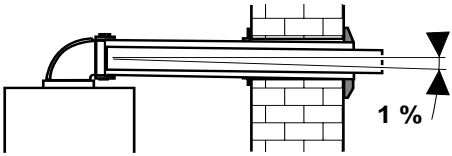

Przewody odprowadzające spaliny muszą być nachylone pod katem 1% na zewnątrz, aby zapobiec spływaniu kondensatu w kierunku kotła.

4.8.1 Poziomy system powietrzno-spalinowy (instalacja typu C12)

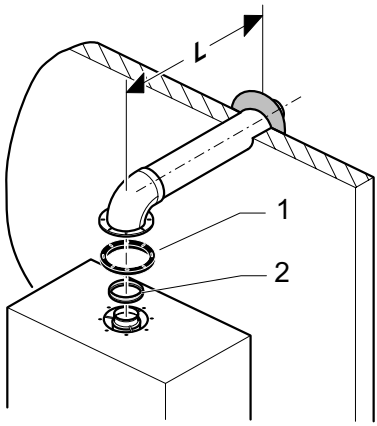

Opis
1 Uszczelka
2 Kryza

Maksymalna strata ciśnienia: 60 Pa.

Jest to równoważne maksymalnej długości przewodu (L) + 1 kolanko pod kątem 90°.

Kryzę dostarczoną wraz z zestawem uszczelek należy umieścić na wylocie spalin, gdy długość przewodów (L) jest mniejsza od maksymalnej długości z kryzą.

Typ	Ø 60/100
Długość minimalna w m	0.5 m
Maks. długość bez kryzy w m	3.5 m
Maks. długość z kryzą w m	0.5 m

W przypadku konieczności zamontowania dodatkowego kolanka 90° (lub 2 o kącie 45°), długość (L) należy zmniejszyć o 1 m.

4.8.2 Pionowy system powietrzno-spalinowy (instalacja typu C32)

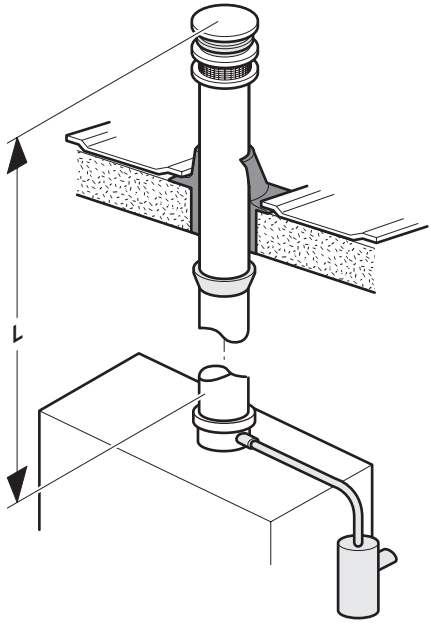

Maksymalna strata ciśnienia: 60 Pa.

Jest to równoważne maksymalnej długości przewodu (L) + 1 kolanko pod kątem 90°.

Kryzę dostarczoną wraz z zestawem uszczelek należy umieścić na wylocie spalin, gdy długość przewodów (L) jest mniejsza od maksymalnej długości z kryzą.

Typ	Ø 80/125
Długość minimalna w m	1 m
Maks. długość bez kryzy w m	12 m
Maks. długość z kryzą w m	3 m

W przypadku konieczności zamontowania dodatkowego kolanka 90° (lub 2 o kącie 45°), długość (L) należy zmniejszyć o 1 m.

4.8.3 Przewód zbiorczy do kotłów z komorą zamkniętą (instalacja typu C42)

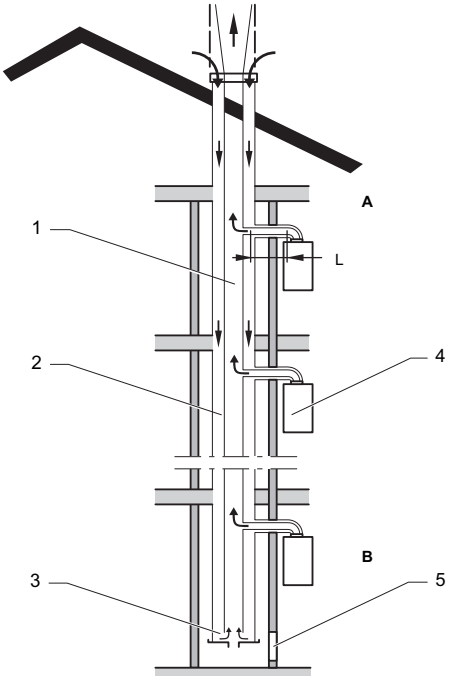

Opis

1 Przewód zbiorczy
2 Przewód doprowadzenia powietrza
3 System wyrównywania ciśnień
4 Urządzenie z komorą zamkniętą
5 Klapa kontrolna
A Pierwszy poziom
B Ostatni poziom
L Maksymalna długość przewodu (patrz tabela obok)

Maksymalna strata ciśnienia: 60 Pa.

Jest to równoważne maksymalnej długości przewodu (L) + 1 kolanko pod kątem 90°.

Typ	Ø 60/100
Długość minimalna w m	0.5 m
Maks. długość bez kryzy w m	3.5 m
Maks. długość z kryzą w m	0.5 m

W przypadku konieczności zamontowania dodatkowego kolanka 90° (lub 2 o kącie 45°), długość (L) należy zmniejszyć o 1 m.

Uwaga! połączenia z przewodem należy wykonać za pomocą zestawu 85676D.

4.8.4 System powietrzno-spalinowy podwójny z separatorem spalin (instalacja typu C52)

Uwaga! Każdy przewód przechodzący przez ścianę mający temperaturę przekraczającą o 60°C temperaturę otoczenia, należy zaizolować termicznie na poziomie przejścia. Odpowiedni materiał izolacyjny powinien mieć grubość ≥ 10 mm i przewodnictwo cieplne λ ≤ 0,04 W/m.K

Uwaga! Terminale doprowadzenia powietrza do spalania i odprowadzenia spalin nie powinny być instalowane na przeciwległych ścianach budynku.

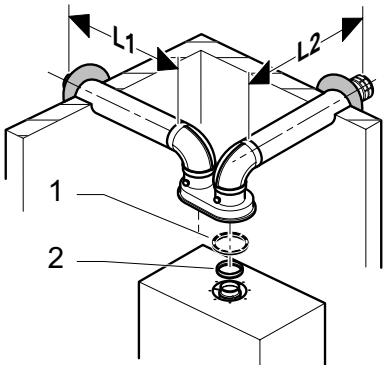

Opis

1 Uszczelka
2 Kryza

Instrukcja instalacji przeznaczona jest tylko dla autoryzowanego instalatora

Saunier Duval

Maksymalna strata ciśnienia: 60 Pa.

Jest to równoważne użyciu dwóch kolanek, rozdzielacza przepływu i przewodu o długości maksymalnej (L1+L2).

Typ	2 x Ø80mm
Długość minimalna w m	2 x 0.5 m
Maks. długość bez kryzy w m	2 x 17 m
Maks. długość z kryzą w m	2 x 2 m

W każdym przypadku, gdy konieczne jest dodatkowe kolanko 90° (lub dwa o kącie 45°), długość (L) powinna zostać ograniczona o 2 m.

4.9 Podłączenia elektryczne

Uwaga! niebezpieczeństwo! W przypadku nieprawidłowej instalacji istnieje ryzyko porażenia prądem i uszkodzenia urządzenia.

- Podłączyć kabel zasilania kotła do sieci 230V jednofazowej z uziemieniem.

Zgodnie z obowiązującymi normami podłączenie to powinno zostać wykonane za pomocą wyłącznika dwubiegunowego z zachowaniem odstępu przynajmniej 3 mm między stykami.

Przewód zasilający podłączony na stałe do kotła jest przewodem specjalnym. W przypadku konieczności wymiany proszę zamawiać go wyłącznie w licencjonowanym Serwisie Autoryzowanym Saunier Duval.

4.10 Podłączenie akcesoriów

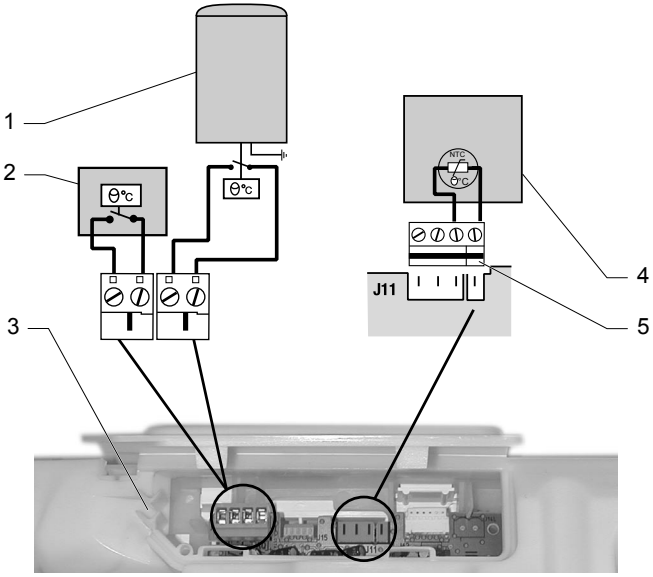

Opis

1 **Termostat zasobnika c.w.u. (możliwość podłączenia tylko do modelu AS)**
2 **Regulator pokojowy**
3 **Przepust przewodów regulatora pokojowego i sondy zewnętrznej**
4 **Sonda zewnętrzna**
5 **Wtyczka zaciskowa sondy zewnętrznej**

4.10.1 Regulator pokojowy (nie dostarczony)

- Podłączyć przewody regulatora pokojowego (2) do obu zacisków wtyczki zaciskowej (wtyczka w dostawie kotła).

Uwaga: jeśli w instalacji nie przewidziano regulatora pokojowego proszę zestawić mostek pomiędzy zaciskami płytki zaciskowej.

Uwaga: przyłącze jest przeznaczone do podłączenia programatora 24 V ; w żadnym przypadku nie należy podłączać do niego zasilania z sieci 230 V.

4.10.2 Sonda zewnętrzna (nie dostarczona)

- Podłączyć oba przewody czujnika temperatury (4) do wtyczki zaciskowej (5) dostarczonej razem z sondą zewnętrzną.
- Włożyć wtyczkę zaciskową w miejsce J11 na płycie elektronicznej.

4.10.3 Zasobnik (tylko model AS)

- Wyjąć zaślepkę z tworzywa sztucznego, która znajduje się na miejscu zacisku na płytce.
- Podłączyć przewody termostatu zasobnika c.w.u. (1) do wtyczki zaciskowej znajdującej się w torebce.

5 Uruchomienie

- Przesunąć wyłącznik tak, by pojawił się symbol " I ".Na panelu sterowania zapala się zielona lampka: kocioł jest gotowy do pracy.
- Otworzyć zawory odcinające umieszczone na płycie podłączeniowej: powinny one być ustawione w kierunku przepływu.
- Otworzyć korek odpowietrznika umieszczony na pompie, jak również automatyczne odpowietrzniki instalacji.
- Otworzyć niebieski zawór napełniający umieszczony pod kotłem aż do momentu, gdy wskaźnik ciśnienia pokaże wartość 2 barów.
- Odpowietrzyć każdy grzejnik aż do uzyskania wypływu wody, a następnie zamknąć odpowietrzniki.
- Pozostawić otwarty korek odpowietrznika pompy.
- Otworzyć poszczególne zawory ciepłej wody w celu odpowietrzenia instalacji.
- Sprawdzić czy wskaźnik ciśnienia pokazuje wartość pomiędzy 1 i 2 bary; w przeciwnym razie ponownie napełnić kocioł.

6 Regulacje specjalne

6.1 Regulacja przepływu w obiegu centralnego ogrzewania

Przepływ ten powinien być dostosowany do obliczeń dotyczących instalacji.

Przy dostawie urządzenia śruba (1) wbudowanego by-passu otwarta jest do wartości 1/2 obrotu.

Zależnie od potrzeb proszę pokręcić śrubą (na przykład dokręcić ją w celu zamknięcia) aby dostosować dostępne ciśnienie dyspozycyjne do straty ciśnienia w instalacji zgodnie z krzywą przepływu/ciśnienia.

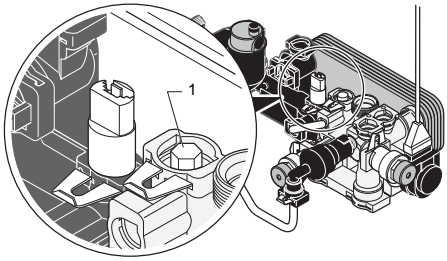

6.2 Dostęp do danych technicznych kotła (zastrzeżony do użytku instalatorów i pracowników Serwisu Autoryzowanego)

Dostęp do danych technicznych kotła pozwala na przeprowadzenie niektórych regulacji i analizy ewentualnych nieprawidłowości w działaniu.

Na przykład możliwe jest regulowanie maksymalnej mocy kotła w trybie centralnego ogrzewania do każdej wartości zawierającej się w zakresie mocy podanej w tabeli na końcu niniejszej instrukcji. Dzięki temu możliwe jest dostosowanie mocy dostarczanej do rzeczywistych potrzeb instalacji i uniknięcie nadmiaru mocy zachowując przy tym wysoką wydajność.

Zmniejszenie mocy w trybie centralnego ogrzewania nie ma żadnego wpływu na moc w trybie ciepłej wody użytkowej.

Należy postępować w następujący sposób:

- Nacisnąć i trzymać przez ponad 10 sekund przycisk "MODE" aby uzyskać dostęp do menu instalatora lub serwisanta.

- Kiedy pojawi się "0", posłużyć się przyciskami + lub – w celu wprowadzenia kodu dostępu do menu instalatora.
- Nacisnąć ponownie przycisk "MODE" aby wyświetlić pierwszy parametr, to znaczy maksymalną moc kotła. (menu COD.1).
- Chcąc zmienić wartość wyświetlanego kodu, np. COD 1 wystarczy wcisnąć przycisk "MODE".
- Ustawić żądaną wartość przyciskami: "+" "-" .
- Zatwierdzić wartość parametru przyciskiem "MODE".
- Nacisnąć przycisk "+" aby przejść do kolejnego menu.

wyświetlacz powraca do normalnej pozycji po 10 minutach w przypadku, gdy nie jest używany, lub po kolejnym naciśnięciu przez ponad 10 sekund przycisku "MODE".

Nr Menu	Tytuł	Czynność
COD. 1	Maksymalna moc c.o.	Nacisnąć przyciski + - aby skorygować żądaną wartość(regulacja fabryczna : 15)
COD. 2	Konfiguracja przepływu gazu	Nie ma konieczności regulacji dla tego typu kotła.
COD. 3	Minimalna temperatura c.o.	Wybrać wartość: 38°C, 50°C, 55°C lub 70°C (regulacja fabryczna: 38°C)
COD. 4	Maksymalna temperatura c.o.	Wybrać wartość: 50°C, 73°C, 80°C lub 87°C (regulacja fabryczna: 73°C)
COD. 5	Działanie pompy	Wybrać tryb działania: 1 – z regulatorem pokojowym + wybieg pompy po rozwarciu styków regulatora (regulacja fabryczna) 2 – z palnikiem + wybieg pompy po wyłączeniu palnika
Oba poniższe menu wymagają instalacji sondy zewnętrznej:		
COD. 6	Sonda zewnętrzna : krzywa grzewcza	Wybrać krzywą grzewczą spośród 16 krzywych ponumerowanych od 0 do 15 (patrz poniższy wykres) Przykład: jeśli wybierzecie krzywą nr 10 (regulacja fabryczna), temperatura c.o. zostanie ustawiona jako maksymalna dla temperatury zewnętrznej –5,5°C.
COD. 7	Sonda zewnętrzna: Punkt wyjściowy krzywej grzewczej	Przesunąć pierwotny punkt wyjściowy krzywych grzewczych zmieniając parametr od –9 do 10.
COD. 8	Wymuszona praca palnika	Wybrać tryb działania: 0 – praca normalna 1 – wymuszenie przy mocy minimalnej 2 – wymuszenie przy mocy maksymalnej 3 – wymuszenie przy mocy zapłonu (regulacja fabryczna: 0)
Niniejsze menu COD zastrzeżone są do użytku Autoryzowanego Serwisu Saunier Duval.		

Wykres doboru krzywych grzewczych:

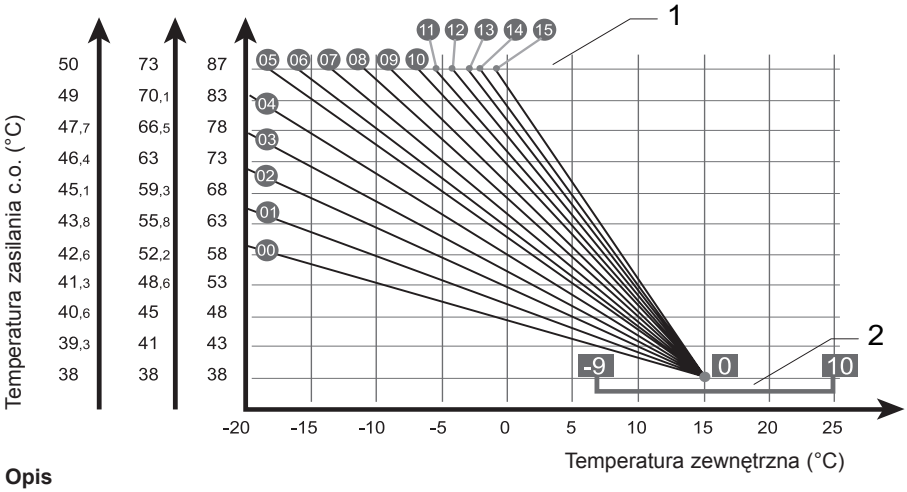

Opis

1 Regulacja Menu 6

2 Regulacja Menu 7

7 Opróżnianie urządzenia

7.1 Obieg c.o.

- Otworzyć zawór spustowy umieszczony w dolnej części instalacji.
- Doprowadzić powietrze otwierając na przykład odpowietrznik instalacji lub zawór spustowy kotła.

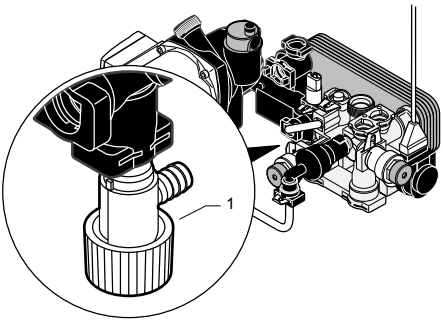

- Aby spuścić jedynie wodę z obiegu c.o. znajdującą się w kotle zamknąć najpierw zawór odcinający zimnej wody i zawory odcinające instalacji grzewczej

7.2 Obieg c.w.u.

- Zamknąć zawór odcinający zimnej wody.
- Otworzyć punkt poboru ciepłej wody i umożliwić dopływ powietrza do instalacji.

8 Zmiana gazu

Przystosowanie kotła do zasilania innym rodzajem gazu wymaga zakupu zestawu przezbrojeniowego. Montażu zestawu może dokonać tylko Autoryzowany Instalator lub Serwisant Saunier Duval.

9 Wykrywanie awarii

Poniżej przedstawiono listę niektórych kodów błędów w trybie użytkowania.

Awarie opisane w tym rozdziale wymagają interwencji Autoryzowanego Serwisu Saunier Duval.

Awaria	Przyczyna	Rozwiązanie
F6	Usterka termistora CTN zasilania c.o.	Wezwać Autoryzowany Serwis
F11	Błąd komunikacji między kartą główną i kartą interfejsu.	
F12	Błąd komunikacji między kartą interfesju i kartą główną.	
F13	Wadliwe działanie karty głównej	
F14	Temperatura c.o. > 95°C	
F15	Wadliwe działanie silnika mechanizmu gazowego.	
F16	Wewnętrzny błąd elektroniczny.	
F17	Napięcie zasilania sieci < lub równe 170 V.	
F18	Wadliwe działanie interfejsu użytkownika.	
F19	Odłączony termistor CTN c.o.	
F20	Interfejs użytkownika niekompatybilny z główną płytką elektroniczną	

Ważne: w przypadku pojawienia się powietrza w przewodach proszę odpowietrzyć grzejniki i skorygować ciśnienie. Jeśli przypadki takie są zbyt częste, proszę wezwać instalatora, bowiem w instalacji mogą pojawiać się drobne wycieki i należy odnaleźć ich przyczynę, może także wynikać to z korozji instalacji, której należy zapobiec dodając odpowiedni środek do wody w obiegu.

10 Kontrola / Ponowne uruchomienie

Po zainstalowaniu urządzenia sprawdzić, czy działa ono poprawnie:

- Włączyć urządzenie zgodnie ze wskazówkami zawartymi w instrukcji obsługi i sprawdzić, czy działa poprawnie.
- Sprawdzić szczelność urządzenia (gaz i woda) i usunąć ewentualne wycieki.
- Sprawdzić, czy spaliny są odprowadzane w sposób prawidłowy.
- Skontrolować wszystkie urządzenia sterujące i zabezpieczenia, ich regulację i stan działania.

11 Informacja dla użytkownika

Użytkownik urządzenia powinien zostać poinformowany o sposobie posługiwania się urządzeniem i sposobie, w jaki ono działa.

- Objaśnić sposób działania urządzenia w taki sposób, by użytkownik zapoznał się ze sposobem jego eksploatacji.
- Razem z użytkownikiem przejrzeć instrukcję obsługi i w razie potrzeby odpowiedzieć na jego pytania.
- Przekazać użytkownikowi wszystkie instrukcje i dokumenty dotyczące urządzenia i poprosić go, by przechowywał je w pobliżu urządzenia.
- W szczególności przedstawić użytkownikowi zalecenia dotyczące bezpieczeństwa, których powinien przestrzegać.
- Należy objaśnić użytkownikowi sposób opróżniania urządzenia oraz wskazać elementy wymagające obsługi.
- Przypomnieć użytkownikowi o konieczności regularnego przeprowadzania konserwacji instalacji i zalecić mu zawarcie umowy na konserwację z wykwalifikowanym specjalistą.

12 Części zamienne

Aby zapewnić trwałość i prawidłowe działanie wszystkich podzespołów, jak również długotrwałe działanie urządzenia, podczas prac związanych z naprawą i konserwacją należy korzystać wyłącznie z oryginalnych części zamiennych Saunier Duval.

- Stosować wyłącznie oryginalne części zamienne.
- Upewnić się, czy części te zostały zamontowane w sposób prawidłowy, we właściwym miejscu i z zachowaniem pierwotnego kierunku ułożenia.

13 Serwis

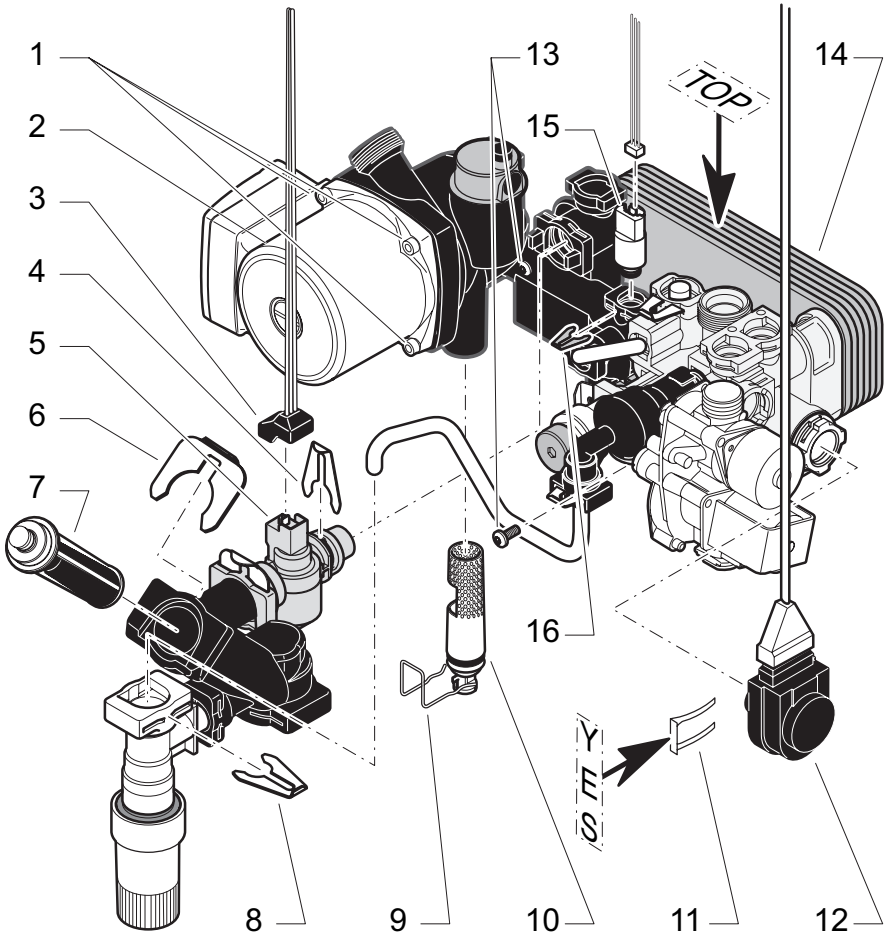

Opis

1 Śruba mocująca silnika pompy
2 Silnik pompy
3 Wtyczka czujnika przepływu (*)
4 Klips montażowy czujnika przepływu (*)
5 Czujnik przepływu (*)
6 Klips montażowy filtra zimnej wody (*)
7 Filtr zimnej wody (nie dotyczy wersji AS)
8 Klips montażowy przewodu napełniającego (*)
9 Klips mocujący filtra powrotu c.o.
10 Filtr powrotu c.o.ő
11 Klips mocujący siłownik zaworu trójdrożnego
12 Siłownik zaworu trójdrożnego
13 Śruba mocująca wymiennika wtórnego (nie dotyczy wersji AS)
14 Wymiennik wtórny (*)
15 Czujnik ciśnienia obiegu c.o.
16 Zacisk czujnika ciśnienia

(*) nie dotyczy modelu AS

13.1 Czujnik przepływu

- Zamknąć doprowadzenie zimnej wody.
- Zdjąć klips mocowania przewodu (8), następnie przekręcić zawór i przewód napełniania.
- Zdjąć złączkę (3) usytuowaną pod gumowym korkiem.
- Zdjąć klips (4).
- Odkręcić podłączenie doprowadzenia wody zimnej umieszczone pod kotłem.
- Zdjąć zespół czujnika przepływu(5) i filtr.

13.2 Filtr wody zimnej

- Zamknąć zasilanie ogólne wody zimnej.
- Usunąć klips mocujący filtra (6).
- Zdjąć filtr (7) i oczyścić go.

13.3 Filtr powrotu c.o.

- Zdjąć klips mocowania filtra (9) umieszczony pod pompą.
- Zdjąć filtr (10) w celu oczyszczenia go.

13.4 Pompa c.o.

- Zdemontować silnik pompy (2) odkręcając cztery śruby mocujące (1).

13.5 Wymiennik c.w.u.

- Odkręcić obie śruby mocujące (13) dostępne od strony przedniej ścianki kotła.
- Zdjąć wymiennik c.w.u. (14).

Uwaga na właściwy kierunek przy ponownym zakładaniu: oznaczenie "TOP", umieszczone na płycie wymiennika powinno być skierowane do góry.

13.6 Siłownik zaworu trójdrożnego

- Zdjąć klips (11), a następnie zdjąć siłownik zaworu trójdrożnego (12).
- Jeśli nie ma dostępu z boku, należy zdjąć najpierw mechanizm gazowy.

Uwaga na właściwy kierunek przy ponownym zakładaniu siłownika: etykieta "YES" powinna być umieszczona w sposób umożliwiający odczytanie.

13.7 Czujnik ciśnienia obiegu c.o.

- Wyjąć zacisk (16) i odłączyć wiązkę.
- Zdjąć czujnik ciśnienia (15).

14 Dane techniczne

Kocioł model C, typ B11BS

Kocioł model F, typ C12, C32, C42, C52, C82, B22p

Opis	Jednostka	C 25	F 21	C AS 25	F AS 21
Rodzaj gazu		$II_{2ELWLS3P}$			
Ogrzewanie					
Moc użyteczna (P min.)	kW	8.4	8.9	8.4	8.9
Moc użyteczna (P max.)	kW	24.6	21	24.6	21
Sprawność przy pracy z mocą maksymalną	%	91.5	91.3	91.5	91.3
Maksymalna temperatura zasilania c.o.	°C	87			
Minimalna temperatura zasilania c.o.	°C	38			
Naczynie wzbiorcze, pojemność użyteczna	l	5			
Ciśnienie wstępnego napełniania naczynia wzbiorczego	bar	0.5			
Maksymalna pojemność instalacji przy 75°C	l	110			
Zawór bezpieczeństwa, maksymalne ciśnienie robocze (PMS)	bar	3			
Ciepła woda użytkowa					
Moc użyteczna (P min.)	kW	8.4	8.9	-	-
Moc użyteczna (P max.)	kW	24.6	21	-	-
Maksymalna temperatura ciepłej wody	°C	63		-	-
Przepływ specyficzny (D) (ΔT 30°C)	l/min	12	10	-	-
Przepływ progowy roboczy	l/min	1.7		-	-
Minimalne ciśnienie zasilania	bar	0.5		-	-
Maksymalne ciśnienie zasilania (PMW)	bar	10		-	-

Instrukcja instalacji przeznaczona jest tylko dla autoryzowanego instalatora

Saunier Duval

Opis	Jednostka	C 25	F 21	C AS 25	F AS 21
Parametry powietrza i spalin					
Przepływ powietrza (1013 mbar - 0°C)	m^3/h	54.4	43.3	54.4	43.3
Przepływ spalin	g/s	19.6	15.8	19.6	15.8
Temperatura spalin	°C	108	123	108	123
Skład spalin dla mocy maksymalnej :					
CO	ppm	32	37	32	37
	mg/kWh	34	39.5	34	39.5
CO2	%	5.3	5.65	5.3	5.65
NOx	ppm	74	73	74	73
Wymiary :					
Wysokość	mm	740			
Szerokość	mm	410			
Głębokość	mm	310			
Waga netto	kg	31	34	31	34
Napięcie zasilania	V/Hz	230/50			
Maksymalny pobór prądu	W	103	158	103	158
Natężenie	A	0.45	0.69	0.45	0.69
Stopień ochrony		IPX4D			

Dane techniczne zależnie od typu gazu	Jednostka	C 25	F 21	C AS 25	F AS 21
Gas ziemny GZ 50					
Średnica dyszy palnika	mm	1.20			
Ciśnienie zasilania gazu	mbar	20			
Maksymalne ciśnienie palnika	mbar	12.4	9.6	12.4	9.6
Minimalne ciśnienie palnika	mbar	2.1			
Przepływ gazu przy mocy maksymalnej	m^3/h	2.84	2.43	2.84	2.43
Przepływ gazu przy mocy minimalnej	m^3/h	1.05	1.12	1.05	1.12

Z zastrzeżeniem dokonania niezbędnych zmian technicznych

0020059975_02 - 01/08

Saunier Duval
Al. Krakowska 106
02-256 Warszawa
Tel. : + 48 22 323 01 80
Fax : + 48 22 323 01 13
Infolinia : 0 801 806 666
info@saunierduval.pl
www.saunierduval.pl